Innovation in Motion
TSUBAKI

TSUBAKI
톱 체인

반송용 체인



ALL FOR THE GLOBAL

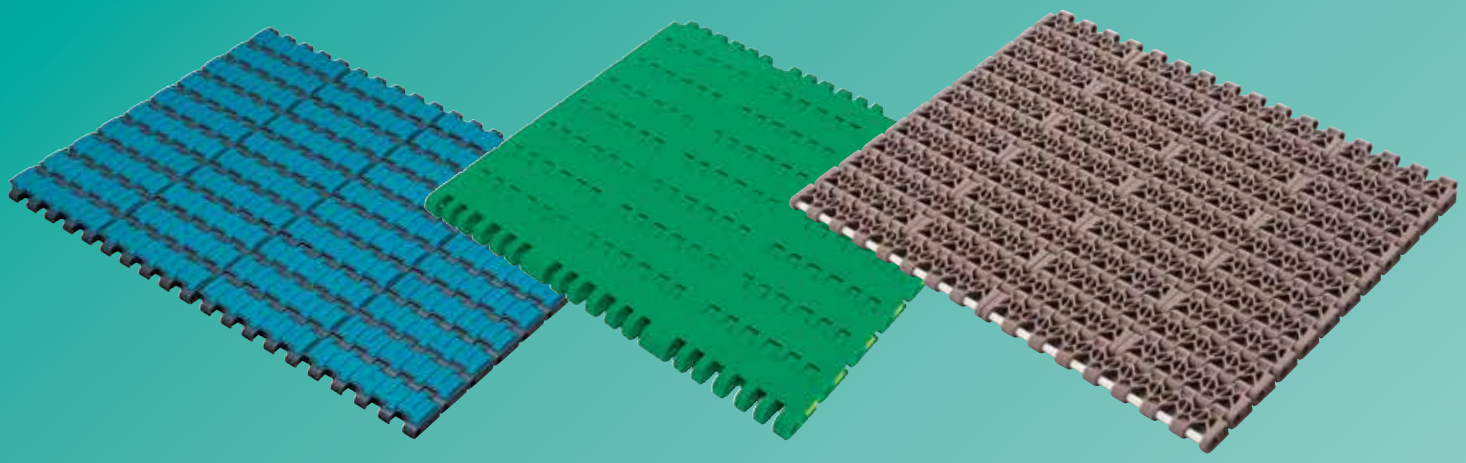

고객과의 신뢰와 인연에서 태어난 쯔바키 톱 체인

쯔바키의 머테리얼 기술을 살린 톱 체인.
세계의 고객에게 최적의 체인을 제공합니다.

알찬 상품군 Wide Selection

쯔바키 톱 체인은 갖가지의 특색, 구조를 갖춘 체인을 갖추고 있습니다.
또한 체인 이외의 액세서리도 다양하게 갖추고 있습니다.
만약 “이런 체인이 갖고 싶은걸” “이런 게 있다면 편리하겠네” 라는 생각이 났다면
쯔바키 톱 체인의 문을 열어 주십시오.



엄선된 품질과 기술 High Quality &Technology

전 세계 고객의 만족을 얻기 위해 쿠키 공장에서는 다양한 노하우의 축적과
안정된 품질유지, 최신 기술로의 도전을 계속하고 있습니다.
엄선된 품질과 기술로의 계속되는 도전 끝에 고객의 만족이 있다고 생각합니다.



에콜로지 & 이코노미 Environment

요즈음 지구환경을 위한 친환경적인 제품이 각광받고 있습니다.
쯔바키 톱 체인의 중심인 플라스틱제 체인은 소비전력의 저감이나
고객의 폐기물 삭감 등으로 친환경적(에콜로지)이며 고객의
경제성(이코노미) 향상을 실현 가능하게 합니다.



CUSTOMER'S DELIGHT

세계의 고객에게 감동과 감격을

TSUBAKI SPIRIT

TSUBAKI의 사회적 사명
「움직이게」함으로써 진화를 일으켜 사회의 기대를 넘어 보겠습니다.

TSUBAKI가 지향해야할 모습
모노즈쿠리에(장인정신)에 고집하고, 모노즈쿠리의 앞을 향한다.

TSUBAKI의 행동원칙
- 위험을 두려워하지 않고 한 걸음 내딛고, 변혁과 도전을
- 신속한 판단과 행동, 그리고 변화.
- 적극적인 사내외의 지혜를 결집하여, 함께 창조를.
- 유연한 발상으로, 독자적인 창의력을 키우자.
- 안전 · 품질을 우선으로, 쯔바키 브랜드의 자부심을 갖자.

창업 정신 | Value-discerning open-mindedness and cooperation.



쯔바키 그룹 환경 기본방침

이념

쯔바키 그룹은 지구환경의 보전이 인류 공통의 매우 중요한 과제 중 하나라는 것을 인식하고, 「모든 사업 활동에서 환경을 배려하고 장인정신을 발휘해 사회에 공헌」하는 것을 목표로 합니다.

기본방침

- 사업 활동, 제품, 서비스에 관련된 환경 측면을 항상 의식하고, 지구환경을 보전하는 시점에서 일류회사로서의 창조성을 지니고 환경 보호에 임합니다.
- 환경보전을 위한 조직을 정비하고, 환경 관리 시스템을 운용하여 계속적인 개선 및 오염의 예방을 실행하고 있습니다.
- 환경관련 법, 규칙을 준수하여 소비자와의 원활한 관계를 목표로 합니다.
- 환경교육, 사내 홍보활동 등을 통해 쯔바키 그룹을 위해 일하는 모든 사람들의 지구환경 보전에 대한 의식향상을 도모합니다.

쿠키 공장은 지구 환경을 배려한 사업활동이나 환경부하가 적은 제품 · 서비스의 제공에 힘쓰고 환경보전에 임하고 있습니다.



쿠키 공장

ISO 14001
JQA-EM6201

톱 체인의 특색 분류

플라스틱 톱 체인의 특색

1. 반송물의 손상을 경감

부품, 제품, 팔레트 등을 반송하는 경우, 롤러 컨베이어나 스틸 체인으로는 미끄러짐이나 충돌에 의한 반송물을 손상시켜 버립니다. 플라스틱 톱 체인은 플라스틱이 지닌 독특한 유연함으로 소중한 부품,제품,팔레트 등 반송물의 손상을 줄여 줍니다.



2. 심플한 구조

물건을 반송하는 면을 지닌 링크와 연결핀으로 구성되어 연결핀을 빼는 것만으로 해체·교환이 가능합니다. 평 벨트처럼 베어링 블록 등을 빼지않고 단 시간에 교환 가능합니다. 양 끝에 핀 빠짐방지 ATT가 부착된 타입도 있습니다. ATT는마이너스 드라이버로 간단하게 해체가 가능하고 이 타입도 단 시간에 교환이 가능합니다.



※ 베이스에 스틸제 체인을 채용한 타입은 제외

3. 경량으로 취급이 간단

스테인리스제에 비해 질량이 1/3정도 입니다. 연결핀을 플라스틱제로 한 올 플라스틱 체인은 더욱이 15~25% 가볍게 되어 있습니다. 경량이기에 취급이 간단하고, 해체·교환 등의 유지 보수를 용이하게 합니다. 또한 소요 동력도 경감합니다.



4. 우수한 미끄러짐 성능 (저마찰)

마찰계수는 스테인리스에 비해 1/1.5 ~1/2.5 로 적고, 마찰 저항에 의한 반송물의 쓰러짐 등을 억제하고 소요 동력도 경감됩니다. 게다가 평 벨트로는 반송물과의 미끄러짐에 의해 갑자기 떨어져 나가는 경우가 있지만 플라스틱 톱 체인은 주로 미끄러짐 특성에 우수한 폴리아세탈 수지를 채용하고 있어 긴 수명을 기대할 수 있습니다.

5. 저소음

스테인리스제 체인의 컨베이어에 비해 5~7dB 소음이 낮게 되어 있습니다. 또 금속제 스프로켓과 스테인리스제 체인의 금속끼리의 충돌에 의한 귀에 거슬리는 소리를 경감시켜, 작업환경을 개선할 수 있습니다.



6. 위생적

플라스틱이기에 녹이 발생하지 않고 위생적입니다. 식품 등을 링크에 직접 놓아 반송도 가능합니다. 또 자기윤활성도 있어, 급유가 없이 사용할 수 있기 때문에 작업환경을 깨끗하게 보전할 수 있습니다.



스테인리스 톱 체인의 특색

1. 높은 허용 장력

(예) 당사TT/TP형 ≒ 2배의 허용 장력이 있습니다.



2. 내열성

SUS304제에서는 -20℃ ~ 400℃까지 사용 가능합니다.



3. 내식성, 내약품성

모든 부품 SUS304의 경우는 표준적인 내식 체인으로서 사용되어 집니다.



플라스틱제 체인과 스테인리스제 체인의 비교 〈개략〉

항목	플라스틱제	스테인리스제
소음	− 5〜− 7dB	약 0
가벼움	1/3	약 1
마찰 계수	1/1.5~1/2.5	약 1

항목	플라스틱제	스테인리스제
사용 온도	− 20〜80℃ (일부제외)	− 20〜400℃
허용 장력	1/2	약 1

플라스틱 모듈러 체인

체인 구조를 갖춘 플라스틱제 모듈 링크를 벽돌모양으로 결합시켜 벨트 모양의 넓은 반송면과, 체인과 스프로켓의 맞물림에 의한 확실한 구동을 실현한 플라스틱 모듈러 체인입니다.
용도나 반송물의 형상에 맞추어서 「클로즈 타입」 「오픈 타입」 「네트 타입」 「TOD형」 「GTO-K형」 등 중에 선택할 수 있습니다.
그 외에도, 경사 반송에 적절한 「마그넷 타입」 「고무 타입」 「플라이트 타입」도 라인업 되어 있습니다. 반송면은 50mm 부터 대응 가능하며 플라스틱 톱 체인이나 플라스틱 블록 보다도 넓은 면으로 물건을 반송합니다.

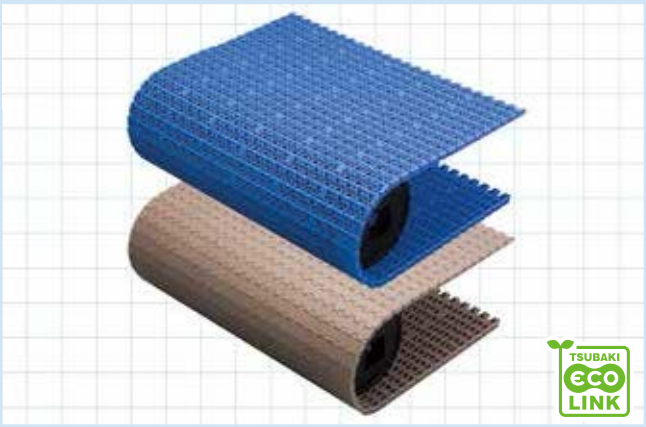

플라스틱 톱 체인

플레이트와 체인 부분을 플라스틱으로 형태를 하나로 만들어 연결핀으로 연결하였습니다. 또, 플레이트 만이 플라스틱제이며, 체인 부분은 스틸로 구성되어 있는 형식도 있습니다.
그 외로 플레이트에 자유롭게 회전하는 롤러를 붙인 형식도 있어 어큐뮬레이트 시의 라인 압박을 경감합니다.
플레이트 폭은 50~304.8mm로, 반송물에 맞추어 선택 가능합니다.

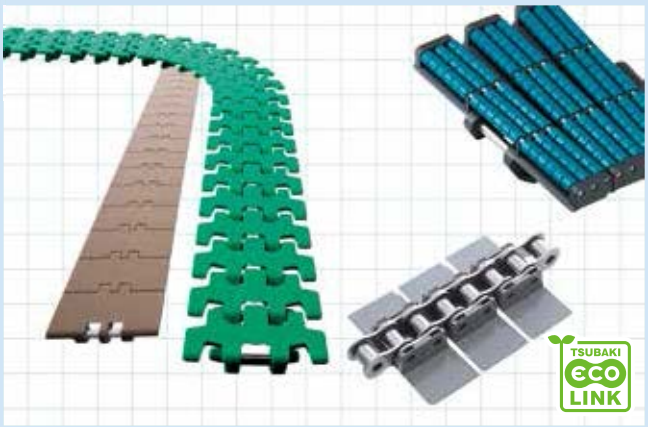

플라스틱 블록 체인

플라스틱 톱 체인보다 작은 피치를 채용하여, 스프로켓의 외경을 작게 만들 수 있습니다.
환승부(데드 스페이스)를 작게 만들 수 있어, 부드럽게 교차됩니다.
블록 형태의 링크를 연결핀으로 연결한 심플한 구조입니다.
링크 폭은 13~60mm로 작아, 좁은 공간에 설치 가능합니다.

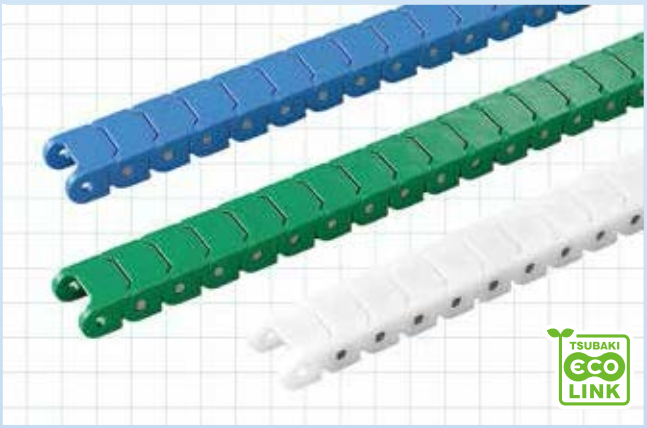

스테인리스 톱 체인

내식성이 우수한 스테인리스를 주요 부품으로 사용한 톱 체인입니다.
톱 플레이트를 체인과 일체로 만든 형식이나, 둘을 접합한 형식이 있습니다. 일반적으로는 플라스틱 톱 체인보다도 최대 허용 장력이 높습니다.



플라스틱 모듈러 체인

직선 반송용

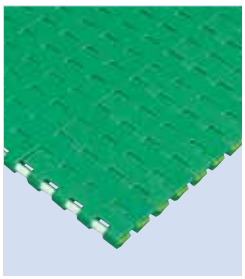
WT1505-K ····· 31

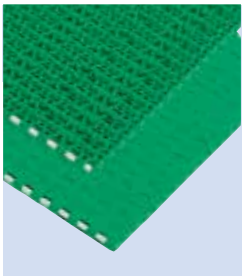
WT1505G-K····· 32

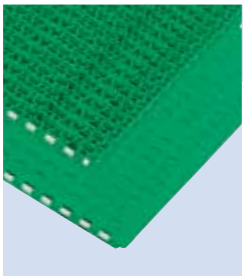
WT1505GTO-K·· 33



WT1515-W ····· 34

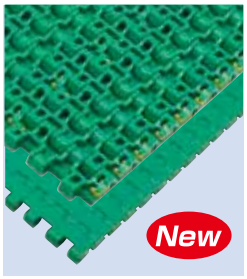

WT1515G-W····· 35

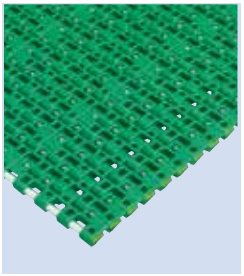
WT1506-K ····· 36

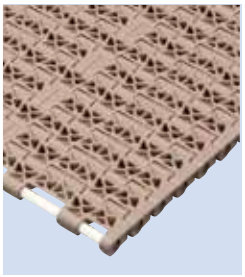
BTN5 & BTN5-A
····· 43·44


BTC6 ····· 46


BTC6-천공····· 47

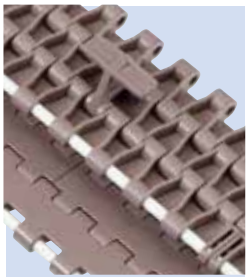
BTC6-T
(어태치먼트 부착) ···· 48

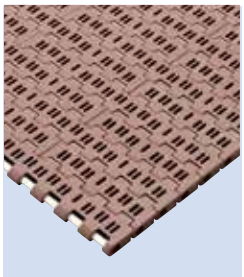
BTO6 ····· 49

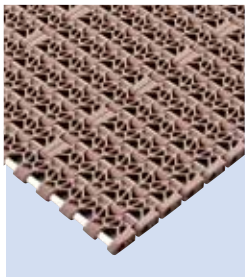
BTN6 ····· 50


WT1907-K ····· 52

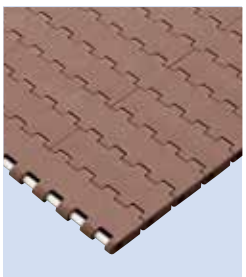
BTC8 & BTC8-A
····· 54·55

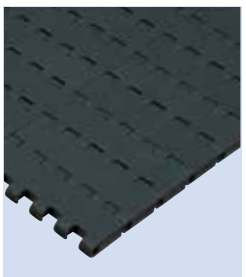
WT2250FT ····· 57

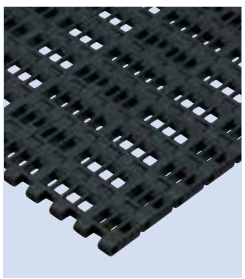
WT2250FG ····· 58

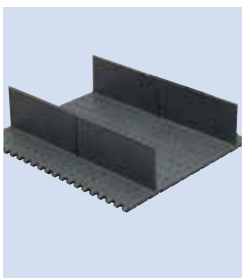
WT2250
(플라이트 부착) ····· 59

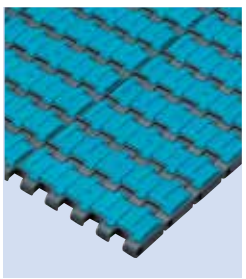
WT2250VG ····· 61



WT2515-W ····· 63



WT2515G-W····· 64

플라스틱 모듈러 체인

직선 반송용



WT2525-K ····· 65

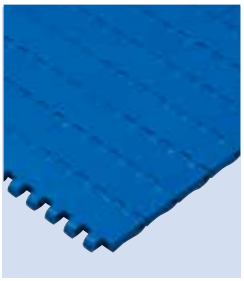
BTC8S ····· 66

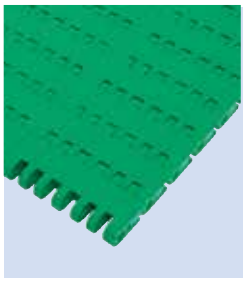
WT2505-K ····· 68


WT2506-K ····· 69

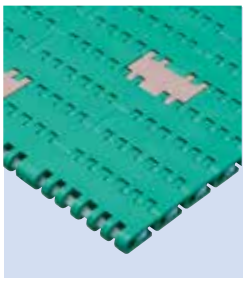
BTM8H ····· 70

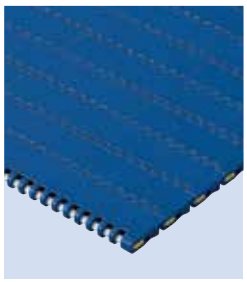
WT2705-K ····· 72

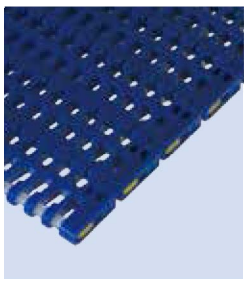
WT2706-K ····· 73

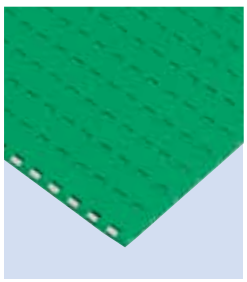
WT3005-K ····· 75


WT3005G-K····· 76

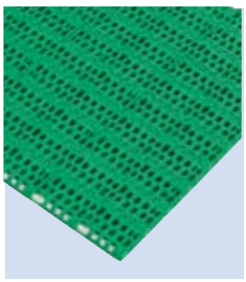
WT3086-K ····· 77

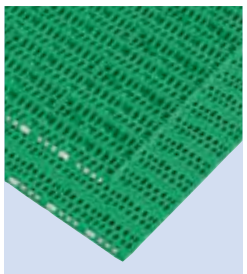
WT3086G-K····· 78



WT3109-W ····· 79


WT3816-K ····· 80


WT3827-K ····· 81


WT3835-K ····· 82


WT3835-T····· 83

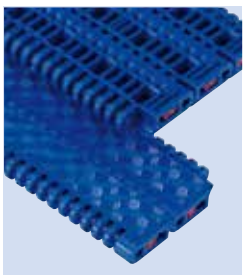
BTH16 ····· 84


WT5707-K ····· 85

플라스틱 모듈러 체인 고정 폭 타입

직선 반송용

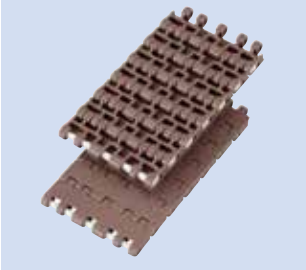
BTC4-M ····· 86


WT1505G-M ····· 88

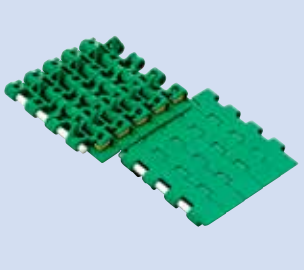
WT1505GTO-M ····· 89

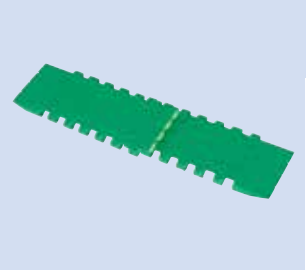
WT1505TOD ····· 90

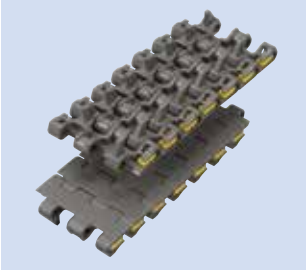
WT1515G-M ····· 91

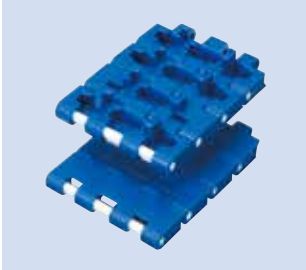
BTC8H-M &
BTM8H-M ····· 92



WT2515G-M ····· 93

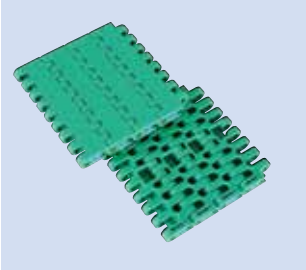
WT2505-M ····· 94

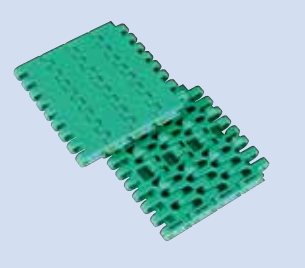
WT2505G-M ····· 95

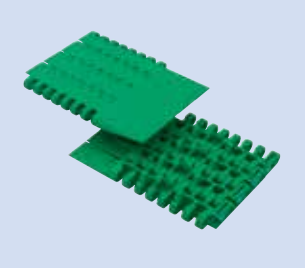
WT2505TOD ····· 96

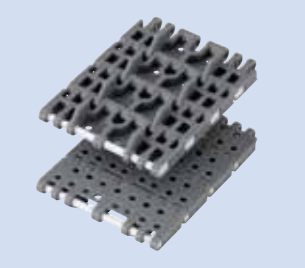
BTO8-M ····· 97

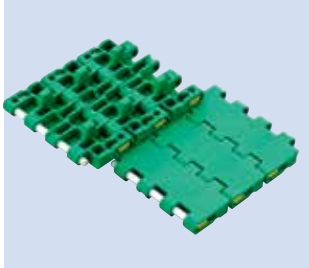
WT3005G-M ····· 99

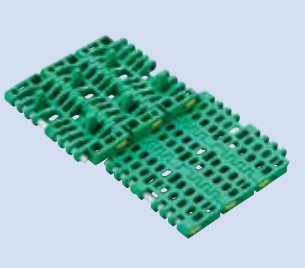
WT3086G-M ····· 100

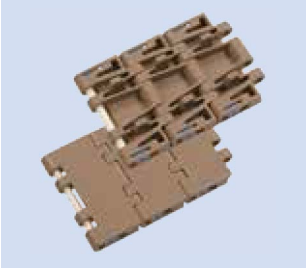
WT3835G-M ····· 101

플라스틱 톱 체인

직선 반송용

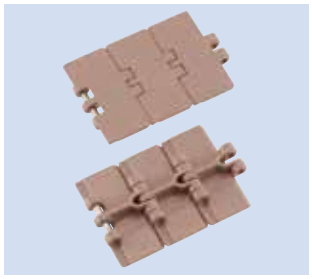

TTP ····· 105

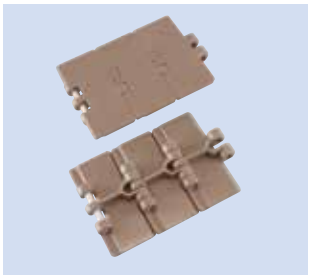

TTP-P ····· 109

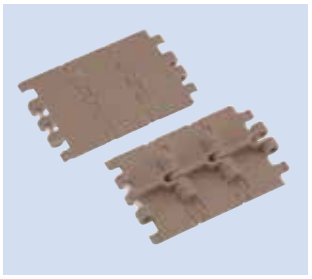

TTPH & TTPH-P ····· 111



TTPT ····· 112

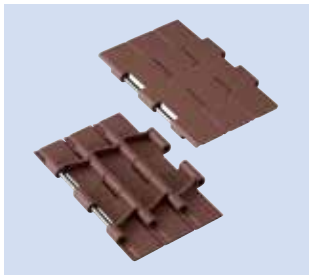

TTPDH ····· 113



TTPM ····· 114



TPF ····· 115

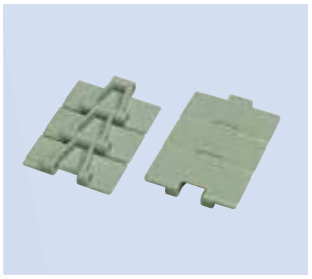

TP-OTD ····· 117

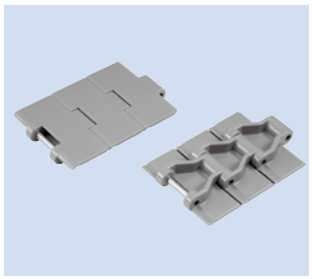

TPS & TPS-P ····· 119

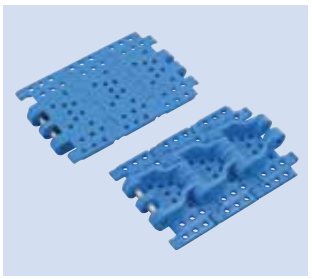

TPH & TPH-P ····· 123

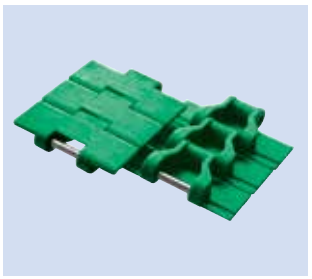

TPSS ····· 125



TPM ····· 127

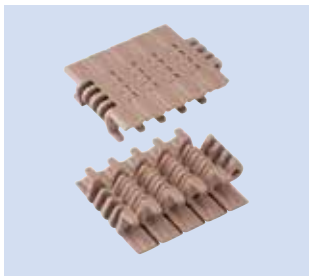

TPM-SNT
& TPM-P-SNT····· 128

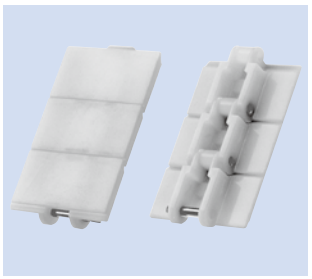

TPRF2040····· 130

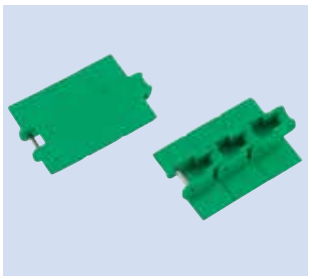

TPRF2060····· 131

플라스틱 톱 체인

곡선 반송용



TTUP & TTUP-P ····· 133

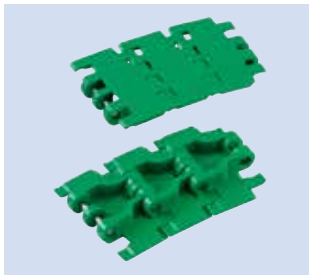

TTUPH ····· 135



TTUP-M & TTUPT-M ····· 136

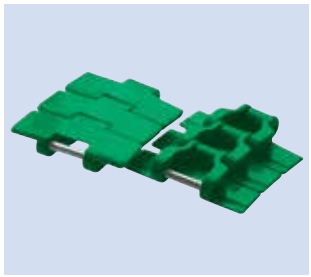

TTUPS ····· 137



TTUPM-P & TTUPM-PC ····· 138·139

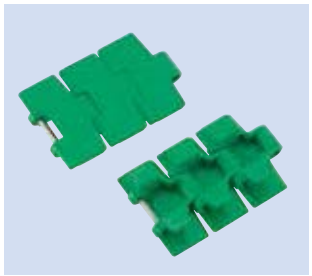

TPU & TPU-P····· 141



TPU-LH & TPUT-LH ····· 143·144

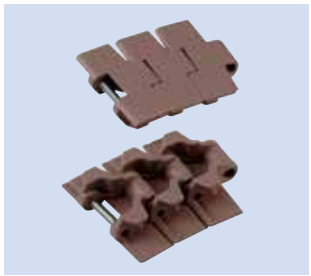

TPUS ····· 145

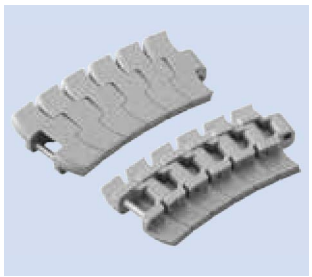

TTUPS-H ····· 147

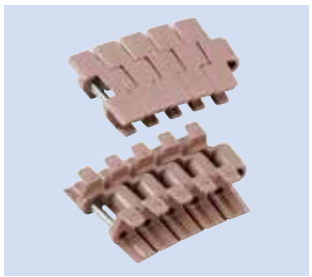

TPUM ····· 149



TTUPM-H ····· 150



TPU-USR····· 151



TTUP-LLPC ····· 152



TPUH-BO ····· 153



TPUSR550····· 155

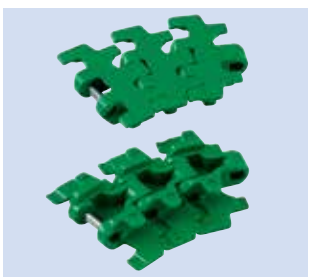

TPUSR826····· 157

플라스틱 톱 체인

곡선 반송용



TP-UB36 & TP-UB36P ····· 159

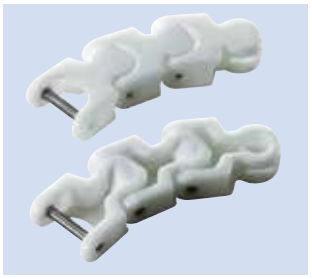

TPUN555 ····· 161



TPUN550-LH ····· 165



TPUN535-LH ····· 165

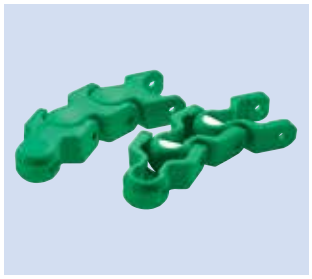

TP-50UNS ····· 167



TP-50UNS-D76 ····· 169



TP-50UN-T95 ····· 170



TPCC420 &
TPCC420-T ····· 171

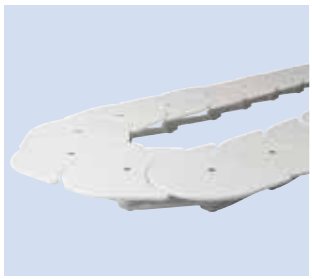

TORP & TOSP ····· 172

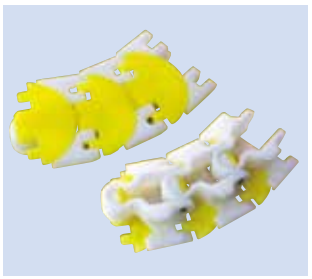

TP-36AK ····· 173

쯔바키 톱 체인 라인업

플라스틱 톱 체인

스냅 톱 체인



TN ····· 175



TNU ····· 177

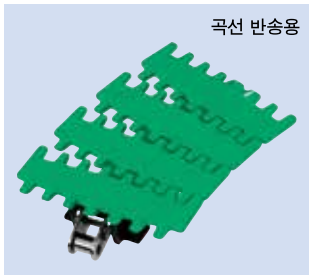

TP-PT ····· 179

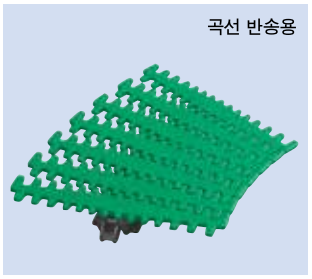

TP-PTS ····· 180



TP-1873-T ····· 181

그리퍼 체인



TP-1843-G ····· 182



TP-1873-G ····· 183

플라스틱 톱 체인

어큐뮬레이션 체인

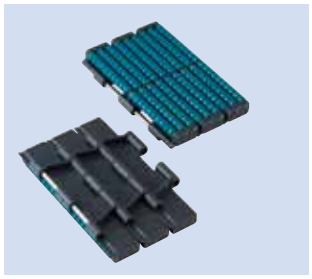

TTPDH-LBP ····· 185



TPUS-LBP ····· 186

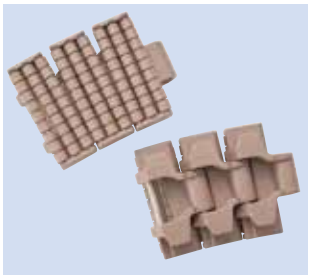

TPUS-Y-LAP ····· 187



TP-30UTW-LAP ····· 188



TP-36UTW-LAP· ····· 189

플라스틱 롤러 테이블

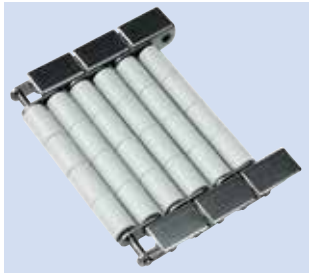

롤러 테이블 ST형 ····· 192



롤러 테이블 RT형 ····· 193

쯔바키 톱 체인 라인업

플라스틱 록 체인

직선 반송용



RSP ····· 195

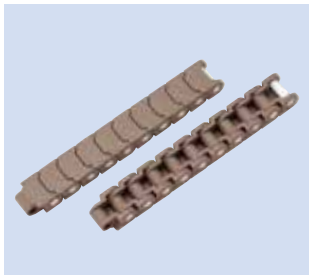

RSP-P····· 197



RSP-SL····· 198

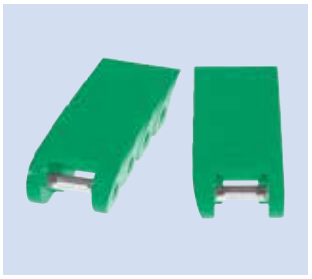

RSP-PO8PF····· 199



RSP-PO8PFT ····· 200



RSP-PO12-2S ····· 201
RSP-2 ····· 202

곡선 반송용

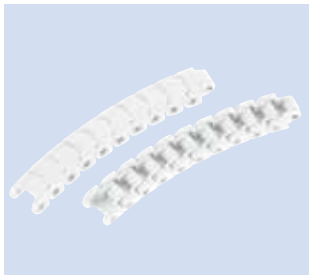

RSP-CU &
RSP-P-CU ····· 203

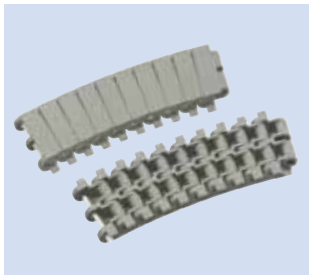

RSP-CU-2 ····· 204

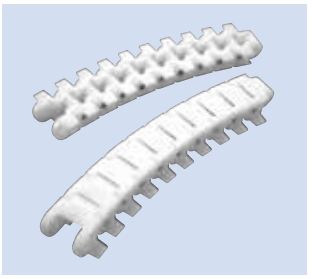

RSP40-T-CU····· 205

스냅 커버 체인



RF-SC & RS-SC····· 206

스테인리스 톱 체인

직선 반송용

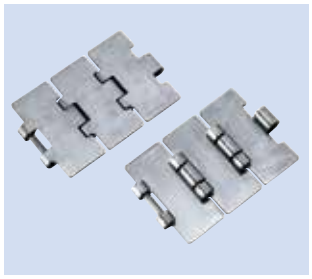

TT ····· 213

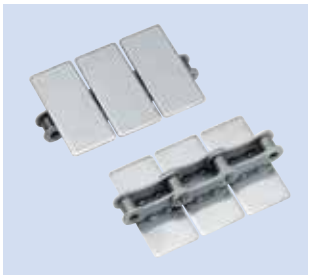

TS ····· 215

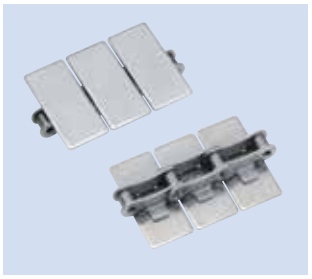

TSA ····· 215

곡선 반송용

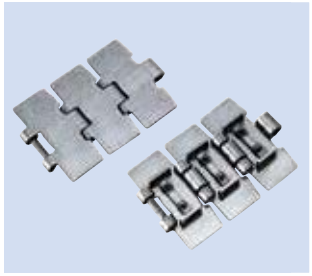

TTU ····· 217



TTKU ····· 219



TRU ····· 220



TO ····· 221



TU ····· 222

쯔바키 톱 체인 라인업

플라스틱 레일

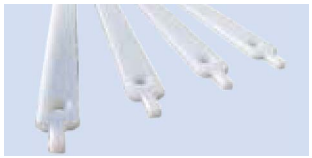

PLF 레일 ····· 225



솔리드 ····· 226



PMW레일 ····· 245

톱 체인 컴포넌트

체인 가이드 부품



리턴 롤러 ····· 239·241·242



가이드 플랜지 ·· 239·240



스페이서 ····· 242

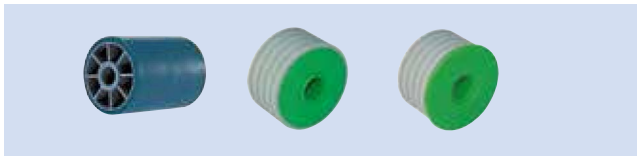

고회전성 리턴 롤러 ····· 240

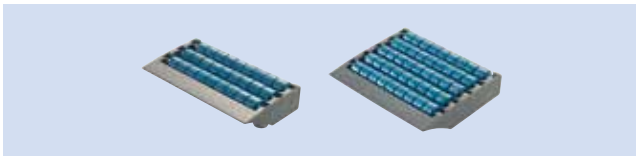

모듈 트랜스퍼 롤러 플레이트 ····· 244



슬라이드 슈 ····· 243



슬라이드 슈ー ····· 243

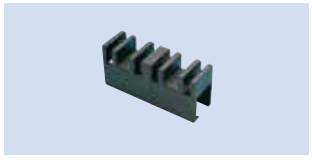

스페이서 ····· 243



와셔 ····· 243

프레임 서포트 부품

설치 예시264·265p



베어링 헤드 ····· 267



사이드 톱 브라켓 ····· 268



커넥팅 조인트 ····· 268



리덕션 부쉬 ····· 271



스레드 튜브 엔드 ····· 271



서포트 베이스 ····· 269·270



유니버설 풋 ····· 271～274

제품 가이드 부품

설치 예시275·276p

가이드 레일

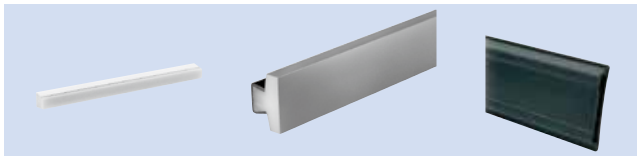

가이드 레일 ····· 278

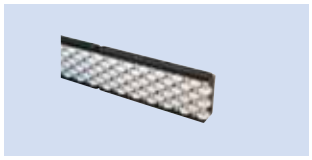

어큐뮬레이션
롤러 사이드 가이드 ····· 279

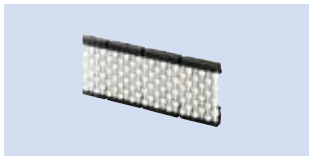

롤러 모듈
사이드 가이드S ····· 279

톱 체인 컴포넌트

생산 가이드 부품

설치 예시 275·276p

가이드 레일 클램프 & 각종 클램프



가이드 레일용 클램프 ····· 280·281

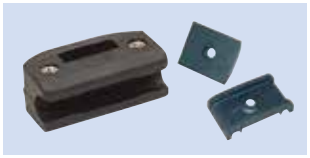

환봉용 클램프 ····· 282



T형 클램프 ····· 285



크로스 블록 ····· 283·284



열센서 클램프 ····· 281



클램프 레버 ····· 284



가이드바 홀더S ····· 284

조절 브래킷



조절 브래킷 ····· 286



스페이서 ····· 287



조절 헤드 ····· 288



노브 ····· 288

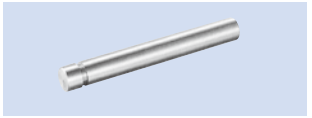

가이드 핀 ····· 289

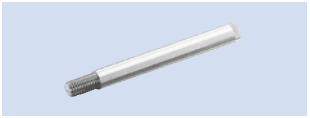

클램프 핀 ····· 289

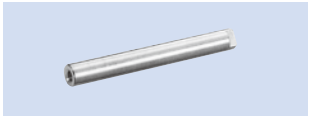

브래킷 핀 ····· 289

트레이 서포터



트레이 서포터 ····· 290



고정 와셔 ····· 290

베어링 유니트

설치 예시291p



마름모꼴 플랜지형 ····· 292



사각 플랜지형 ····· 293

분해·연결 공구

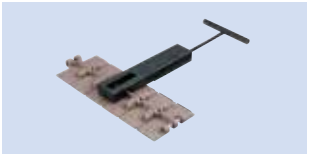

분해·연결 공구 ·· 260·261

톱 체인

플라스틱 톱 체인

플라스틱 모듈러 체인

31p

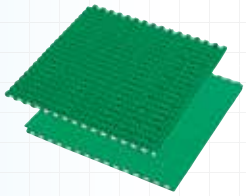

플라스틱 톱 체인

105p

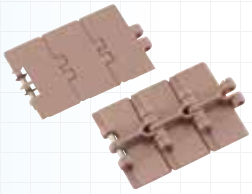

플라스틱 블록 체인

195p



스테인리스 톱 체인

스테인리스 톱 체인

213p



톱 체인 부품 & 톱 체인 컴포넌트

225p

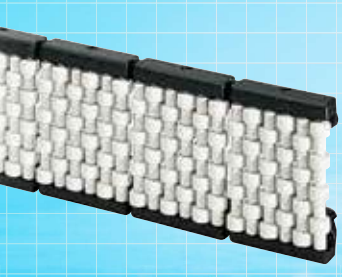







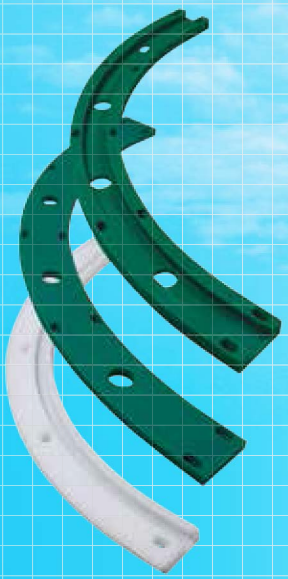













[종 합 목 차]

톱 체인의 특징·분류 ····· 3
톱 체인의 라인업 ····· 5
사양 설명(플라스틱 체인 재질) ····· 19

플라스틱 모듈러 체인
직선 반송(넓은 폭 타입) ····· 31
직선 반송(고정 폭 타입) ····· 86

플라스틱 톱 체인
직선 반송 ····· 105
곡선 반송 ····· 133

플라스틱 블록 체인
직선 반송 ····· 195
곡선 반송 ····· 203
직선 반송(스냅 커버 체인) ····· 206

스테인리스 톱 체인
직선 반송 ····· 213
곡선 반송 ····· 217

톱 체인 액세서리
플라스틱 레일 ····· 225
체인 가이드 부품 ····· 239
프레임 서포트 부품 ····· 264
생산 가이드 부품 ····· 275
베어링 유닛 ····· 291
톱 체인용 연결 분해 공구 ····· 260

톱 체인의 선정과 취급 ····· 295
톱 체인의 성능 그래프 ····· 345

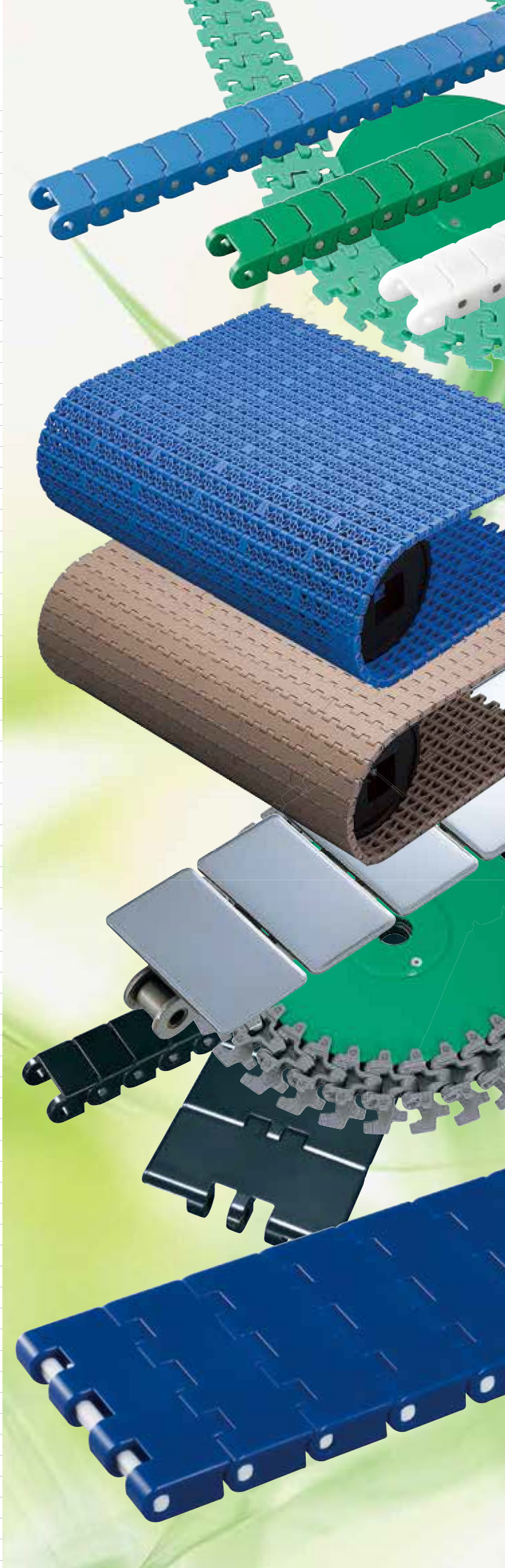

사양 설명(플라스틱 체인 재질)

보통 사양

체인 링크에
범용 폴리아세탈 채용

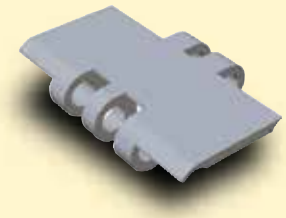

외관색 : 그레이



외관색 : 화이트

1. 범용 타입
   : 기계적 성질에 우수한 일반 등급의 폴리아세탈 수지를 사용하고 있습니다.
2. 대전 방지
   : 정전기에 의한 먼지나 마모분의 부착을 방지하는 대전 방지 기능을 지니고 있습니다.
   (외관색 그레이·블루)
3. 식품위생법에 적합
   : 식품위생법에 적합한 재료를 사용하고 있습니다.

주) 1. 롤러 테이블이나 유니버설 체인처럼 "보통 사양" 으로 표현하지 않은 형식도 있습니다.
2. 외관색은 각 상품의 페이지를 참조해 주십시오.

LF 저마찰·내마모 사양 (LF사양)

체인 링크에
저마찰 · 내마모
폴리아세탈 채용

1. 반송물의 보호
   : 마찰계수가 보통 사양보다 15% ~ 45% 낮아, 어큐뮬레이트 시의 라인 압박을 경감하고 반송물에 흠집이 생기지 않게 해줍니다.
2. 긴 수명(보통 사양과 비교시)
   : 체인 장력의 감소에 의해 수명이 보통 사양 보다 1.2~2배 향상됩니다.
3. 반송물의 분기·집합이 원활
4. 소요 동력의 감소
5. 식품 위생법에 적합
   : 식품 위생법에 적합한 재료를 사용하고 있습니다.

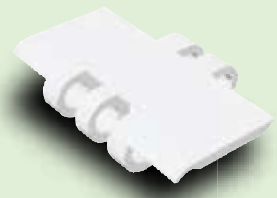

외관색 : 화이트(LFW)

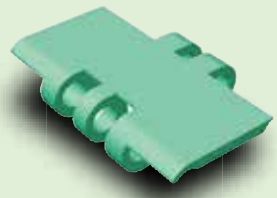

외관색 : 그린(LFG)

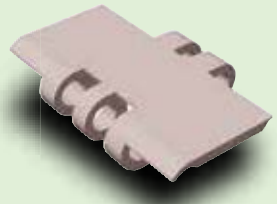

외관색 : 브라운(LFB)

체인 링크의 색은 3종류가 있고 성능은 같습니다.

용도

- 다양한 용도로 사용 가능한 올라운드 타입
- 사용조건이 까다롭고(고속·높은 장력)체인의 마모 신장이 보통 사양으로는 체인의 교체 주기가 짧은 경우
- 라인 압박이 높아 제품의 손상을 특히 방지하고 싶은 경우

보통•LF•ALF 사양의 마모 신장 성능

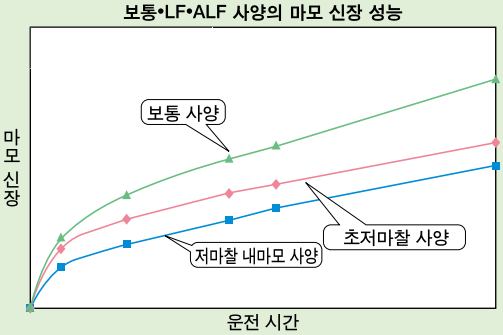

ALF 초 저마찰·내마모 사양

체인 링크에 초 저마찰 · 내마모사양 폴리아세탈 채용

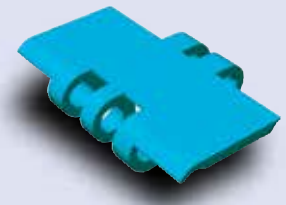

외관색 : 라이트 블루(ALF)

1. 반송물의 보호
   : 드라이 반송 목적에 실리콘 윤활제를 배합 한 당사 오리지날 소재를 새롭게 개발했습니다. ALF 사양은 기존의 구 ULF 사양과 동등의 초저 마찰 계수를 유지하면서 무 윤활 조건에서의 마모 분의 발생량을 크게 줄일 수 있습니다.
2. 반송물의 분기·집합이 원활
3. 소요장력의 감소
4. 식품위생법에 적합
   : 식품위생법에 적합한 재료를 사용하고 있습니다.

주) 실리콘계 윤활제를 배합하였으므로 인쇄 공정에서 자기가 걱정되는 곳에서는 사용하지 말아 주십시오.

용도

- 윤활제를 사용할 수 없는 공정…제함기 라인
- 드라이 윤활제를 사용하는 공정…제함기 라인등의 검사라인
- 어큐물레이터가 있는 컨베이어
- 단열 컨베이어로 체인 속도가 빠른 공정
  …검사 라인,인쇄 라인,싱글 파일러 등

※ALF사양 안내
2017년 4월부터 플라스틱 톱 체인, 2017년 6월부터 플라스틱 모듈러 체인에 대응.
구 ULF사양에 대해서는 문의 주십시오.

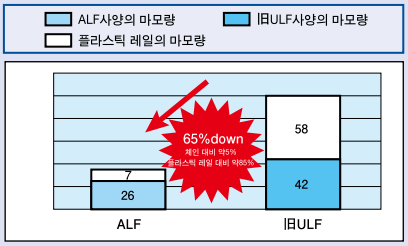

※상기 그래프는 당사 사내 테스트 결과 입니다.
구ULF사양의 마모 체적을100(기준)으로 합니다.
※ALF사양은,구ULF사양과 비교하여 특히 플라스틱 레일의 마모분의 발생을 억제합니다.또한 마모분의 발생을 억제하려면 저 마찰 · 내마모 사양의 PLF의 채용을 권장합니다.~

HG 저마찰·내마모 사양 (HG사양)

체인 링크에 저마찰•내마모 사양 폴리아세탈 채용

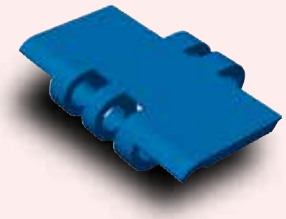

외관색 : 네이비 블루 (HG)

1. 마모분 대책에
   : 저마찰 내마모(LF) 사양보다 내마모성을 20% 향상시켜 컨베이어 개조나 스프로켓 변경없이 저마찰 내마모(HG) 사양으로 변경 가능 (체인을 교환하는 경우에는 레일도 교환하실 것을 권합니다. 특히 PLF사양, PMW사양을 추천합니다.)
2. 반송물의 보호
   : 동마찰 계수가 저마찰 내마모(LF)사양과 동일하고 마찰계수가 보통 사양보다 15%~45% 낮아 어큐물레이터 시의 라인 압박을 경감, 반송물에 흠집이 생기지 않게 합니다.
3. 식품위생법에 적합
   : 식품위생법에 적합한 재료를 사용하고 있습니다.

용도

- 윤활제를 사용할 수 없는 공정…제함기 라인
- 단열 컨베이어로 체인 속도가 빠른 공정
  …검사 라인,인쇄 라인,싱글 파일러 등
- 건조 윤활을 쓰고 있는 공정
  …제함기 라인 등의 검사 라인

각종 사양과의 마찰체적 비교

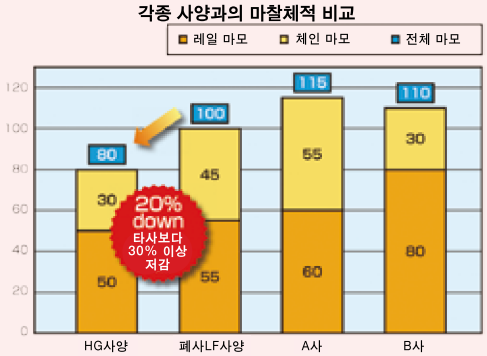

※위의 그래프는 당사 사내 테스트 결과입니다.
폐사LF사양의 마모체적을 약 100으로 하고 있습니다.
체인 타입=TTP826 '체인 속도=60m/min'
상온, 건조한 환경
(주) A사…A사제 신 내마모 사양, 링크재질=폴리에스테르계
B사…B사제 신 내마모 사양, 링크재질=폴리아세탈계

WR 저마찰 사양 (WR사양)

체인 링크에
내식성 폴리아세탈 채용

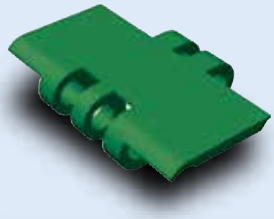

외관색 : 다크 그린(WR)

용도
- 하이포아염소산 소다 등의 약품을 사용하는 경우
- 라인 압력이 높아, 제품의 손상을 특히 방지하고 싶은 경우

1. 반송품의 보호
   : 마찰계수가 보통 사양 보다도 7~28%낮아 어큐물레이터 시의 라인 압박을 경감하고 반송물에 흠집이 생기지 않게 해줍니다.
2. 내식성 : 하이포아염소산 소다 등의 내식성을 향상하여 음료, 식품의 컨베이어에 적합합니다.
3. 반송물의 분기•집합이 원활
4. 소요 동력의 감소
5. 식품 위생법에 적합
   : 식품 위생법에 적합한 재료를 사용하고 있습니다.

NLF 저마찰 사양 (NLF사양)

체인 링크에
저마찰 폴리아세탈 채용

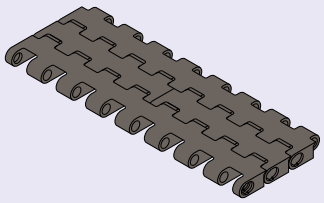

외관색 : 다크 그레이(NLF)

용도
- 다양한 용도로 사용가능한 올라운드 타입
- 라인 압력이 높아, 제품의 손상을 특히 방지하고 싶은 경우

1. 반송품의 보호
   : 마찰계수가 보통 사양 보다도 10~30%낮아 어큐물레이터 시의 라인 압박을 경감하고 반송물에 흠집이 생기지 않게 해줍니다.
2. 반송물의 분기 • 집합이 원활
3. 소요 동력의 감소
4. 식품 위생법에 적합
   : 식품 위생법에 적합한 재료를 사용하고 있습니다.

Y 내약품 사양

체인 링크에
특수 엔지니어링 플라스틱 채용



외관색:
무광 화이트(Y)

1. 내약품성 : 유기용제, 무기염류, 알카리, 산화제 등 여러 약품에 내식성을 보입니다.
2. 내충격성 : 표준 시리즈에 비해 수지가 잘 빠지지 않습니다.
3. 식품 위생법에 적합
   : 식품 위생법에 적합한 재료를 사용하고 있습니다.

연결핀을 티타늄제로 하여 더욱 더 내식성을 향상시킨 슈퍼 내약품 사양(SY)도 있습니다. (각 상품 페이지를 참조해주세요.)

용도
- 리튬이온전지 등의 제조 라인에서의 반송
- 배터리의 반송
- 프린트 기반•실리콘 웨이퍼의 세척 라인에서의 반송
- 식품 공장에서 염소계 등의 약품으로 세척할 필요가 있는 제조 라인에서의 반송(식초를 사용하는 라인이나 레토르트 라인 등)

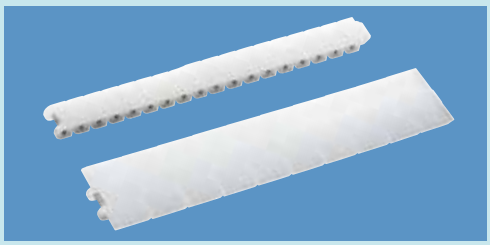

KV 내열 고속 사양

체인 링크에 특수 엔지니어링 플라스틱 채용



외관색 : 블랙(KV150, KV180, KV250※)
※KV250은 플라스틱 톱체인으로는 제작되지 않습니다.





주) 309쪽 KV사양의 사용 상의 주의를 함께 참조해주세요.

1. 최고사용온도 :150℃(기호KV150),180℃(기호KV180), 250℃(기호KV250)
2. 최고속도 :200m/min(플라스틱 톱 체인의 경우)
3. 내약품성 :세척·살균 제품에 우수한 내성이 있습니다.
4. 전도성 :표면저항치가 낮아($10^6\Omega$)정전기를 일으키지 않습니다. 먼지 부착 방지, 스파크 방지에 적합합니다.
5. 난연성 :UL규격V-0클래스(가장 난연성이 높은 클래스)〈KV150은 제외〉
6. 식품위생법에 적합 :식품위생법에 적합한 재료를 사용하고 있습니다.
7. 소음 :소음은2~3db 높게 되어 있습니다.(보통사용과 비교 시) 〈KV150은 제외〉

주) KV150은 건조 상태 전용입니다.

용도

- 수축 포장
- 건조 라인
- 빈 캔 고속 반송라인
- 음료의 충전 전후의 컨베이어
- 폴리아세탈제의 체인 링크로는 침범되는 약품이 묻는 경우

E 전도 사양

체인 링크에 특수 엔지니어링 플라스틱 채용

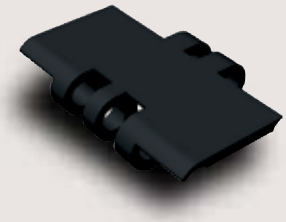

외관색 : 블랙(E)

1. 전도성 : 전도성이 우수합니다.(체적고유 저항률:$10^6\Omega$·cm이하) (보통 사양은$10^{14\sim15}\Omega$·cm)
2. 정전기 억제 : 전기 노이즈, 스파크의 발생을 억제합니다.
3. 식품위생법에 적합 : 식품위생법에 적합한 재료를 사용하고 있습니다.

주)스틸제 스프로켓·레일 등을 이용하여 컨베이어 전체의 어스를 들어주세요.

용도

- 프린트 기반의 납땜 후의 반송
- 태양광 전지판의 라미네이트 공정의 전후, 절단기까지의 반송
- 어큐뮬레이터나 세척기 건조 후의 정전기 대책
- 자동차 부품 (전장부품) 의 반송
- 검은색의 체인이 필요한 경우

HS 고속 사양

체인 링크에 특수 엔지니어링 플라스틱 채용

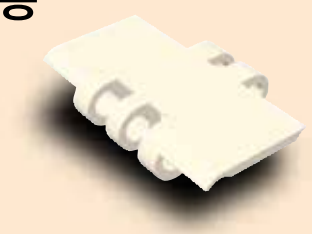

외관색 : 크림(HS)

1. 고속 : 230m/min(직선라인)으로 높은 한계 PV수치를 가지고 있습니다.
2. 식품위생법에 적합 : 식품위생법에 적합한 재료를 사용하고 있습니다.

용도

- 제관·빈 캔의 고속 반송라인

사용 시의 유의점 :
- 건조한 환경 전용입니다.
- 스테인리스핀의 사양만 됩니다.
- 허용 장력은 보통사양의 80%정도
- 고속으로 사용하는 경우 스테인리스 레일 (연마품) 을 사용해주세요.

체인 링크에 항균제 배합 저마찰·내마모 폴리아세탈 채용

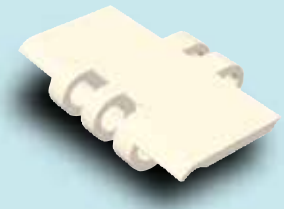

외관색 : 크림(MWS)

1. 항균 플러스 항곰팡이
   : 항균제 제조 회사와 공동으로 개발한 오리지널 항균제를 사용하고 있습니다. 식품과 관계되는 대장균·황색 포도상구균·유산박테리아 등에 항균 효과가 있고 항곰팡이 기능이 있어 푸른 곰팡이 등에 항곰팡이 효과를 발휘합니다.
2. 지속성 : 항균제는 장기적으로 성능이 지속되는 무기질계 항균제를 채용하고 있습니다. 항균제는 플라스틱 소재 제조 단계에서 발라지기 때문에 링크 전체에 균일하게 뿌려져 있어, 표면이 마모되어도 항균・항곰팡이 기능이 지속됩니다.
3. 안전성 : 안전성이 높은 항균제이기 때문에 안심할 수 있습니다. 베이스 재료는 「식품위생법(후생노동성 고시 제20호)」에 적합하지만 항균・항곰팡이 기능의 부가에 의해 더욱더 식품 관계 용도로 적합합니다.
4. 고성능 : 링크 소재에는 저마찰·내마모 사양을 사용하고 있습니다. 항균제 첨가에 의한 성능 변화는 전혀 없고, 우수한 저마찰·내마모성을 발휘합니다.

용도

- 보틀링 공장 내에서의 세정 대책
- 식품 직재나 캔 봉합 작업 전의 식품 반송 컨베이어
- 공정 상의 수분이나 결로수로 젖은 컨베이어 (특히 샤워 장치 출입구나 레토르트 장치 하역기 부 등)
- 환경적으로 컨베이어가 더럽혀지기 쉬운 곳의 곰팡이 예방.

항균·항곰팡이 성능

■35℃×24시간 후의 상태(삭카로미세스)

LF상당품	MWS사양
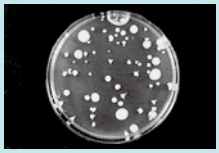	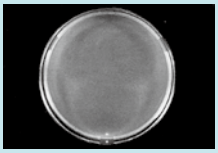

※시험 방법
항균가공 제품의 항균력 시험법I(1995년도판)
필름 밀착법에 준거
・시험의뢰처 재단법인 일본식품 분석센터
・시험성적서 발행년월일 1997년 8월 6일
・시험성적서 발행번호 제397050652-002호

항균력 시험 결과(LF상당품과의 비교)

시험균	시험제품	접종 직후	35℃×24시간 후
대장균	MWS	2.4×10^5	검출되지 않음
	LF상당품	2.4×10^5	2.0×10^7
황색 포도상구균	MWS	1.4×10^5	검출되지 않음
	LF상당품	1.4×10^5	2.9×10^4
삭카로미세스 (효모의 일종)	MWS	2.1×10^3	검출되지 않음
	LF상당품	2.1×10^3	7.9×10^2
유산 박테리아	MWS	1.2×10^4	검출되지 않음
	LF상당품	1.2×10^4	50
병원성 대장균 O-157(H7)	MWS	6.0×10^4	검출되지 않음
	LF상당품	6.0×10^4	1.8×10^3

곰팡이 발육 시험 결과(LF상당품과의 비교)

시험 곰팡이	시험 제품	7일 후	14일 후	21일 후
푸른 곰팡이	MWS	0	0	0
	LF상당품	1	1	3

●시험결과의 표시방법

표시	표시 내용
0	곰팡이의 발육이 확인되지 않는다.
1	곰팡이의 발육이 약간(시험 겉표면의 10% 이하) 확인된다.
2	곰팡이의 발육이 조금(시험 겉표면의 10%~30%) 확인된다.
3	곰팡이의 발육이 중간 정도(시험 겉표면의 30%~60%) 확인된다.
4	곰팡이의 발육이 많이(시험 겉표면의 60%이상) 확인된다.

※시험 방법
ASTM-G21에 준거
・시험의뢰처 재단법인 일본식품 분석센터
・시험성적서 발행년월일 1997년 7월 18일
・시험성적서 발행번호 제397050653-001호

DIA (건조한 환경 전용) 내충격 사양

체인 링크에 특수 엔지니어링 플라스틱 채용

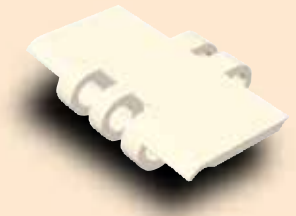

외관색 : 크림(DIA)

1. 초내충격성 : 충격을 받아도 수지가 빠지기 어렵고, 또 만일 체인이 절단되어도 수지의 파편이 비산되기 어렵습니다.
2. 고마찰 : 마찰 계수는 보통 사양의 1.2배, 건조 조건에서 약간의 경사에서도 사용할 수 있습니다.
3. 식품위생법에 적합
   : 식품위생법에 적합한 재료를 사용하고 있습니다.
4. 경량 : 폴리아세탈제의 톱 체인에 비해 20% 경량으로 되어 있습니다. 취급이 용이하고 소요 동력의 저감에 효과가 있습니다.

내충격 성능 (충격이 가해질 때의 빠지지 않는 정도)
D I A >> D I Y > 보통 사양
우수함 ◀——▶ 뒤떨어짐

주) 건조한 환경 전용입니다. 물이나 윤활수가 있는 습한 환경에서는 사용하지 말아주십시오.

용도

- 빵 공장에서의 트레이 반송
- 식품 직재의 건조한 반송 컨베이어
- 약간의 경사가 있는 식품 반송 컨베이어



DIY (건조 & 습한 환경 겸용) 내충격 사양

체인 링크에 특수 엔지니어링 플라스틱 채용

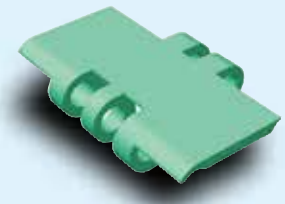

외관색 : 그린(DIY)

1. 내충격성 : 폴리아세탈 수지제와 비교하면 충격이 가해져도 빠지기 어렵게 되어 있습니다.
2. 내약품성 : 세정·살균 제품에 대해 내약품성이 우수합니다. 자주 살균 세정 되는 컨베이어에 적합합니다.
3. 비점착성 : 체인에 반송물이 점착되기 어렵습니다.
4. 내자외선성 : 폴리아세탈 수지제에 비해 내후성이 우수합니다.
5. 식품위생법에 적합
   : 식품위생법에 적합한 재료를 사용하고 있습니다.

내충격 성능 (충격이 가해질 때의 빠지지 않는 정도)
D I A >> D I Y > 보통 사양
우수함 뒤떨어짐

주) 저온 환경 등, 조건에 따라 수지의 파편이 비산되는 경우가 있습니다.

용도

- 습한 환경에서의 식품 혹은 용기 반송
- 자주 살균 세정되는 경우
- 폴리아세탈제 체인을 사용하여 빠짐이 곤란한 경우

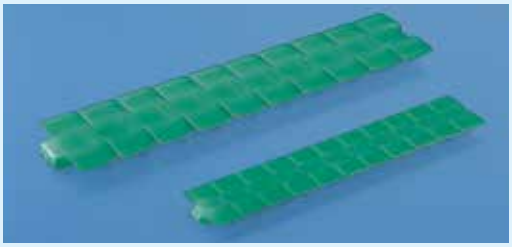

MPD/MPW 금속 탐지 사양

체인 링크에
특수 엔지니어링 플라스틱 채용



외관색 : 블랙(MPD, MPW)

1. 금속검출기로 검출 가능
   : 만일 체인이 빠져서 식품에 섞여 들어가버린 경우에도 금속검출기로 발견하여 미연에 유실을 막을 수 있습니다.
2. 내충격성 : 충격이 가해져도 파편이 비산이 어렵게 되어 있습니다.
3. 식품위생법에 적합
   : 식품위생법에 적합한 재료를 사용하고 있습니다.
4. 사용 환경 : 건조한 상태 전용 (기호 : MPD),
   습한 상태 전용 (기호 : MPW)
5. 허용 장력 : MPD : 보통 사양의 80%정도
   MPW: 보통 사양의 40%정도

용도

- 포장기 앞의 식품 직재의 반송 컨베이어
- 식품(냉동 우동 등)의 직재(MPW)。
- 제빵 공장에서의 트레이 반송(MPD)。



HTW 고온 사양

체인 링크에
폴리프로필렌 채용

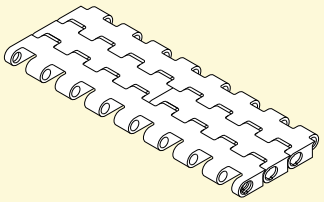

외관색 : 화이트(HTW)

1. 사용 가능 온도 : 105℃。
   끓는 물이 튀는 음료 공장의 워머, 쿨러용 체인에 알맞습니다.
2. 내약품성 : 산, 알카리를 포함해 내약품성에 우수합니다.
3. 고마찰 : 마찰 계수는 보통 사양의 약1.2~1.6배. 건조 조건에서 약간의 경사 반송에 사용 가능합니다.
4. 경량 : 폴리아세탈제의 체인에 비해 40%정도 경량입니다.
   소요 동력의 저감에 효과가 있습니다.
5. 식품위생법에 적합
   : 식품위생법에 적합한 재료를 사용하고 있습니다.

주) 최대 허용 장력은 보통 사양의 정도입니다.

용도

- 음료 공장의 워머,쿨러용 체인
- 전지의 반송 라인
- 약간의 경사가 있는 반송 컨베이어

Other 그 외의 사양

사 양	특징•용도	사용 상의 유의점
냉동고 시리즈 <LTW>	●링크:폴리에틸렌,화이트 ●핀 :폴리에틸렌 ●냉동고 용 컨베이어 용도 ●저온 환경에서의 반송에 적합합니다. ●식품 위생법에 적합	●허용 장력은 보통 사양의 약33% ●사용 온도 범위:−70～60℃ ●대응 체인 형식 플라스틱 모듈러 체인 BTN5, BTC6, BTN6, BTC8한정
대전 방지 사양 <SE>	●링크:특수 폴리아세탈, 그레이 ●핀 :SUS304, 플라스틱핀 ●체적 고유 저항률:$1\times10^{13}\Omega\cdot cm$ (보통 사양 $1\times10^{14\sim15}\Omega\cdot cm$) ●정전기에 의한 먼지, 마모가루 부착 대책 (건조 반송 시의 정전기 대책) ●외관색 그레이와 그린의 보통 사양은 대전 방지 기능이 부여되어 있습니다. ●식품 위생법에 적합	●허용 장력은 보통 사양과 동일 ●마찰 계수는 보통 사양과 동일 ●로렛핀 사양:가능 ●플라스틱핀 사양:가능 ●스프로켓, 레일 등 스틸에 어스 필요 ●사용 온도 범위:−20～(60)80℃ (60)는 플라스틱핀이 젖거나 습한 경우
중마찰 사양 <MF>	●링크:옐로우 ●핀 : SUS304, 플라스틱핀 ●중간 정도의 고마찰재로 경사 반송에 적합합니다. ●건조 환경 전용입니다. ●식품 위생법에 적합	●허용 장력은 보통 사양의 75%정도 ●마찰 계수는 보통 사양의1.1배 ●사용 온도 범위:−20～80℃(건조 한정)
슈퍼 내약품 사양 <SY>	●링크:특수 엔지니어링 플라스틱, 무광 화이트 ●핀 :티타늄 (인서트 너트 핀) ●Y사양의 핀을 티타늄으로 바꾸어 더욱더 내약품성을 향상 시킨 사양 ●식품 위생법에 적합	●허용 장력은 보통 사양의 50%정도 ●마찰 계수는 보통 사양과 동일 ●D핀 사양:**불가** ●플라스틱핀 사양:**불가** ●화기가 있는 장소나 고온에서는 사용하지 말아 주십시오. ●사용 온도 범위:−20～80℃
내산 사양 <AR>	●링크:특수 엔지니어링 플라스틱, 화이트 ●핀 :SUS304 ●보통 사양, 사양에 비해 내식성이 우수하다. 단, 강한 산 강한 알카리에는 침범된다. ●하이포아 염소산 Na가 들어간 비눗물에 의한 내식 대책 등 ●식품 위생법에 적합	●허용 장력은 보통 사양의 90%정도 ●마찰 계수는 보통 사양과 동일 ●플라스틱핀 사양:**불가** ●60℃ 이상의 온수가 튀는 환경에서의 사용은 **불가** ●사용 온도 범위:−20～(60)80℃ (60)는 젖거나 습한 경우
내자외선 사양 <UVR>	●링크:특수 폴리아세탈, 라이트 그레이 ●핀 :SUS304, 플라스틱핀 ●실외에서의 자외선 열화(변색, 강도 저하)에 대한 내성이 보통 사양, LF 사양에 비해 우수하다. ●식품 위생법에 적합	●허용 장력은 보통 사양과 동일 ●마찰 계수는 보통 사양과 동일 ●로켓핀 사양:**불가** ●플라스틱핀 사양:가능 ●사용 온도 범위:−20～(60)80℃ (60)는 플라스틱핀이 젖거나 습한 경우
저마찰 내마모 사양 <CB>	●링크:특수 폴리아세탈, 블루 ●WT2525, TTUPM-H 전용 체인 사양(재질)입니다. ●식품 위생법에 적합	●사용 온도 범위:−20～(60)80℃ (60)는 젖거나 습한 경우

※상기 이외의 사양 (고객의 특수한 사용 환경)도 제작 가능하므로 당사에 상담하여 주십시오.
※상기 사양의 각 상품의 대응의 가부는 367페이지 또는 당사에 문의하여 주십시오.
※핀의 사양에 관해서
●D핀 사양 : 단면이 D형 모양으로 되어 있어, 돌기가 있습니다. 이 돌기가 링크 본체에 걸려 핀 빠짐을 방지합니다.
●로렛핀 사양 : 연결하는 핀에 로렛 가공을 하였습니다.
링크 본체와 로렛 가공부가 끼워져 핀 빠짐을 방지합니다.

상세는 다음 페이지의 핀 형상을 확인해주십시오.

핀 재질

플라스틱핀 사양

스테인리스핀 대신에
특수 엔지니어링 플라스틱 채용

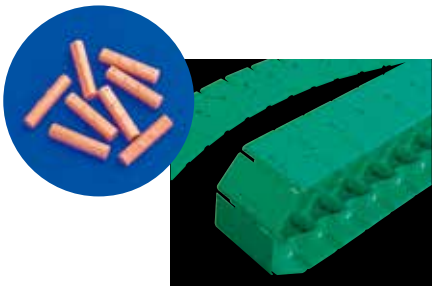

1. 스테인리스핀과 거의 같은 허용 장력 (80~100%)
   두꺼운 플라스틱핀이나 경첩부 구조에 연구를 더했습니다.
2. 긴 수명 :쯔바키 독자의 재질의 조합에 의해, 건조·비눗물·물 등의 각종 조건에 있어 우수한 핀~부쉬 간의 내마모성을 발휘합니다.특히 수윤활로 효과를 발휘합니다.
3. 경량 :스테인리스제 핀의 톱 체인 비교 75~85%.
   취급이 용이, 소요 동력이나 소음의 감소에 효과가 있습니다.
4. 폐기가 간단 :체인 전체가 엔지니어링 플라스틱이므로 그대로 폐기 가능합니다.
5. 식품위생법에 적합 :링크·핀과 함께 식품위생법에 적합한 재료를 사용하고 있습니다.

주) 1. 311페이지의 플라스틱핀 사양의 사용 상 주의를 같이 참조해 주십시오.
2. 플라스틱핀 사양은 젖거나 습한 경우 사용 온도가 60℃까지 허용됩니다.

용도

폐기물로의 대응	●폐기 비용 감소
전자파 관련	●금속탐지기, 가열장치, 그 외
수윤활	●스테인레스핀 사양에서는 마모 신장 수명이 짧은 경우

수윤활 환경에서의 마모 신장

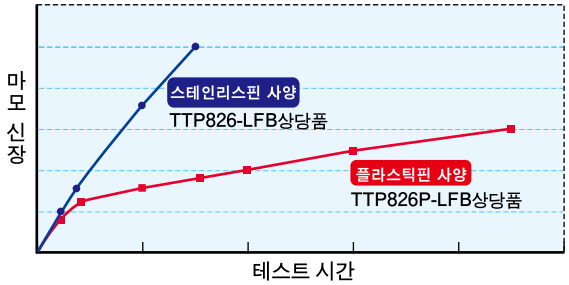

스테인리스핀 사양

특징 표준 : 세계에서 가장 일반적인 연결핀입니다.
확실한 허용 장력 : 톱 체인의 강도를 지지합니다.

용도 특히 열(환경 온도, 온수<60℃이상> 등)이 작용하는 경우

핀 형상

D핀

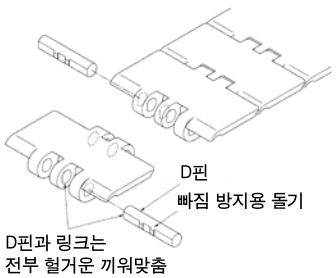

널링핀

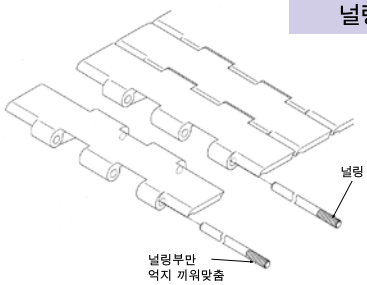

■억지 끼워맞춤(널링핀)
- 축과 구멍을 조합할 때 항상 항상 체결 여유가 생기는 끼워맞춤.
- 구멍의 공차역이 완전히 축(핀, 혹은 부쉬)의 공차역의 아래쪽에 있는 끼워맞춤.

■헐거운 끼워맞춤(D핀)
- 축과 구멍을 조합할 때 항상 틈새가 생기는 끼워맞춤.
- 구멍의 공차역이 완전히 축 (핀, 혹은 부쉬)의 공차역의 위쪽에 있는 끼워맞춤.

■헐거운 끼워맞춤인 D핀 타입을 추천합니다.

■널링핀과 D핀
- 체인의 강도 등의 성능은 동일합니다.
- 특히 D핀은 이하와 같은 사용 환경의 경우 추천합니다.
  보통 보다 온도가 높거나 혹은 낮은 경우.
  체인에 약품이 가해지는 경우.
  자외선 (실외에서의 사용) 을 쬐는 경우.
  (약품은 295페이지의 내식표에서「○」혹은「△」로 기재되어 있는 것을 참조해 주십시오.)

주) 체인이나 사양에 의해 사용가능한 핀 형상이 다릅니다.

체인 형번 변경에 관한 안내

2012 년 4 월부터 발행되는 톱 체인 카탈로그에서는 이하의 쯔바키 야마큐 체인제 톱 체인의 형번을 변경하게 되었습니다 .

●와이드 톱 체인 & 스프로켓 , 액세서리

구형번	신형번	비고	표기 예	
			구형번 예	신형번 예
WT1505K ■ - ●	WT1505-K ■ - ●	■에는 체인 폭 , ●에는 사양이 들어갑니다 .	WT1505K48-ULF	WT1505-K48-ALF
WT1505GK ■ - ●	WT1505G-K ■ - ●		WT1505GK60-UL	WT1505G-K60-LFG
WT1505GTOK ■ - ●	WT1505GTO-K ■ - ●		WT1505GTOK36-UL	WT1505GTO-K36-LFG
WT1506K ■ - ●	WT1506-K ■ - ●		WT1506K48-ULF	WT1506-K48-ALF
WT2505K ■ - ●	WT2505-K ■ - ●		WT2505K36-LFG	WT2505-K36-LFG
WT2506K ■ - ●	WT2506-K ■ - ●		WT2506K72-HTW	WT2506-K72-HTW
WT3005K ■ - ●	WT3005-K ■ - ●		WT3005K60-UL	WT3005-K60-LFG
WT3005GK ■ - ●	WT3005G-K ■ - ●		WT3005GK48-ULF	WT3005G-K48-ALF
WT3086K ■ - ●	WT3086-K ■ - ●		WT3086K1020-UL	WT3086-K1020-LFG
WT3086GK ■ - ●	WT3086G-K ■ - ●		WT3086GK850-ULF	WT3086G-K850-ALF
WT3816K ■ - ●	WT3816-K ■ - ●		WT3816K2000-HTW	WT3816-K2000-HTW
WT1505GM300- ●	WT1505G-M300- ●		WT1505GM300-UL	WT1505G-M300-LFG
WT1505GTOM ■ - ●	WT1505GTO-M ■ - ●		WT1505GTOM600-ULF	WT1505GTO-M600-ALF
WT1505TODM450(▲)- ●	WT1505TOD-M450 ▲ - ●	●에는 사양 , ▲에는 L,R 이 들어갑니다 .	WT1505TODM450(L)-LFG	WT1505TOD-M450L-LFG
WT2505TODM ■ (▲)- ●	WT2505TOD-M ■▲ - ●	■에는 체인 폭 , ●에는 사양 , ▲에는 L,R 이 들어갑니다 .	WT2505TODM450(R)-UL	WT2505TOD-M450R-WR
WT2505GM ■ - ●	WT2505G-M ■ - ●	■에는 체인 폭 , ●에는 사양이 들어갑니다 .	WT2505GM450-ULF	WT2505G-M450-ALF
WT2505M ■ - ●	WT2505-M ■ - ●		WT2505M325-LFG	WT2505-M325-LFG
WT3005GM ■ - ●	WT3005G-M ■ - ●		WT3005GM300-UL	WT3005G-M300-LFG
WT3086GM85- ●	WT3086G-M85- ●	●에는 사양이 들어갑니다 .	WT3086GM85-UL	WT3086G-M85-LFG
WT3085C325- ●	WT3085-C325- ●		WT3085C325-UL	WT3085-C325-WR
SW1500/24- ★ R	WT-SW1500-24T ★	구형번 앞에 "WT-" 가 붙고 , ★에는 축홀 직경이 들어갑니다 .	SW1500/24-40R	WT-SW1500-24T40
SW1500/ ■ - ★ S	WT-SW1500- ■ T ★ S	구형번 앞에 "WT-" 가 붙고 , ■에는 톱니 수 , ★에는 축홀 직경이 들어갑니다 .	SW1500/33-40S	WT-SW1500-33T40S
N1500/12T-30R	WT-N1500-12T30	구형번 앞에 "WT-" 가 붙습니다 .	N1500/12T-30R	WT-N1500-12T30
S1500/ ■	WT-S1500- ■ T	구형번 앞에 "WT-" 가 붙고 , ■에는 사이즈가 들어갑니다 .	S1500/32	WT-S1500-32T
SW2500/ ■ - ★ R	WT-SW2500- ■ T ★	구형번 앞에 "WT-" 가 붙고 , ■에는 톱니 수 , ★에는 축홀 직경이 들어갑니다 .	SW2500/18-35R	WT-SW2500-18T35
S3816/ ■	WT-S3816- ■ T	구형번 앞에 "WT-" 가 붙고 , ■에는 사이즈가 들어갑니다 .	S3816/24	WT-S3816-24T
SP-3085C3- ■	WT-S3085C3- ■ T	■에는 사이즈가 들어갑니다 .	SP-3085C3-16-1/2	WT-S3085C3-33T
NB- ■ (●)	WT-NB ■ - ●	구형번 앞에 "WT-" 가 붙고 , ■에는 폭 , ●에는 재질 등급이 들어갑니다 .	NB-302(SJ-CNO)	WT-NB302-CNO
NB-151TO ▲ (●)	WT-NB151TO ▲ - ●	구형번 앞에 "WT-" 가 붙고 , ▲에는 L,R, ●에는 재질 등급이 들어갑니다 .	NB151TOR(10-301)	WT-NB151TOR-10-301
NR ■	WT-NR ■	구형번 앞에 "WT-" 가 붙고 , ■에는 폭이 들어갑니다 .	NR151	WT-NR151
NR76TO	WT-NR76-TO	구형번 앞에 "WT-" 가 붙습니다 .	NR76TO	WT-NR76-TO
DP ■	WT-DP ■	구형번 앞에 "WT-" 가 붙고 , ■에는 사이즈가 들어갑니다 .	DP30	WT-DP30

●플라스틱 톱 체인 & 스프로켓 , 액세서리

구형번	신형번	비고	표기 예	
			구형번 예	신형번 예
OTD32- ●	TP-OTD32- ●	구형번 앞에 "TP-" 가 붙고 , ●에는 사양이 들어갑니다 .	OTD32	TP-OTD32
UB36- ●	TP-UB36- ●		UB36-ULF	TP-UB36-ALF
PT ■ (★)- ●	TP-PT ■ - ★ - ●	구형번 앞에 "TP-" 가 붙고 , ■에는 체인 폭 , ●에는 톱 플레이트사양 , ★에는 롤러 체인사양이 들어갑니다 .	PT44(SUS)-LFG	TP-PT44-SS-LFG
PT ■ S(★)- ●	TP-PTS ■ - ★ - ●		PT100S-LFG	TP-PTS100-LFG
● 1873 ★ T-K325	TP-1873- ★ -TK325- ●	●에는 톱 플레이트 사양 , ★에는 롤러 체인사양이 들어갑니다 .	LFB1873T-K325	TP-1873-TK325-LFB
● 1843 ★ G ▲	TP-1843- ★ -G- ▲ - ●	▲에는 그립 플라스틱 바의 형태 · 재질 , ●에는 톱 플레이트 사양 , ★에는 롤러 체인사양이 들어갑니다 .	LFB1843SSGJU	TP-1843-SS-G-JU-LFB
● 1873 ★ G ▲	TP-1873- ★ -G- ▲ - ●		LFB1873GDN	TP-1873-G-DN-LFB
50UNS	TP-50UNS	구형번 앞에 "TP-" 가 붙습니다 .	50UNS	TP-50UNS
50UNS-D76	TP-50UNS-D76		50UNS-D76	TP-50UNS-D76
50UN-T95	TP-50UN-T95		50UN-T95	TP-50UN-T95
36AK1	TP-36AK1		36AK1	TP-36AK1
30UTW-LAP	TP-30UTW-LAP		30UTW-LAP	TP-30UTW-LAP
TTP- ■ T- ★ -P	TTP- ■ T ★	■에는 톱니 수 , ★에는 축홀 직경이 들어갑니다 .	TTP-25T-30 -P	TTP-25T30
TTUP- ■ T- ★ -P	TTUP- ■ T ★		TTUP-12T-35-P	TTUP-12T35
SP-OTD- ■	TP-OTD ■ T	■에는 사이즈가 들어갑니다 .	SP-OTD-10-1/2	TP-OTD1012T
IW12 ■ - ★	TP-IW12 ■ - ★	■에는 톱니 수톱니 수 (할출), ★에는 축홀 직경이 들어갑니다 .	IW1221-40	TP-IW1221-40
SP-UB- ■	TP-UB ■ T	■에는 사이즈가 들어갑니다 .	SP-UB-13	TP-UB1300T
UB- ■ -IW	TP-IW36UB ■ T	■에는 톱니 수톱니 수이 들어갑니다 .	UB-13-IW	TP-IW36UB1300T
TD ▲ -UB	TP-UB36TW- ▲	▲에는 D(보내는 쪽) 혹은 R(돌아오는 쪽) 이 들어갑니다 .	TDD-UB	TP-UB36TW-D
IW50UNS- ★	TP-IW50UNS10- ★	★에는 축홀 직경이 들어갑니다 .	IW50UNS-40	TP-IW50UNS10-40
50UNST ▲	TP-50UNST ▲	▲에는 1(보내는 쪽) 혹은 2(돌아오는 쪽) 이 들어갑니다 .	50UNST1	TP-50UNST1
310TW ▲	TP-TW ▲	▲에는 D(보내는 쪽) 혹은 R(돌아오는 쪽) 이 들어갑니다 .	310TWD	TP-TWD
SP-50UNT- ■	TP-50UNT- ■ T	■에는 사이즈가 들어갑니다 .	SP-50UNT-10	TP-50UNT-10T
SP-36AK- ■	TP-36AK ■ T	■에는 사이즈가 들어갑니다 .	SP-36AK-13	TP-36AK1300T
SW30UT/ ■ -30R	TP-SW30UT- ■ T30	■에는 사이즈가 들어갑니다 .	SW30UT/15-30R	TP-SW30UT-15T30
IW30UTW/ ■	TP-IW30UTW- ■ T20	■에는 톱니 수톱니 수이 들어갑니다 .	IW30UTW/15	TP-IW30UTW-15T20

●플라스틱 블록 체인 & 스프로켓

구형번	신형번	비고	표기 예	
			구형번 예	신형번 예
PO ★	RSP-PO ★	구형번 앞에 "RSP-" 가 붙고 , ★에는 사이즈가 들어갑니다 .	PO12	RSP-PO12
PO8PF ▲	RSP-PO8PF ▲	구형번 앞에 "RSP-" 가 붙고 , ▲에는 L,R 가 들어갑니다 .	PO8PFL	RSP-PO8PFL
PO8PFT ▲	RSP-PO8PFT ▲		PO8PFTR	RSP-PO8PFTR
PO12-2S	RSP-PO12-2S	구형번 앞에 "RSP-" 가 붙습니다 .	PO12-2S	RSP-PO12-2S
PC082	RSP-PC082		PC082	RSP-PC082
UPO12-2TAB	RSP-UPO122TAB		UPO122TAB	RSP-UPO122TAB
SP-UPO- ■	RSP-UPO ■ T	■에는 톱니 수가 들어갑니다 .	SP-UPO-21	RSP-UPO21T

음료 업계용 플라스틱 체인 시리즈

Bevedolphin

Bevedolphin이란 Beverage와 Dolphin을 융합시킨 것으로
쯔바키가 새로이 제안하는 음료 업계용 플라스틱 체인 시리즈의 명칭입니다.

마치Dolphin이 바다 속을 부드럽게 헤엄치는 것 처럼
빠르고 부드럽게 음료용기를 반송합니다.
쯔바키는 앞으로도 나아갈 음료업계를 향해
Bevedolphin시리즈를 제안합니다.

저마찰 내마모 사양<CB>
링크:특수 폴리 아세탈 블루
TTUPM-H, WT2515 전용 체인 사양(재질) 입니다.
식품 위생법에 적합

TTUPM-H형

자석이 들어있는 레일과의 조합으로
체인의 들뜸 방지

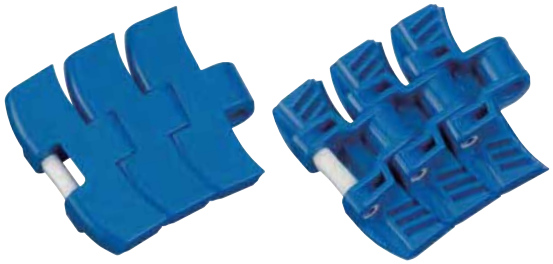

WT2515G-M형

플러그(핀 누락 방지 부품)의 탈락을 방지하기 위해
플러그리스 구조

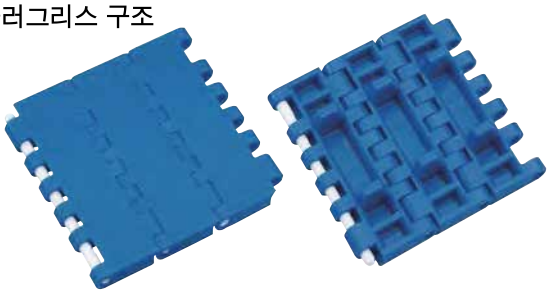

WT2515-W형

핀 빠짐 방지 플러그 방식으로 유지 보수 용이

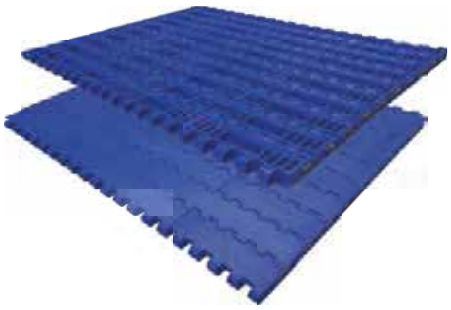

WT2515G-W형

사행 방지 탭 가이드 어태치먼트 부착도 라인업

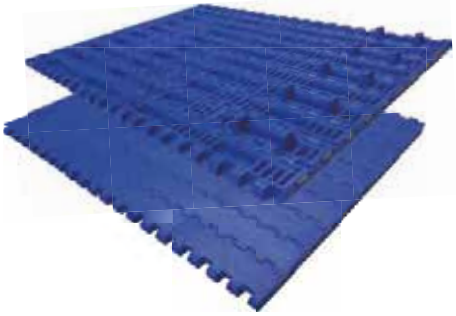

TTUPM-H형과 WT2515G-W(M)형의 조합

동일한 구조의 프레임에 설치 가능

곡선 유형 TTUPM838H 형과 직선 유형 WT2515G-M 형은 동일한 구조의 프레임에 설치 가능합니다. 따라서 다열 배치 시 컨베이어 설계가 간단해 집니다. 설치 예는 아래 그림을 참고 하십시오.

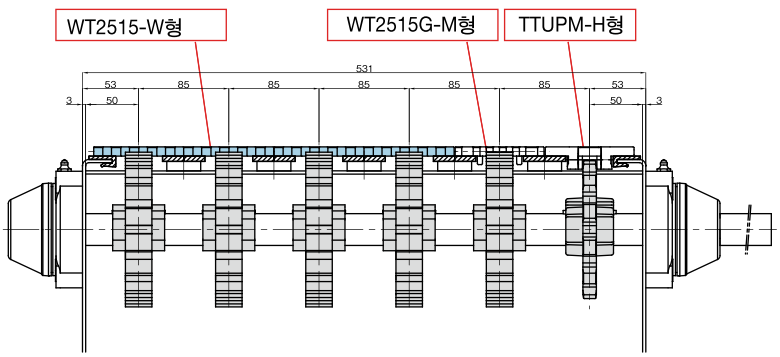

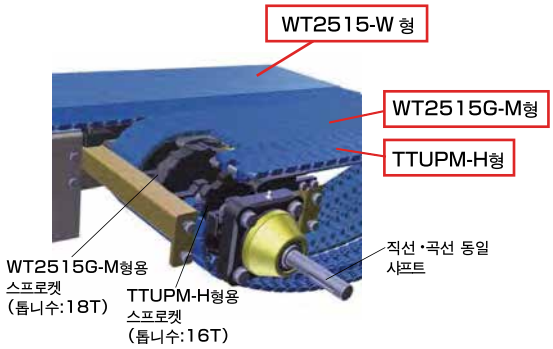

TTUPM-H형

특수 2겹 D형 플라스틱핀 채용

특허 출원중

세계 최초 플라스틱과 금속핀을 융합한 "특수 2겹 D형 플라스틱핀"을 채용하였습니다.플라스틱의 특성을 가지면서 자석의 자력으로 들뜸을 방지 합니다.



특수2겹 D형 플라스틱핀



링크와 핀의 조합

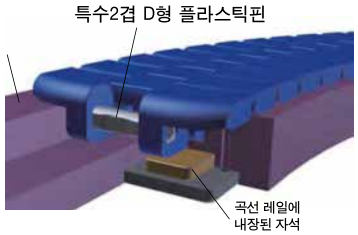

레일과 체인의 조합

체인의 장수명화 기대

물이 사용되는 환경에서 완전금속제의 핀을 사용하는 경우, 체인에는 마모신장이 크게 발생합니다.
그러나 **"특수2겹D형플라스틱핀"** 은 링크와의 접동부가 특수 엔지니어링 플라스틱이기 때문에,
특수엔지니어링 플라스틱의 특성상 마모신장이 억제되고 체인의 장수명화가 기대 됩니다.

●마모신장율 비교 그래프

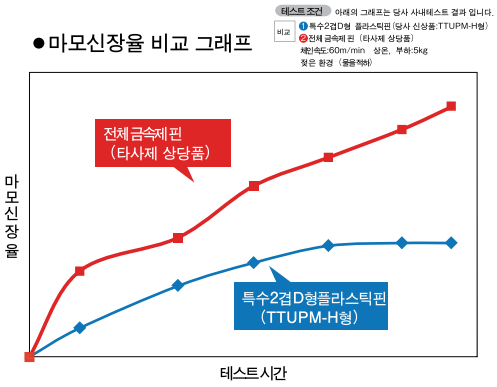

핀의 질량을 대폭 경감

"특수2겹D형 플라스틱핀"에 의해, 핀의 질량을 대폭 경감하였습니다. 전체 금속제핀을 사용하는 경우와 비교하면 15%의 경량화를 실현 하였습니다.또한 곡선부의 자석레일에의 체인의 흡착력도 적정한 레벨까지 경감하여, 전기용량도 경감 가능 합니다.

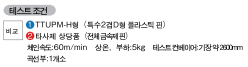

핀의 질량을 경감

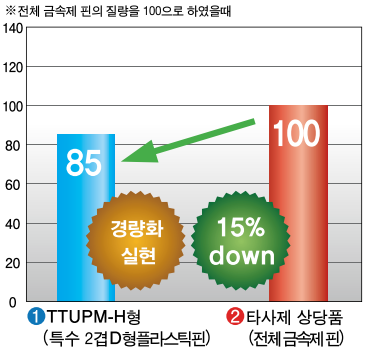

전기 용량 경감 그래프

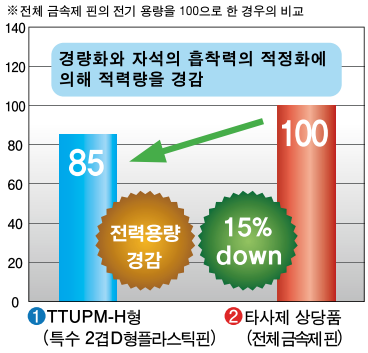

WT2515G-M형

특수 단차 플라스틱 핀의 채용

연결 핀에 특수 단 부착 플라스틱핀을 채용 하였습니다.플러그(핀 누락 방지 부품)방식의 경우, 플러그의 탈락에 의해 이물 혼입이 우려되는 경우가 있었습니다만, 핀누락 방지 기구와 핀이 일체가된 특수 단차 플라스틱핀에는 이물 혼입의 걱정이 없습니다.
링크와 핀의의 심플한 구조로 취급도 간단 합니다.

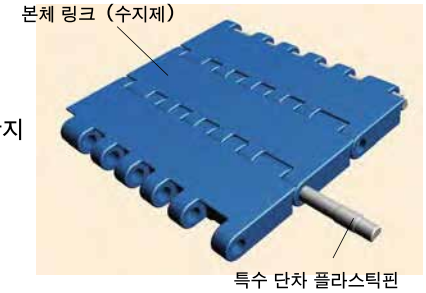

특수 단차 플라스틱핀
(특수 엔지니어링 플라스틱)

WT2515-W형／WT2515G-W형

유지 보수 용이

피치25.4mm, 폭85mm와170mm의 모듈링크의 조합으로 체인을 구성.
핀 누락 방지와 플러그 방식을 채용. 체인의 연결 분해 등 유지 보수가 용이.
사행방지 어태치먼트 부착도 대응 가능합니다.



사행 방지 어태치먼트 없음

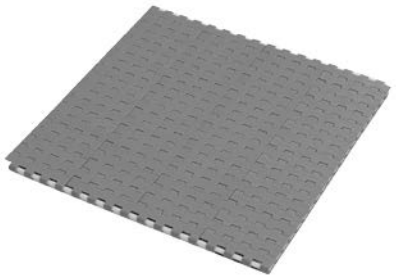

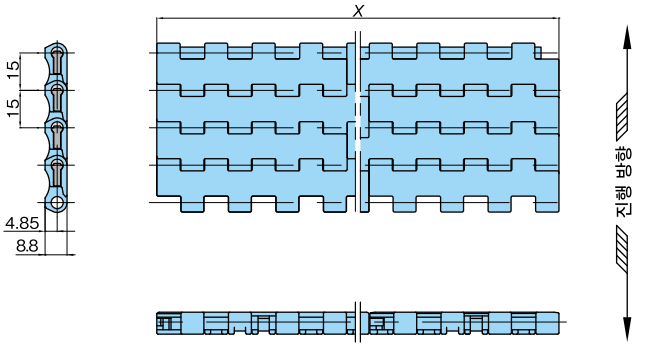

체인 사양	체인 피치 mm	외관색	개공률 %	최대 허용 장력 kN/m {kgf/m}	체인 질량 kg/m²	사용 온도 범위 ℃	핀 재질
ALF	15	블루	2	10.5 {1070}	6.7	−20 ~ (60) 80	특수 엔지니어링 플라스틱
LFG		그린					
NLF		다크 그레이					

주) 1. 최대 허용 장력은 실온(20℃)에 있어서의 값으로, 폭 전체에 균일하게 장력이 작용하는 경우입니다. 상기 표의 최대 허용 장력은 체인 1m폭의 값을 나타내고 있습니다.체인 폭에 맞추어(검토된 폭) × (체인1m폭의 최대 허용 장력)로 산출해 주십시오.
2. 플러그의 외관 색은 황색입니다.
3. 1유니트의 링크 수 (체인 폭) = 500 (K03 ~ 06), 400 (K09 ~ 18), 200 (K21 ~ 30), 160 (K33 ~ 39), 140 (K42 ~ 48), 120 (K51 ~ 60), 100 (K63이상).

사양 대응 일람표

사양		표준 시리즈							고기능 시리즈							
		보통	저마찰 내마모			초저마찰	저마찰		내열 고속	저마찰 내마모	고온	내약품	전도	내충격	항균 항곰팡이	중 마찰
사양 기호		없음	LFW	LFG	LFB	ALF	NLF	WR	KV150/180/250	HG	HTW	Y	E	DIA/DIY	MWS	MF
외관색		그레이	화이트	그린	브라운	블루	다크 그레이	다크 그린	블랙	네이비 블루	화이트	무광 화이트	블랙	크림 / 그린	크림	옐로우
허용 장력 kN/m {kgf/m}		10.5 {1070}							—	10.5{1070}	—	—	8.0{816}	—	—	7.8{796}
허용 속도	윤활 있음	50 (50)							—	50 (50)	—	—	50 (50)	—	—	—
	윤활 없음	50 (30)							—	50 (30)	—	—	50 (30)	—	—	50 (30)
사용 온도 범위		−20 ~ (60) 80							—	−20 ~ (60) 80	—	—	−20 ~ (60) 80	—	—	−20 ~ 80
WT1505-K		△	△	○	△	○	○	△	×	○	×	—	△	×	—	△

주) 1. 「○」: 주문 생산품,「×」: 제작 불가,「△」: 특수형 대응 가능한 경우가 있습니다. 당사에 문의해 주십시오.
2. 허용 장력의 ( ) 안의 값은 초고분자량 폴리에틸렌제 노즈바를 사용한 경우의 값입니다. SJ-CNO (특수 폴리아미드)제 노즈바를 사용하는 경우, 윤활 없이 사용해 주십시오.
3. 사용 온도 범위의 (60)는 습윤 조건의 경우입니다.
4. 중마찰 사양MF는 윤활 없이(무윤활) 사용해 주십시오

체인(플라스틱 핀)

체인 폭 X	초저마찰 내마모 ALF 형번	저마찰 내마모 LFG 형번	저마찰 NLF 형번
76.2	WT1505-K03-ALF	WT1505-K03-LFG	WT1505-K03-NLF
152.4	WT1505-K06-ALF	WT1505-K06-LFG	WT1505-K06-NLF
228.6	WT1505-K09-ALF	WT1505-K09-LFG	WT1505-K09-NLF
304.8	WT1505-K12-ALF	WT1505-K12-LFG	WT1505-K12-NLF
381.0	WT1505-K15-ALF	WT1505-K15-LFG	WT1505-K15-NLF
457.2	WT1505-K18-ALF	WT1505-K18-LFG	WT1505-K18-NLF
533.4	WT1505-K21-ALF	WT1505-K21-LFG	WT1505-K21-NLF
609.6	WT1505-K24-ALF	WT1505-K24-LFG	WT1505-K24-NLF
685.8	WT1505-K27-ALF	WT1505-K27-LFG	WT1505-K27-NLF
762.0	WT1505-K30-ALF	WT1505-K30-LFG	WT1505-K30-NLF
838.2	WT1505-K33-ALF	WT1505-K33-LFG	WT1505-K33-NLF
914.4	WT1505-K36-ALF	WT1505-K36-LFG	WT1505-K36-NLF
1219.2	WT1505-K48-ALF	WT1505-K48-LFG	WT1505-K48-NLF
1524.0	WT1505-K60-ALF	WT1505-K60-LFG	WT1505-K60-NLF

주) 1. 체인 폭은 3인치(76.2mm)단위가 표준 편성입니다. 특수 폭의 편성 및 1524mm이상의 체인도 제작해드리고 있습니다. 당사에 문의해 주십시오.
2. 체인 폭 X는 호칭 폭이며, 실제 폭은 20℃시에 $X^{+0}_{-0.7}$%입니다.또 폭은 온도 변화에 의해 팽창, 수축 합니다. 팽창, 수축은 20℃를 기준으로서 0.00015/℃입니다.
3. BT5전용 스프로켓 BT5-24T 및 BT5-32T는 사용할 수 없습니다.

스프로켓 장착 위치는 321페이지를 참조해 주십시오.

스프로켓 …37, 38p 참조 | 레일 …225, 226, 245p 참조 | 주변부품 …39 ~ 42p 참조 | 리턴부품 …239 ~ 241p 참조 | 성능선도 …355p 참조

사행 방지 어태치먼트 있음

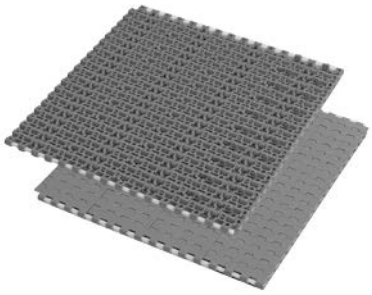

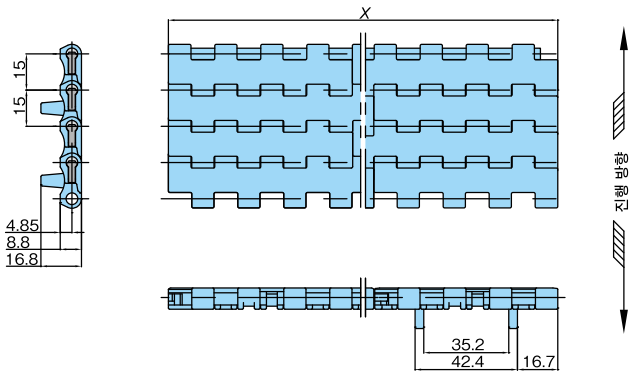

체인 사양	체인 피치 mm	외관색	개공률 %	최대 허용 장력 kN/m {kgf/m}	체인 질량 kg/m²	사용 온도 범위 ℃	핀 재질
ALF	15	라이트 블루	2	10.5 {1070}	6.7	−20 ~ (60) 80	특수 엔지니어링 플라스틱
LFG		그린					
NLF		다크그레이					

주) 1. 최대 허용 장력은 실온(20℃)에 있어서의 값으로, 폭 전체에 균일하게 장력이 작용하는 경우입니다. 상기 표의 최대 허용 장력은 체인 1m폭의 값을 나타내고 있습니다.체인 폭에 맞추어(검토된 폭) × (체인1m폭의 최대 허용 장력)로 산출해 주십시오.
2. 일체형 스프로켓 WT-N1500-12T30를 사용하는 경우, 사행방지 어태치먼트 부착 모듈에 거는 스프로켓 키의 길이를 30mm로 해주십시오.
3. 노즈 바는 사용할 수 없습니다.
4. 플러그의 외관색은 옐로우입니다.
5. 1유니트의 링크 수(체인 폭) = 240 (K06 ~18) , 120 (K21~48) , 100 (K51이상) .

사양 대응 일람표

사양		표준 시리즈							고기능 시리즈							
		보통	저마찰 내마모			초저마찰 내마모	저마찰		내열 고속	저마찰 내마모	고온	내약품	전도	내충격	항균 항곰팡이	중마찰
사양 기호		없음	LFW	LFG	LFB	ALF	NLF	WR	KV150/180/250	HG	HTW	Y	E	DIA/DIY	MWS	MF
외관색		그레이	화이트	그린	브라운	라이트 블루	다크 그레이	다크 그린	블랙	네이비 블루	화이트	무광 화이트	블랙	크림 / 그린	크림	옐로우
허용 장력 kN/m {kgf/m}		10.5 {1070}			—	10.5 {1070}			—	10.5{1070}	—	—	8.0{816}	—	—	7.8{796}
허용 속도	윤활 있음	50			—	50			—	50	—	—	50	—	—	—
	윤활 없음	50			—	50			—	50	—	—	50	—	—	50
사용 온도 범위		−20 ~ (60) 80			—	−20 ~ (60) 80			—	−20 ~ (60) 80	—	—	−20 ~ (60) 80	—	—	−20 ~ 80
WT1505G-K		△	△	○	—	○	○	△	×	△	×	×	△	×	—	△

주) 1. 「○」: 주문 생산품,「×」: 제작 불가,「△」: 특수형 대응 가능한 경우가 있습니다. 당사에 문의해 주십시오.
2. 사용 온도 범위의 (60)는 습윤 조건의 경우입니다.
3. 중마찰 사양MF는 윤활 없이(무윤활) 사용해 주십시오.

체인(플라스틱 핀)

체인 폭 X	초저마찰 내마모 ALF 형번	저마찰 내마모 LFG 형번	저마찰 NLF 형번
152.4	WT1505G-K06-ALF	WT1505G-K06-LFG	WT1505G-K06-NLF
228.6	WT1505G-K09-ALF	WT1505G-K09-LFG	WT1505G-K09-NLF
304.8	WT1505G-K12-ALF	WT1505G-K12-LFG	WT1505G-K12-NLF
381.0	WT1505G-K15-ALF	WT1505G-K15-LFG	WT1505G-K15-NLF
457.2	WT1505G-K18-ALF	WT1505G-K18-LFG	WT1505G-K18-NLF
533.4	WT1505G-K21-ALF	WT1505G-K21-LFG	WT1505G-K21-NLF
609.6	WT1505G-K24-ALF	WT1505G-K24-LFG	WT1505G-K24-NLF
685.8	WT1505G-K27-ALF	WT1505G-K27-LFG	WT1505G-K27-NLF
762.0	WT1505G-K30-ALF	WT1505G-K30-LFG	WT1505G-K30-NLF
838.2	WT1505G-K33-ALF	WT1505G-K33-LFG	WT1505G-K33-NLF
914.4	WT1505G-K36-ALF	WT1505G-K36-LFG	WT1505G-K36-NLF
990.6	WT1505G-K39-ALF	WT1505G-K39-LFG	WT1505G-K39-NLF
1219.2	WT1505G-K48-ALF	WT1505G-K48-LFG	WT1505G-K48-NLF
1524.0	WT1505G-K60-ALF	WT1505G-K60-LFG	WT1505G-K60-NLF

주) 1. 체인 폭은 3인치(76.2mm)단위가 표준 편성입니다. 특수 폭의 편성 및 1524mm이상의 체인도 제작해드리고 있습니다. 당사에 문의해 주십시오.
2. 체인 폭 X는 호칭 폭이며, 실제 폭은 20℃시에 $X^{+0}_{-0.7}$%입니다.또 폭은 온도 변화에 의해 팽창, 수축 합니다. 팽창, 수축은 20℃를 기준으로서 0.00015/℃입니다.
3. BT5전용 스프로켓 BT5-24T 및 BT5-32T는 사용할 수 없습니다.

스프로켓 장착 위치는 321페이지를 참조해 주십시오.

스프로켓 ···37, 38p 참조 레일 ···225, 226, 245p 참조 리턴부품 ···239 ~ 241p 참조 성능선도 ···355p 참조

플라스틱 모듈러 체인 WT1505GTO-K형

클로즈 타입〈직선 반송용〉

사행 방지 어태치먼트 있음

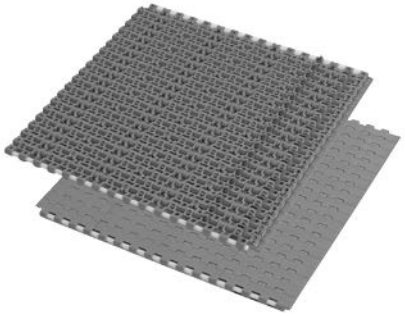

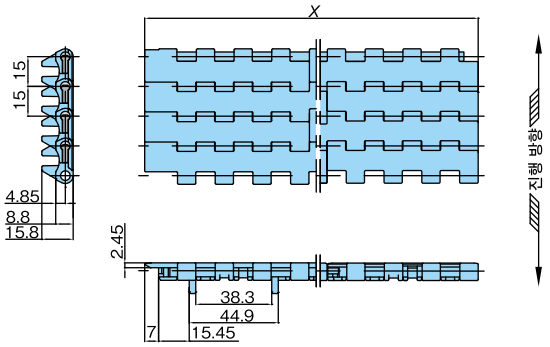

체인 사양	체인 피치 mm	외관색	개공률 %	최대 허용 장력 kN/m {kgf/m}	체인 질량 kg/m²	사용 온도 범위 ℃	핀 재질
ALF	15	라이트 블루	2	10.5 {1070}	6.7	−20 ~ (60) 80	특수 엔지니어링 플라스틱
LFG		그린					
NLF		다크그레이					

주) 1. 최대 허용 장력은 실온(20℃)에 있어서의 값으로, 폭 전체에 균일하게 장력이 작용하는 경우입니다.상기 표의 최대 허용 장력은 체인 1m폭의 값을 나타내고 있습니다.체인 폭에 맞추어(검토된 폭) × (체인 1m폭의 최대 허용 장력)로 산출해 주십시오.
2. 일체형 스프로켓 WT-N1500-12T30를 사용하는 경우, 사행방지 어태치먼트 부착 모듈에 거는 스프로켓 키의 길이를 30mm로 해주십시오.
3. 플러그의 외관색은 옐로우입니다.
4. 1유니트의 링크 수(체인 폭) = 240 (K09 ~18) , 120 (K21~48) , 100 (K51이상) .

사양 대응 일람표

사양		표준 시리즈							고기능 시리즈							
		보통	저마찰 내마모			초저마찰 내마모	저마찰		내열 고속	저마찰 내마모	고온	내약품	전도	내충격	항균 항곰팡이	중마찰
사양 기호		없음	LFW	LFG	LFB	ALF	NLF	WR	KV150/180/250	HG	HTW	Y	E	DIA/DIY	MWS	MF
외관색		그레이	화이트	그린	브라운	라이트 블루	다크 그레이	다크 그린	블랙	네이비 블루	화이트	무광 화이트	블랙	크림 / 그린	크림	옐로우
허용 장력 kN/m {kgf/m}		10.5 {1070}			—	10.5 {1070}			—	10.5{1070}	—	—	8.0{816}	—	—	—
허용 속도	윤활 있음	50 (50)			—	50 (50)			—	50 (50)	—	—	50 (50)	—	—	—
	윤활 없음	50 (30)			—	50 (30)			—	50 (30)	—	—	50 (30)	—	—	—
사용 온도 범위		−20 ~ (60) 80			—	−20 ~ (60) 80			—	−20 ~ (60) 80	—	—	−20 ~ (60) 80	—	—	—
WT1505GTO-K		△	△	○	—	○	○	△	×	△	×	×	△	×	—	×

주) 1. 「○」: 주문 생산품,「×」: 제작 불가,「△」: 특수형 대응 가능한 경우가 있습니다. 당사에 문의해 주십시오.
2. 허용 장력의 () 안의 값은 초고분자량 폴리에틸렌제 노즈바를 사용한 경우의 값입니다. SJ-CNO (특수 폴리아미드) 제 노즈바를 사용하는 경우, 윤활 없이 사용해 주십시오.
3. 사용 온도 범위의 (60)는 습윤 조건의 경우입니다.

체인(플라스틱 핀)

체인 폭 X	초저마찰 내마모 ALF 형번	저마찰 내마모 LFG 형번	저마찰 NLF 형번
235.6	WT1505GTO-K09-ALF	WT1505GTO-K09-LFG	WT1505GTO-K09-NLF
311.8	WT1505GTO-K12-ALF	WT1505GTO-K12-LFG	WT1505GTO-K12-NLF
388.0	WT1505GTO-K15-ALF	WT1505GTO-K15-LFG	WT1505GTO-K15-NLF
464.2	WT1505GTO-K18-ALF	WT1505GTO-K18-LFG	WT1505GTO-K18-NLF
540.4	WT1505GTO-K21-ALF	WT1505GTO-K21-LFG	WT1505GTO-K21-NLF
616.6	WT1505GTO-K24-ALF	WT1505GTO-K24-LFG	WT1505GTO-K24-NLF
692.8	WT1505GTO-K27-ALF	WT1505GTO-K27-LFG	WT1505GTO-K27-NLF
769.0	WT1505GTO-K30-ALF	WT1505GTO-K30-LFG	WT1505GTO-K30-NLF
845.2	WT1505GTO-K33-ALF	WT1505GTO-K33-LFG	WT1505GTO-K33-NLF
921.4	WT1505GTO-K36-ALF	WT1505GTO-K36-LFG	WT1505GTO-K36-NLF
997.6	WT1505GTO-K39-ALF	WT1505GTO-K39-LFG	WT1505GTO-K39-NLF
1073.8	WT1505GTO-K42-ALF	WT1505GTO-K42-LFG	WT1505GTO-K42-NLF
1226.2	WT1505GTO-K48-ALF	WT1505GTO-K48-LFG	WT1505GTO-K48-NLF
1531.0	WT1505GTO-K60-ALF	WT1505GTO-K60-LFG	WT1505GTO-K60-NLF

주) 1. 체인 폭은 3인치(76.2mm) 단위에 날개 치수 7mm를 더한 것이 표준입니다. 특수한 폭의 편집 및 1531mm이상의 체인도 제작해 드리고 있습니다. 당사에 문의해 주십시오.
2. 체인 폭 X는 호칭 폭이며, 실제 폭은 20℃시에 $X^{+0}_{-0.7}$ %입니다. 또 폭은 온도 변화에 의해 팽창, 수축합니다. 팽창, 수축은 20℃를 기준으로서 0.00015/℃입니다.
3. BT5전용 스프로켓 BT5-24T 및 BT5-32T는 사용할 수 없습니다.

스프로켓 장착 위치는 321페이지를 참조해 주십시오.

스프로켓 …37, 38p 참조 레일 …225, 226, 245p 참조 주변파츠 …39 ~ 42p 참조 리턴부품 …239 ~ 241p 참조 성능선도 …355p 참조

플라스틱 모듈러 체인 WT1515-W형

클로즈 타입〈직선 반송용〉

사행 방지 어태치먼트 없음

New

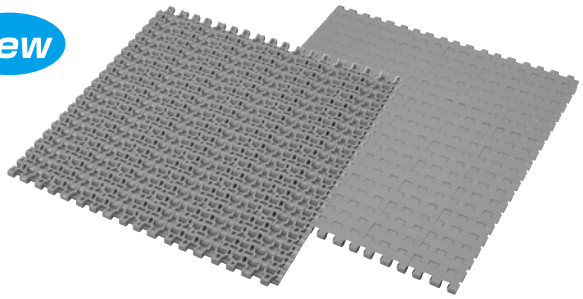

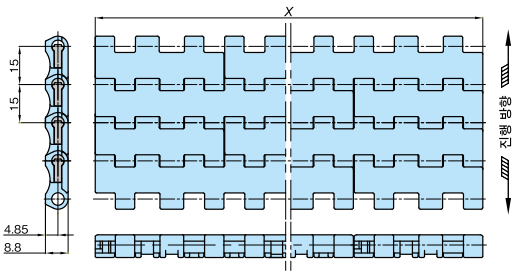

체인 사양	체인 피치 mm	외관색	개공률 %	최대 허용 장력 kN/m {kgf/m}	체인 질량 kg/m²	사용 온도 범위 ℃	핀 재질
ALF	15	라이트 블루	2	10.5 {1070}	6.7	−20 ~ (60) 80	특수 엔지니어링 플라스틱
LFG		그린					

주) 1. 최대 허용 장력은 실온(20℃) 에 있어서의 값으로, 폭 전체에 균일하게 장력이 작용하는 경우입니다. 상기 표의 최대 허용 장력은 체인 1m폭의 값을 나타내고 있습니다.체인 폭에 맞추어(검토된 폭) × (체인 1m폭의 최대 허용 장력) 로 산출해 주십시오.
2. 사용 온도 범위의 (60) 는 습윤 조건의 경우입니다.
3. 체인 허용 속도는 50m/min입니다.
4. 1유니트의 링크 수(체인 폭) = 500 (W50 ~ 150) , 400 (W200 ~ 450) , 200 (W500 ~ 750) , 160 (W800 ~ 950) , 140 (W1000 ~ 1200) , 120 (W1250 ~ 1500) , 100 (W1550이상) .

사양 대응 일람표

사양		표준 시리즈							고기능 시리즈							
		보통	저마찰 내마모			초저마찰 내마모	저마찰		내열 고속	저마찰 내마모	고온	내약품	전도	내충격	항균 항곰팡이	중마찰
사양 기호		없음	LFW	LFG	LFB	ALF	NLF	WR	KV150/180/250	HG	HTW	Y	E	DIA/DIY	MWS	MF
외관색		그레이	화이트	그린	브라운	라이트 블루	다크 그레이	다크 그린	블랙	네이비 블루	화이트	무광 화이트	블랙	크림 / 그린	크림	옐로우
허용 장력 kN/m {kgf/m}		10.5 {1070}							—	10.5{1070}	—	—	—	—	—	7.8{796}
허용 속도	윤활 있음	50 (50)							—	50 (50)	—	—	—	—	—	—
	윤활 없음	50 (30)							—	50 (30)	—	—	—	—	—	50 (30)
사용 온도 범위		−20 ~ (60) 80							—	−20 ~ (60) 80	—	—	—	—	—	−20 ~ 80
WT1515-W		△	△	○	△	○	△	△	×	○	×	×	—	×	—	△

주) 1. 「○」: 주문 생산품,「×」: 제작 불가,「△」: 특수형 대응 가능한 경우가 있습니다. 당사에 문의해 주십시오.
2. 허용 장력의 () 안의 값은 초고분자량 폴리에틸렌제 노즈바를 사용한 경우의 값입니다. SJ-CNO (특수 폴리아미드) 제 노즈바를 사용하는 경우, 윤활 없이 사용해 주십시오.
3. 사용 온도 범위의 (60) 는 습윤 조건의 경우입니다.
4. 중마찰 사양MF는 윤활 없이(무윤활) 사용해 주십시오.

체인(플라스틱 핀)

체인 폭 X	초저마찰 내마모 ALF 형번	저마찰 내마모 LFG 형번
50	WT1515-W50-ALF	WT1515-W50-LFG
100	WT1515-W100-ALF	WT1515-W100-LFG
150	WT1515-W150-ALF	WT1515-W150-LFG
200	WT1515-W200-ALF	WT1515-W200-LFG
250	WT1515-W250-ALF	WT1515-W250-LFG
300	WT1515-W300-ALF	WT1515-W300-LFG
350	WT1515-W350-ALF	WT1515-W350-LFG
400	WT1515-W400-ALF	WT1515-W400-LFG
450	WT1515-W450-ALF	WT1515-W450-LFG
500	WT1515-W500-ALF	WT1515-W500-LFG

주) 1. 체인 폭은 50mm단위가 표준 편성입니다. 특수 폭의 편성 및 500mm폭 이상의 체인도 제작해드리고 있습니다. 당사에 문의해 주십시오.
2. 체인 폭 X는 호칭 폭이며, 온도 변화에 의해 팽창, 수축합니다. 팽창, 수축은 20℃를 기준으로서 0.00015/℃입니다.

스프로켓 장착 위치는 321페이지를 참조해 주십시오.

스프로켓 …37, 38p 참조 레일 …225, 226, 245p 참조 주변부품 …39 ~ 42p 참조 리턴부품 …239 ~ 241p 참조 설계선도 …355p 참조

사행 방지 어태치먼트 있음

New

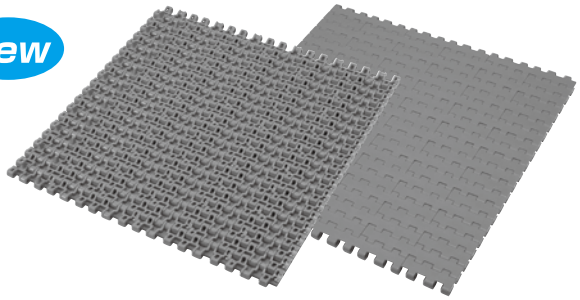

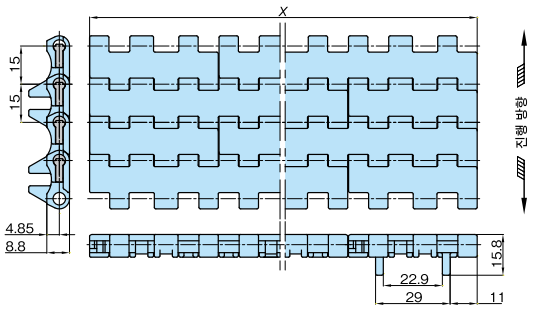

체인 사양	체인 피치 mm	외관색	개공률 %	최대 허용 장력 kN/m {kgf/m}	체인 질량 kg/m²	사용 온도 범위 ℃	핀 재질
ALF	15	라이트 블루	2	10.5 {1070}	6.7	−20 ~ (60) 80	특수 엔지니어링 플라스틱
LFG		그린					

주) 1. 최대 허용 장력은 실온(20℃)에 있어서의 값으로, 폭 전체에 균일하게 장력이 작용하는 경우입니다. 상기 표의 최대 허용 장력은 체인 1m폭의 값을 나타내고 있습니다.체인 폭에 맞추어(검토된 폭) × (체인 1m폭의 최대 허용 장력)로 산출해 주십시오.
2. 사용 온도 범위의 (60)는 습윤 조건의 경우입니다.
3. 체인 허용 속도는 50m/min입니다.
4. 유니트의 링크 수(체인 폭) = 240 (W100 ~ 450) , 120 (W500 ~ 1200) , 100 (W1250이상) .

사양 대응 일람표

사양		표준 시리즈							고기능 시리즈							
		보통	저마찰 내마모			초저마찰 내마모	저마찰		내열 고속	저마찰 내마모	고온	내약품	전도	내충격	항균 항곰팡이	중마찰
사양 기호		없음	LFW	LFG	LFB	ALF	NLF	WR	KV150/180/250	HG	HTW	Y	E	DIA/DIY	MWS	MF
외관색		그레이	화이트	그린	브라운	라이트 블루	다크 그레이	다크 그린	블랙	네이비 블루	화이트	무광 화이트	블랙	크림 / 그린	크림	옐로우
허용 장력 kN/m {kgf/m}		10.5 {1070}							—	10.5{1070}	—	—	—	—	—	7.8{796}
허용 속도	윤활 있음	50 (50)							—	50 (50)	—	—	—	—	—	—
	윤활 없음	50 (30)							—	50 (30)	—	—	—	—	—	50 (30)
사용 온도 범위		−20 ~ (60) 80							—	−20 ~ (60) 80	—	—	—	—	—	−20 ~ 80
WT1515G-W		△	△	○	△	○	△	△	×	○	×	×	—	×	—	△

주) 1. 「○」: 주문 생산품,「×」: 제작 불가,「△」: 특수형 대응 가능한 경우가 있습니다. 당사에 문의해 주십시오.
2. 허용 장력의 () 안의 값은 초고분자량 폴리에틸렌제 노즈바를 사용한 경우의 값입니다. SJ-CNO (특수 폴리아미드) 제 노즈바를 사용하는 경우, 윤활 없이 사용해 주십시오.
3. 사용 온도 범위의 (60)는 습윤 조건의 경우입니다.
4. 중마찰 사양MF는 윤활 없이(무윤활) 사용해 주십시오.

체인(플라스틱 핀)

체인 폭 X	초저마찰 내마모 ALF 형번	저마찰 내마모 LFG 형번
100	WT1515G-W100-ALF	WT1515G-W100-LFG
150	WT1515G-W150-ALF	WT1515G-W150-LFG
200	WT1515G-W200-ALF	WT1515G-W200-LFG
250	WT1515G-W250-ALF	WT1515G-W250-LFG
300	WT1515G-W300-ALF	WT1515G-W300-LFG
350	WT1515G-W350-ALF	WT1515G-W350-LFG
400	WT1515G-W400-ALF	WT1515G-W400-LFG
450	WT1515G-W450-ALF	WT1515G-W450-LFG
500	WT1515G-W500-ALF	WT1515G-W500-LFG

주) 1. 체인 폭은 50mm단위가 표준 편성입니다. 특수 폭의 편성 및 500mm폭 이상의 체인도 제작해드리고 있습니다. 당사에 문의해 주십시오.
2. 체인 폭 X는 호칭 폭이며, 온도 변화에 의해 팽창, 수축합니다. 팽창, 수축은 20℃를 기준으로서 0.00015/℃입니다.
3. 사행 방지 어태치먼트가 있는 타입의 체인 폭 50mm는, 고정 폭 타입 WT1515G-M50을 사용하세요.
4. 사행 방지 어태치먼트 있는 타입 WT1515G-W100는, 고정 폭 타입 WT1515G-M100는 사행 방지 어태치먼트 부분이 다르므로 주의해주십시오.

스프로켓 장착 위치는 321페이지를 참조해 주십시오.

스프로켓 …37, 38p 참조 레일 …225, 226, 245p 참조 리턴부품 …239 ~ 241p 참조 성능선도 …355p 참조

사행 방지 어태치먼트 없음

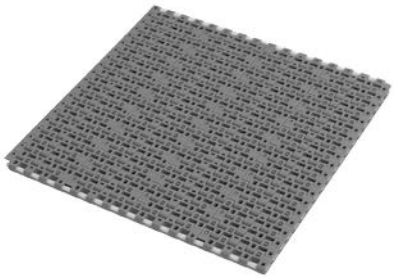

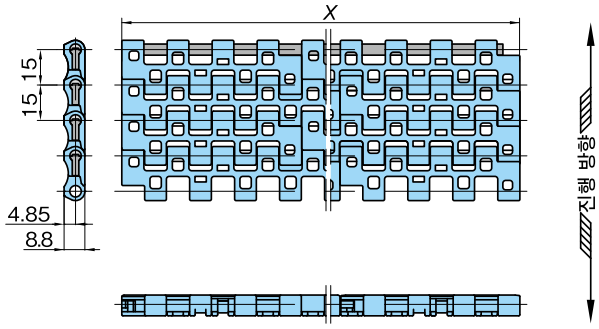

체인 사양	체인 피치 mm	외관색	개공률 %	최대 허용 장력 kN/m {kgf/m}	체인 질량 kg/m²	사용 온도 범위 ℃	핀 재질
ALF	15	라이트 블루	26	10.5 {1070}	6.7	−20 ~ (60) 80	특수 엔지니어링 플라스틱
LFG		그린					
NLF		다크 그레이					

주) 1. 최대 허용 장력은 실온(20℃)에 있어서의 값으로, 폭 전체에 균일하게 장력이 작용하는 경우입니다. 상기 표의 최대 허용 장력은 체인 1m폭의 값을 나타내고 있습니다.체인 폭에 맞추어(검토된 폭) × (체인 1m폭의 최대 허용 장력)로 산출해 주십시오.
2. 플러그의 색은 보통사양・LFB가 옐로우(재질 : 폴리 아세탈), HTW가 블루(재질: 폴리 프로필렌)이 됩니다.
3.. 유니트의 링크 수(체인 폭) = 500 (K03 ~ 06), 400 (K09 ~ 18), 200 (K21 ~ 30), 160 (K33 ~ 39), 140 (K42 ~ 48), 120 (K51 ~ 60), 100 (K63이상).

사양 대응 일람표

사양		표준 시리즈							고기능 시리즈							
		보통	저마찰 내마모			초저마찰 내마모	저마찰		내열 고속	저마찰 내마모	고온	내약품	전도	내충격	항균 항곰팡이	중마찰
사양 기호		없음	LFW	LFG	LFB	ALF	NLF	WR	KV150/180/250	HG	HTW	Y	E	DIA/DIY	MWS	MF
외관색		그레이	화이트	그린	브라운	라이트 블루	다크 그레이	다크 그린	블랙	네이비 블루	화이트	무광 화이트	블랙	크림 / 그린	크림	옐로우
허용 장력 kN/m {kgf/m}		10.5 {1070}							—	10.5{1070}	4.25{434}	—	8.0{816}	—	—	7.8{796}
허용 속도	윤활 있음	50 (50)							—	50 (50)	50	—	50 (50)	—	—	—
	윤활 없음	50 (30)							—	50 (30)	30	—	50 (30)	—	—	50 (30)
사용 온도 범위		−20 ~ (60) 80							—	−20 ~ (60) 80	5 ~ 105	—	−20 ~ (60) 80	—	—	−20 ~ 80
WT1506-K		△	△	○	△	○	○	△	×	△	△	×	△	×	—	△

주) 1. 「○」: 주문 생산품,「×」: 제작 불가,「△」: 특수형 대응 가능한 경우가 있습니다. 당사에 문의해 주십시오.
2. 허용 장력의 () 안의 값은 초고분자량 폴리에틸렌제 노즈바를 사용한 경우의 값입니다. SJ-CNO (특수 폴리아미드) 제 노즈바를 사용하는 경우, 윤활 없이 사용해 주십시오.
3. 사용 온도 범위의 (60)는 습윤 조건의 경우입니다.
4. 중마찰 사양MF는 윤활 없이(무윤활) 사용해 주십시오.

체인(플라스틱 핀)

체인 폭 X	초저마찰 내마모 ALF 형번	저마찰 내마모 LFG 형번	저마찰 NLF 형번
76.2	WT1506-K03-ALF	WT1506-K03-LFG	WT1506-K03-NLF
152.4	WT1506-K06-ALF	WT1506-K06-LFG	WT1506-K06-NLF
228.6	WT1506-K09-ALF	WT1506-K09-LFG	WT1506-K09-NLF
304.8	WT1506-K12-ALF	WT1506-K12-LFG	WT1506-K12-NLF
381.0	WT1506-K15-ALF	WT1506-K15-LFG	WT1506-K15-NLF
457.2	WT1506-K18-ALF	WT1506-K18-LFG	WT1506-K18-NLF
533.4	WT1506-K21-ALF	WT1506-K21-LFG	WT1506-K21-NLF
609.6	WT1506-K24-ALF	WT1506-K24-LFG	WT1506-K24-NLF
685.8	WT1506-K27-ALF	WT1506-K27-LFG	WT1506-K27-NLF
762.0	WT1506-K30-ALF	WT1506-K30-LFG	WT1506-K30-NLF
838.2	WT1506-K33-ALF	WT1506-K33-LFG	WT1506-K33-NLF
914.4	WT1506-K36-ALF	WT1506-K36-LFG	WT1506-K36-NLF
1219.2	WT1506-K48-ALF	WT1506-K48-LFG	WT1506-K48-NLF
1524.0	WT1506-K60-ALF	WT1506-K60-LFG	WT1506-K60-NLF

주) 1. 체인 폭은 3인치(76.2mm) 특수 폭의 편성 및 1524mm이상의 체인도 제작해드리고 있습니다. 당사에 문의해 주십시오.당사에 문의해 주십시오.
2. 체인 폭 X는 호칭 폭이며, 실제 폭은 20℃시에 $X^{+0}_{-0.7}$%입니다. 또 폭은 온도 변화에 의해 팽창, 수축합니다. 팽창, 수축은 20℃를 기준으로서 0.00015/℃입니다.
3. BT5전용 스프로켓 BT5-24T 및 BT5-32T는 사용할 수 없습니다.

스프로켓 장착 위치는 321페이지를 참조해 주십시오.

스프로켓 …37, 38p 참조 레일 …225, 226, 245p 참조 주변부품 …39 ~ 42p 참조 리턴부품 …239 ~ 241p 참조 성능선도 …355p 참조

전용 체인 WT1505(포함G,GTO,TOD)형, 1506형, 1515(포함G)형, 3005(포함G)형, 3086(포함G)형, BTN5(포함-A)형

●분할형 스프로켓 (SW1500)

SW1500-24T

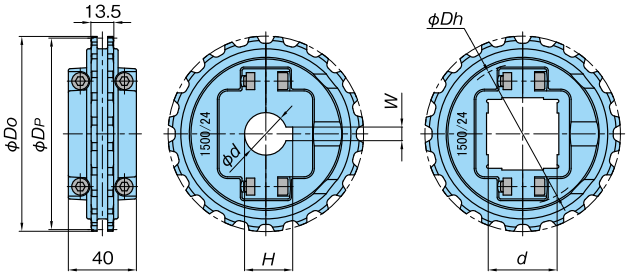

SW1500-32T

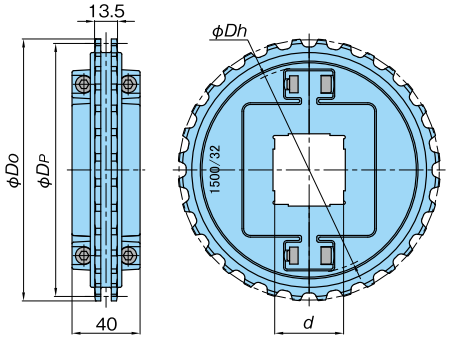

SW1500-33T

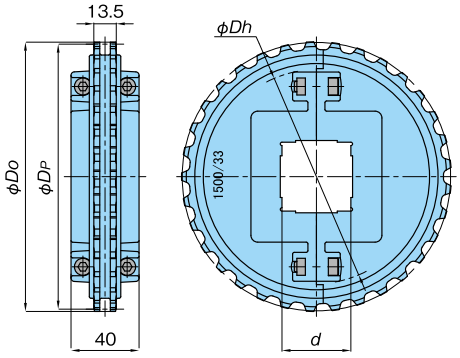

형번	톱니수	피치 원 직경 D_P	외경 D_O	축 홀 형상	축 홀 수치 d	키 홈 W	키 홈 H	허브 직경 Dh	개략 질량 kg	형상	재질 본체	재질 볼트·너트
WT-SW1500-24T25	24	114.9	115.5	원	ϕ25	8	28.3	83	0.3	분할형	강화 폴리아미드 (외관색 : 검정색)	스테인리스 스틸
WT-SW1500-24T30					ϕ30	8	33.3					
WT-SW1500-24T35					ϕ35	10	38.3					
WT-SW1500-24T40					ϕ40	12	43.3					
WT-SW1500-24T40S				사각	40	–	–					
WT-SW1500-32T40S	32	153.0	154.8	사각	40	–	–	122	0.4			
WT-SW1500-32T60S					60	–	–					
WT-SW1500-33T40S	33	157.8	158.6	사각	40	–	–	128	0.4			
WT-SW1500-33T65S					65	–	–					

주) 1. 볼트의 조임 토크 : 5.7N·m {0.58 kgf·m}
2. 분할형 스프로켓의 페어는 타 페어와 혼합해서 조합하지 말아주십시오.
3. 사용 온도 범위는 – 20~80℃입니다.

●일체형 스프로켓 (S1500)

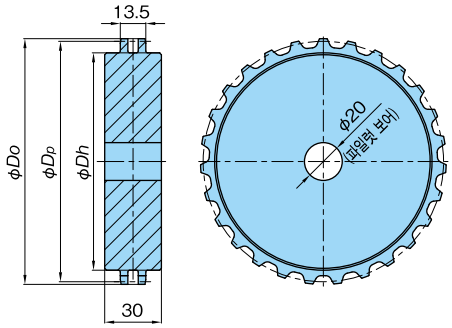

형번	톱니수	피치 직경 D_P	외경 D_O	허브 직경 A	축 홀 형상	축 홀 수치 d	형상	재질
WT-S1500-24T	24	114.9	115	100	수주 제작으로 가공해 드립니다.		일체형	초고분자량 폴리에틸렌 (외관색 : 녹색)
WT-S1500-25T	25	119.7	120	105				
WT-S1500-27T	27	129.2	130	115				
WT-S1500-31T	31	148.3	149	134				
WT-S1500-32T	32	153.0	154	139				
WT-S1500-33T	33	157.8	158.6	144				

주) 1. 상기 표의 톱니수, 스프로켓 형식 이외도 제작해 드립니다.
2. 제품 코드 : K15
3. WT1515G 로 사용하는 경우 허브 직경 가공이 필요합니다. 자세한 사항은 당사에 문의해 주십시오.
4. 사용 온도 범위는 – 20 ~ 80℃입니다.

전용 체인 WT1505(포함G,GTO), 1506, 1515G, BTN5

●일체형 (성형) 스프로켓 (N1500)



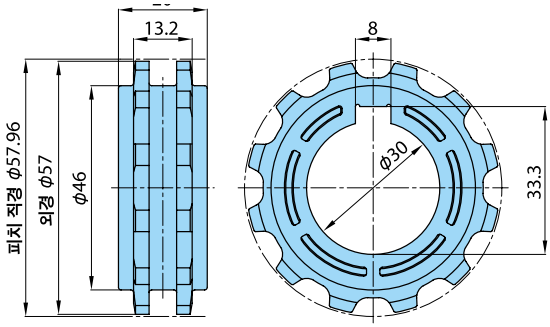

상품 코드	형번	톱니수	피치 원 직경	외경	축 홀 형상	축 홀 수치	허브 직경	개략 질량 kg	형상	본체 재질
K151110	WT-N1500-12T30	12	57.96	57	원	ϕ30	46	0.027	일체형	강화 폴리아미드 (외관색:검정)

주) 1. WT3000 시리즈에는 사용할 수 없습니다.
2. WT1505G, 1505GTO에서 사용할 때에는 사행 방지 어태치먼트 부착 모듈에 거는 스프로켓의 키의 길이를 30mm, WT1515G-M50의 경우 키의 길이를 20mm로 해주십시오.
3. 사용 온도 범위는 −20 ~ 80℃입니다.

●노즈바 습동 타입 (NB-76, NB-151, NB-302)

NB76

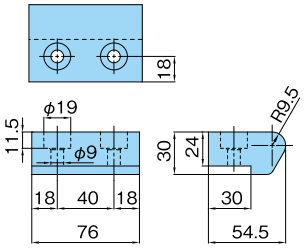

NB151

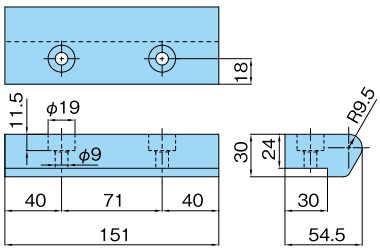

NB302

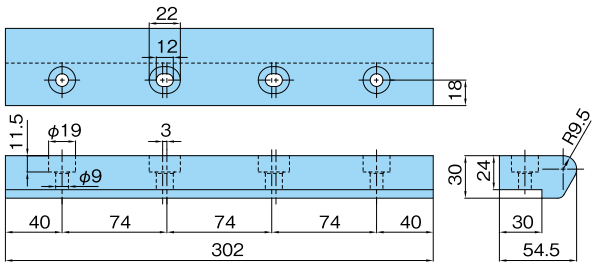

형번	재질	재질 등급	외관색	용도
WT-NB76-10-301	초고분자량 폴리에틸렌	10-301	녹색	물, 슬라이더 액 윤활 운전 시에 최적입니다.
WT-NB76-10-100M9	초고분자량 폴리에틸렌 (함유품)	10-100M9	백색	저하중, 저고속 건조 운전 시에 최적입니다.
WT-NB76-CNO	특수 폴리아미드	SJ-CNO	보라색	고하중, 고고속 건조 운전 시에 최적입니다.
WT-NB151-10-301	초고분자량 폴리에틸렌	10-301	녹색	물, 슬라이더 액 윤활 운전 시에 최적입니다.
WT-NB151-10-100M9	초고분자량 폴리에틸렌 (함유품)	10-100M9	백색	저하중, 저고속 건조 운전 시에 최적입니다.
WT-NB151-CNO	특수 폴리아미드	SJ-CNO	보라색	고하중, 고고속 건조 운전 시에 최적입니다.
WT-NB302-10-301	초고분자량 폴리에틸렌	10-301	녹색	물, 슬라이더 액 윤활 운전 시에 최적입니다.
WT-NB302-10-100M9	초고분자량 폴리에틸렌 (함유품)	10-100M9	백색	저하중, 저고속 건조 운전 시에 최적입니다.
WT-NB302-CNO	특수 폴리아미드	SJ-CNO	보라색	고하중, 고고속 건조 운전 시에 최적입니다.

주) 1. WT1505G-M, WT1515G-M, WT1505G-K, WT1515G-W시리즈에는 사용할 수 없습니다.
2. 취합 치수는 324페이지, 325페이지를 참조해 주십시오.
3. 재질 등급=SJ-CNO는, 2015년 6월부터 외관색이 회색에서 보라색으로 변경되었습니다.

●노즈바 습동 타입 (NB151TOL, NB151TOR)

NB151TOL

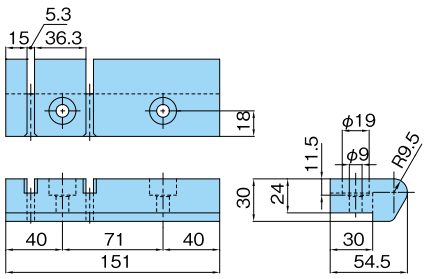

NB151TOR

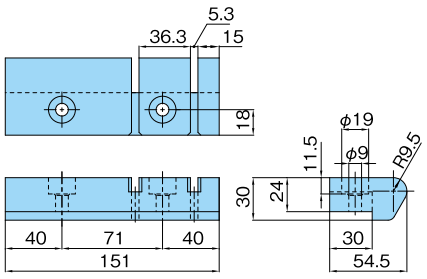

형번	재질	재질 등급	외관색
WT-NB151TOL-10-301	초고분자량 폴리에틸렌	10-301	녹색
WT-NB151TOL-10-100M9	초고분자량 폴리에틸렌 (함유품)	10-100M9	백색
WT-NB151TOL-CNO	특수 폴리아미드	SJ-CNO	보라색
WT-NB151TOR-10-301	초고분자량 폴리에틸렌	10-301	녹색
WT-NB151TOR-10-100M9	초고분자량 폴리에틸렌 (함유품)	10-100M9	백색
WT-NB151TOR-CNO	특수 폴리아미드	SJ-CNO	보라색

주) 1. WT1505G-M, WT1515G-M, WT1505G-K, WT1515G-W 시리즈에는 사용할 수 없습니다.
2. 취합 치수는 324페이지, 325페이지를 참조해 주십시오.
3. 재질 등급=SJ-CNO는, 2015년 6월부터 외관색이 회색에서 보라색으로 변경되었습니다.

● **WT1505GTO-K 로 사용하는 경우의 노즈바 배치 예**

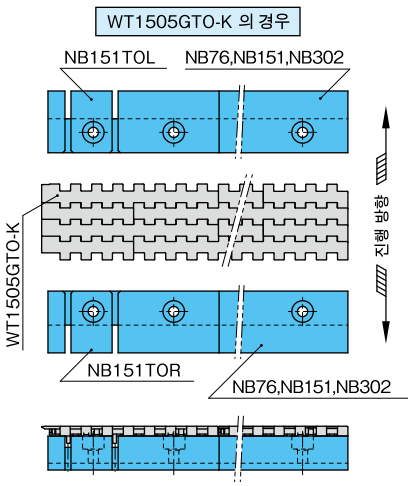

● WT1515G-M 형 전용 노즈바

NBG50

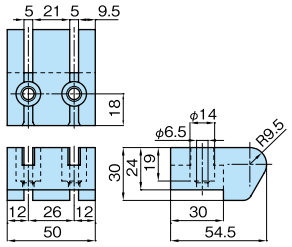

NBG99

New

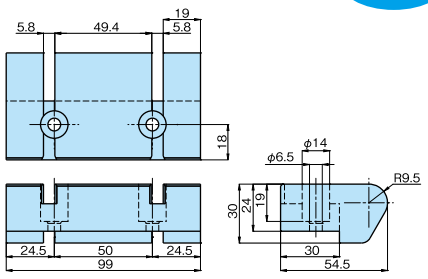

형번	재질	재질 등급	외관색
WT-NBG50-10-301	초고분자량 폴리에틸렌	10-301	녹색
WT-NBG50-10-100M9	초고분자량 폴리에틸렌 (함유품)	10-100M9	백색
WT-NBG50-CNO	특수 폴리아미드	SJ-CNO	보라색
WT-NBG99-10-301	초고분자량 폴리에틸렌	10-301	녹색
WT-NBG99-10-100M9	초고분자량 폴리에틸렌 (함유품)	10-100M9	백색
WT-NBG99-CNO	특수 폴리아미드	SJ-CNO	보라색

주) 1. WT1505G-M300, WT1505GTO-M300&600, WT1505G-K, WT1505GTO-K, WT1515G-W 시리즈에는 사용할 수 없습니다.
2. 취합 치수는 324페이지, 325페이지를 참조해 주십시오.
3. 재질 등급=SJ-CNO는, 2015년 6월부터 외관색이 회색에서 보라색으로 변경되었습니다.

●노즈바 베어링 타입 (NR-76, NR-151, NR-76TO)

NR76

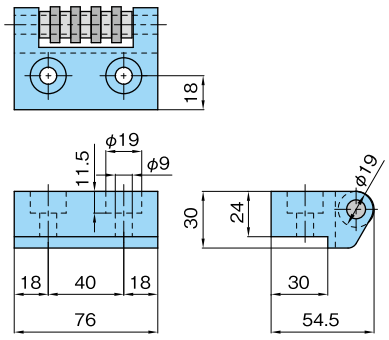

NR151

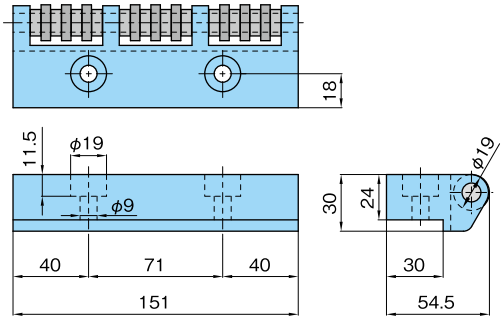

NR76-TO

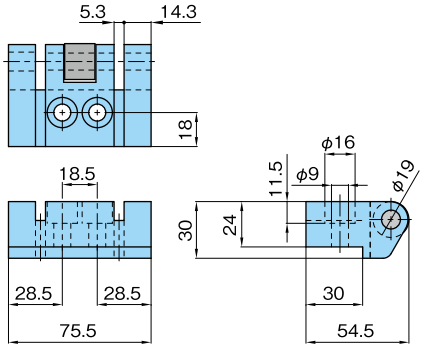

형번	본체 재질	재질 등급	외관색	베어링	축 재질
WT-NR151	초고분자량 폴리에틸렌	10-301	녹색	볼	스테인리스 스틸
WT-NR76				볼	
WT-NR76-TO				니들	

주) 1. WT1505G-M300, WT1515G-M, WT1505G-K, WT1515G-W 시리즈에는 사용할 수 없습니다.
3. 표준 베어링 재질은 스틸입니다.

● WT1505GTO-K 로 사용하는 경우의 노즈바 배치 예

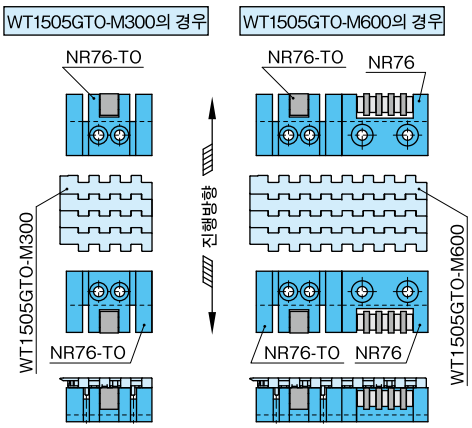

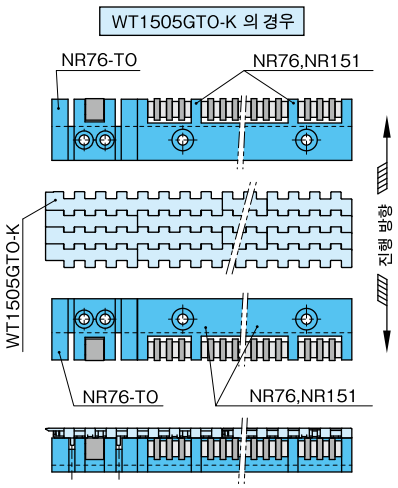

●데드 플레이트

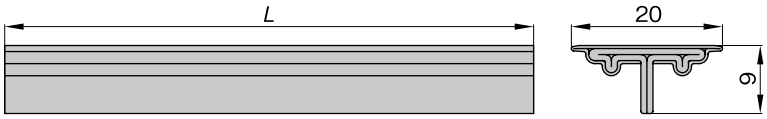

형번	L mm	재질
WT-DP12	400	스테인리스 스틸
WT-DP18	550	
WT-DP24	700	
WT-DP30	850	

주) 1. 체인 폭이 762mm (K30) 이상의 데드 플레이트 및 경질 크롬 도금 제품은 당사에 문의해 주십시오.
2. 취합 치수는 337 페이지를 참조해 주십시오.

사행 방지 어태치먼트 없음

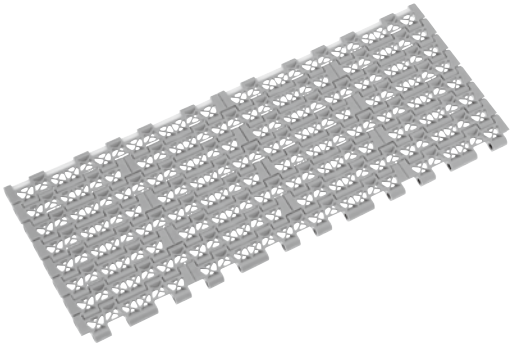

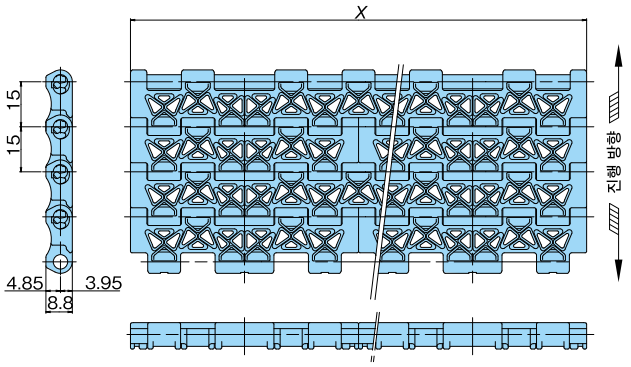

체인 사양	체인 피치 mm	외관색	개공률 %	최대 허용 장력 kN/m {kgf/m}	체인 질량 kg/m²	사용 온도 범위 ℃	핀 재질
LFB	15	브라운	30	10.5 {1070}	5.90	−20 ~ (60) 80	특수 엔지니어링 플라스틱
MWS		크림					
ALF		라이트 블루					

주) 1. 사용 온도 범위의 (60)는 습윤 조건의 경우입니다. 핀 재질을 스테인리스핀 재질로 변경하면 60 ~ 80℃의 습윤 조건에서 사용 가능합니다. 단, 체인의 초기 전체 길이는 약간 길게 되어 체인 질량이 커집니다. 당사에 문의해 주십시오.
2. 최대 허용 장력의 값은 폭 전체에 균일하게 장력이 작용하는 경우입니다. 또, 사용조건(온도·속도 등)에 따라 달라지기 때문에 허용 능력 도표를 참조해 주십시오. 상기 표의 최대 허용 장력은 체인 1m폭의 값을 나타내고 있습니다. 체인 폭에 맞추어(검토된 폭) × (체인1m폭의 최대 허용 장력) 로 산출해 주십시오. 〈예 : BTN5-3048-LFB의 최대 허용 장력 = 10.5 × 304/1000 ≒ 3.19kN〉
3. 1유니트의 링크 수 = 68.

사양 대응 일람표

사양		표준 시리즈							고기능 시리즈												
		보통	저마찰 내마모			초저마찰	저마찰		내열 고속			고온	저온	내약품	전도	내충격		항균 항곰팡이	금속 검지		
사양 기호		없음	LFW	LFG	LFB	ALF	WR	NLF	KV150	KV180	KV250	HTW	LTW	Y	E	DIA	DIY	MWS	MPD	MPW	
외관색		그레이	화이트	그린	브라운	라이트 블루	다크 그린	다크 그레이	블랙			화이트	화이트	무광 화이트	블랙	크림	그린	크림	블랙		
허용 장력 kN/m{kgf/m}		10.5{1070}						–	–	–	–	–	3.43 {350}	5.3 {540}	7.4 {750}	7.85{800}		10.5 {1070}	당사에 문의하여 주십시오.		
허용 속도 m/min	윤활 있음	50						–	–	–	–	–	15	50		–	50				
	윤활 없음							–	–	–	–	–				50					
사용 온도 범위 ℃		−20 ~ (60) 80						–	–	–	–	–	−70 ~ 60	−20 ~ (60) 80		−20 ~ 80	−20 ~ (60) 80				
BTN5		○	○	○	○	○	○	×	×	×	×	×	○	△	○	○	○	○	△	△	

주) 1.「○」: 주문 생산품,「×」: 제작 불가,「△」: 특수형 대응 가능한 경우가 있습니다. 당사에 문의해 주십시오.
2. 최대 허용 장력과 사용 온도 범위에 관해서는 상기 표의 주의를 참조해 주십시오.

체인 (플라스틱 핀)

체인 폭 X	저마찰 내마모 LFB		초저마찰 ALF	
	상품 코드	형번	상품 코드	형번
76	K132022	BTN5-760-LFB	K132042	BTN5-760-ALF
152	K132023	BTN5-1520-LFB	K132043	BTN5-1520-ALF
228	K132024	BTN5-2280-LFB	K132044	BTN5-2280-ALF
304	K132025	BTN5-3040-LFB	K132045	BTN5-3040-ALF
380	K132026	BTN5-3800-LFB	K132046	BTN5-3800-ALF
456	K132027	BTN5-4560-LFB	K132047	BTN5-4560-ALF
532	K132028	BTN5-5320-LFB	K132048	BTN5-5320-ALF
608	K132029	BTN5-6080-LFB	K132049	BTN5-6080-ALF
684	K132030	BTN5-6840-LFB	K132050	BTN5-6840-ALF
760	K132031	BTN5-7600-LFB	K132051	BTN5-7600-ALF

체인 폭 X	저마찰 내마모 LFB		초저마찰 ALF	
	상품 코드	형번	상품 코드	형번
836	K132032	BTN5-8360-LFB	K132052	BTN5-8360-ALF
912	K132033	BTN5-9120-LFB	K132053	BTN5-9120-ALF
988	K132034	BTN5-9880-LFB	K132054	BTN5-9880-ALF
1064	K132035	BTN5-10640-LFB	K132055	BTN5-10640-ALF
1140	K132036	BTN5-11400-LFB	K132056	BTN5-11400-ALF
1216	K132037	BTN5-12160-LFB	K132057	BTN5-12160-ALF
1292	K132038	BTN5-12920-LFB	K132058	BTN5-12920-ALF
1368	K132039	BTN5-13680-LFB	K132059	BTN5-13680-ALF
1444	K132040	BTN5-14440-LFB	K132060	BTN5-14440-ALF
1520	K132041	BTN5-15200-LFB	K132061	BTN5-15200-ALF

주) 1. 체인 폭은 76mm단위로 편성 가능하고, 상기 이상의 폭도 제작 가능합니다. 당사에 문의하여 주십시오.
2. 체인 폭 X는 호칭 폭이며 온도 변화에 의해 팽창, 수축합니다. 대략적으로 팽창, 수축은 20℃를 기준으로서 0.00015/℃입니다.
3. WT1500시리즈용 스프로켓 WT-SW1500를 사용할 수 있습니다.
4. BT5-24T-50S, 60S, BT5-32T-50S에 관해서는 당사에 문의하여 주십시오.

스프로켓 장착 위치는 321페이지를 참조해 주십시오.

스프로켓 ···37, 38p 참조 레일 ···225, 226, 245p 참조 주변파츠 ···45p 참조 리턴부품 ···239 ~ 241p 참조 성능선도 ···355p 참조

사행 방지 어태치먼트 있음

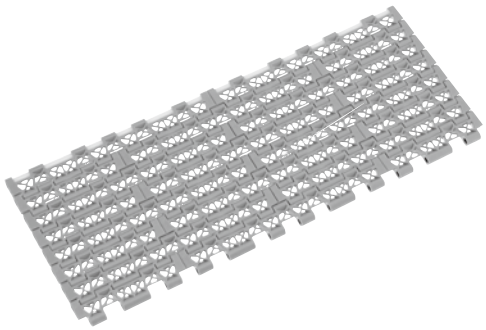

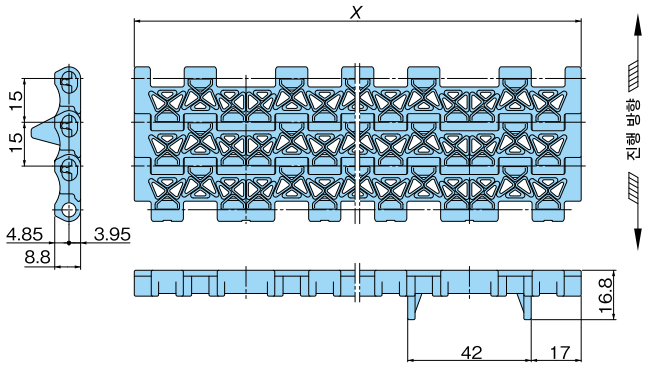

체인 사양	체인 피치 mm	외관색	개공률 %	최대 허용 장력 kN/m {kgf/m}	체인 질량 kg/m²	사용 온도 범위 ℃	핀 재질
LFB	15	브라운	30	10.5 {1070}	5.90	−20 ~ (60) 80	특수 엔지니어링 플라스틱
MWS		크림					
ALF		라이트 블루					

주) 1. 사용 온도 범위의 (60) 는 습윤 조건의 경우입니다. 핀 재질을 스테인리스핀 재질로 변경하면 60 ~ 80℃의 습윤 조건에서 사용 가능합니다. 단, 체인의 초기 전체 길이는 약간 길게 되어 체인 질량이 커집니다. 당사에 문의해 주십시오.

2. 최대 허용 장력의 값은 폭 전체에 균일하게 장력이 작용하는 경우입니다. 또, 사용조건(온도· 속도 등) 에 따라 달라지기 때문에 허용 능력 도표를 참조해 주십시오. 상기 표의 최대 허용 장력은 체인 1m폭의 값을 나타내고 있습니다. 체인 폭에 맞추어(검토된 폭) × (체인1m폭의 최대 허용 장력) 로 산출해 주십시오. 〈예 : BTN5-3040-A-LFB의 최대 허용 장력 = 10.5 × 304/1000 ≒ 3.19kN〉

3. 1유니트의 링크 수 = 68.

4. 사행방지 어태치먼트 부착의 경우, 체인 재질은 상기표의 질량 보다 0.5kg/m 늘어납니다. (어태치먼트는 2링크마다 체인의 한쪽만 설치되어 있습니다.)

사양 대응 일람표

사양		표준 시리즈							고기능 시리즈								
		보통	저마찰 내마모			초저마찰 내마모	저마찰		내열 고속	저마찰 내마모	고온	저온	내약품	전도	내충격	항균 항곰팡이	금속 검지
사양 기호		없음	LFW	LFG	LFB	ALF	NLF	WR	KV150,180,250	HG	HTW	LTW	Y	E	DIA/DIY	MWS	MPD/MPW
외관색		그레이	화이트	그린	브라운	라이트 블루	다크 그레이	다크 그린	블랙	네이비 블루	화이트	화이트	무광 화이트	블랙	크림 / 그린	크림	블랙
허용 장력 kN/m {kgf/m}		10.5 {1070}					—	10.5 {1070}	—	10.5 {1070}	—	3.43 {350}	—	7.4 {750}	—	10.5 {1070}	—
허용 속도	윤활 있음	50					—	50	—	50	—	15	—	50	—	50	—
	윤활 없음						—		—		—		—		—		—
사용 온도 범위		−20 ~ (60) 80					—	−20 ~ (60) 80	—	−20 ~ (60) 80	—	−70 ~ 60	—	−20 ~ (60) 80	—	−20 ~ (60) 80	—
BTN5-A		△	△	△	△	△	—	△	×	△	×	△	×	△	—	△	—

주) 1. 「○」: 주문 생산품, 「×」: 제작 불가, 「△」: 특수형 대응 가능한 경우가 있습니다. 당사에 문의해 주십시오.

2. 최대 허용 장력과 사용 온도 범위에 관해서는 상기 표의 주의를 참조해 주십시오.

체인 (플라스틱 핀)

체인 폭 X	저마찰 내마모 LFB 형번	초저마찰 내마모 ALF 형번
76	BTN5-760-A-LFB	BTN5-760-A-ALF
152	BTN5-1520-A-LFB	BTN5-1520-A-ALF
228	BTN5-2280-A-LFB	BTN5-2280-A-ALF
304	BTN5-3040-A-LFB	BTN5-3040-A-ALF
380	BTN5-3800-A-LFB	BTN5-3800-A-ALF
456	BTN5-4560-A-LFB	BTN5-4560-A-ALF
532	BTN5-5320-A-LFB	BTN5-5320-A-ALF
608	BTN5-6080-A-LFB	BTN5-6080-A-ALF
684	BTN5-6840-A-LFB	BTN5-6840-A-ALF
760	BTN5-7600-A-LFB	BTN5-7600-A-ALF

체인 폭 X	저마찰 내마모 LFB 형번	초저마찰 내마모 ALF 형번
836	BTN5-8360-A-LFB	BTN5-8360-A-ALF
912	BTN5-9120-A-LFB	BTN5-9120-A-ALF
988	BTN5-9880-A-LFB	BTN5-9880-A-ALF
1064	BTN5-10640-A-LFB	BTN5-10640-A-ALF
1140	BTN5-11400-A-LFB	BTN5-11400-A-ALF
1216	BTN5-12160-A-LFB	BTN5-12160-A-ALF
1292	BTN5-12920-A-LFB	BTN5-12920-A-ALF
1368	BTN5-13680-A-LFB	BTN5-13680-A-ALF
1444	BTN5-14440-A-LFB	BTN5-14440-A-ALF
1520	BTN5-15200-A-LFB	BTN5-15200-A-ALF

주) 1. 체인 폭은 76mm단위로 편성 가능하고, 상기 이상의 폭도 제작 가능합니다. 당사에 문의하여 주십시오.

2. 체인 폭 X는 호칭 폭이며 온도 변화에 의해 팽창, 수축합니다. 대략적으로 팽창, 수축은 20℃를 기준으로서 0.00015/℃입니다.

3. WT1500시리즈용 스프로켓 WT-SW1500를 사용할 수 있습니다.

4. BT5-32T-50S에 관해서는 당사에 문의하여 주십시오.

스프로켓 장착 위치는 321페이지를 참조해 주십시오.

스프로켓 …37p 참조 레일 …225, 226, 245p 참조 리턴부품 …239 ~ 241p 참조 성능선도 …355p 참조

●노즈바 베어링 타입 NB151,NB75

·본체 절삭가공 타입

형　　번 : BT5-NB151-D19

주) 1. 건조한 환경 전용입니다.
SUS 베어링 사양의 제작도 가능합니다.
2. 사용 온도 범위 : -20 ~ 60℃
3. 2010년 12월 부터 형태가 변경되었습니다.
4. 이전 타입이 필요한 경우 문의하여 주십시오.

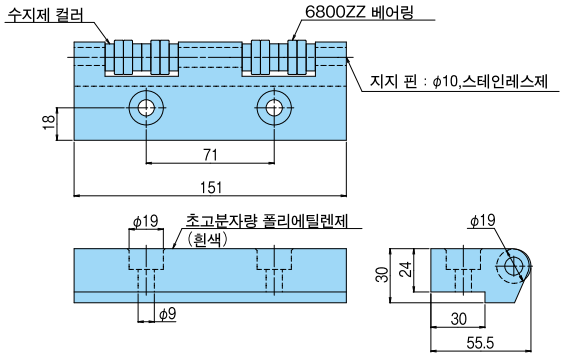

형　　번 : BT5-NB75-D19

주) 1. 건조한 환경 전용입니다.
SUS 베어링 사양의 제작도 가능합니다.
2. 사용 온도 범위 : -20 ~ 60℃
3. 2010년 12월 부터 형태가 변경되었습니다.
4. 이전 타입이 필요한 경우 문의하여 주십시오.

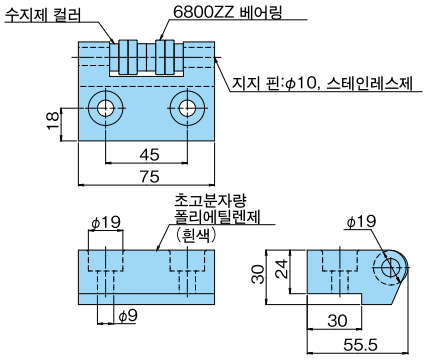

●형번 표시 예

사용 체인		노즈바 약식 기호	노즈바 폭		선단 직경
BT5	—	NB	151	—	D19

※문자 · 기호의 사이는 스페이스를 좁혀 써 주십시오.

●주문 기입 예

형번	수량	단위
BT5-NB151-D19	1	K

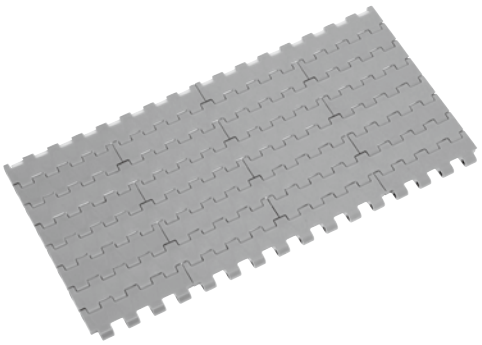

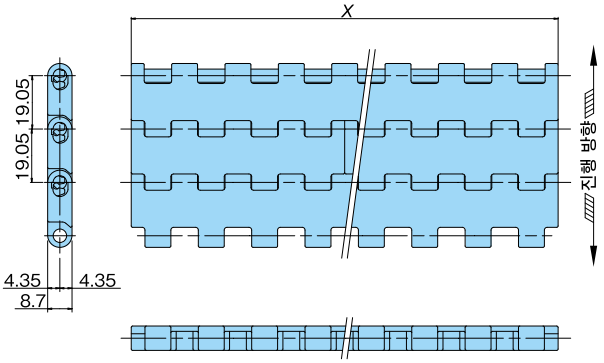

체인 사양	체인 피치 mm	외관색	개공률 %	최대 허용 장력 kN/m {kgf/m}	체인 질량 kg/m²	사용 온도 범위 ℃	핀 재질
LFB	19.05	브라운	3	12.8 {1300}	6.56	−20 ~ (60) 80	특수 엔지니어링 플라스틱
MWS		크림					
ALF		라이트 블루					
DIA		크림		9.8 {1000}	5.25		
DIY		그린			8.55		
KV250		블랙		12.8 {1300}	13.12	−20 ~ 250	SUS304

주) 1. 사용 온도 범위의 (60)는 습윤 조건의 경우입니다. 핀 재질을 스테인리스제 핀으로 변경하면 60 ~ 80℃의 습윤 조건에서 사용 가능합니다. 이 경우, 체인의 초기 전체 길이의 약+1% 가 됩니다. 체인 질량은 KV250사양과 동일해집니다.

2. 최대 허용 장력의 값은 폭 전체에 균일하게 장력이 작용하는 경우입니다. 또, 최대 허용 장력은 사용되는 조건(온도·속도 등)에 따라 달라집니다. 체인의 최대 허용 장력 도표를 참조해 주십시오. 상기 표의 최대 허용 장력은 체인 1m폭의 값을 나타내고 있습니다. 체인 폭에 맞추어(검토된 폭) × (체인 1m 폭의 최대 허용 장력)로 산출해 주십시오.〈예 : BTC6-3048-LFB의 최대 허용 장력 = 12.8 × 304.8/1000 ≒ 3.9kN〉

3. 1유니트의 링크 수 = 54.

4. 2013년 10월 모듈 표면 마감이 경면 마감에서 시보가공 마감으로 변경되었습니다. (KV사양은 제외)

사양 대응 일람표

사양		표준 시리즈							고기능 시리즈										
		보통	저마찰 내마모			초저마찰 내마모	저마찰		내열 고속			고온	저온	내약품	전도	내충격		항균 항곰팡이	금속 검지
사양 기호		없음	LFW	LFG	LFB	ALF	NLF	WR	KV150	KV180	KV250	HTW	LTW	Y	E	DIA	DIY	MWS	MPD/MPW
외관색		그레이	화이트	그린	브라운	라이트 블루	다크 그레이	다크 그린	블랙			화이트	화이트	무광 화이트	블랙	크림	그린	크림	블랙
허용 장력 kN/m {kgf/m}		12.8 {1300}					—	12.8 {1300}	12.8 {1300}	—	12.8 {1300}	5.1 {520}	4.22 {430}	—	9.0 {910}	9.8{1000}		12.8 {1300}	—
허용 속도	윤활 있음	50					—	50	—	—	50	50	15	—	50	—	50		—
	윤활 없음						—		50	—				—		50			—
사용 온도 범위		−20 ~ (60) 80					—	−20 ~ (60) 80	−20 ~ 150	—	−20 ~ 250	5 ~ 105	−70 ~ 60	—	−20 ~ (60) 80					—
BTC6		△	△	△	○	○	—	△	○ (SUS핀)	×	○ (SUS핀)	△	△	×	△	△	△	△	×

주) 1. 「○」: 주문 생산품, 「×」: 제작 불가, 「△」: 특수형 대응 가능한 경우가 있습니다. 당사에 문의하여 주십시오.

2. 최대 허용 장력과 사용 온도 범위에 관해서는 상기 표의 주의를 참조해 주십시오.

체인 (플라스틱 핀)

체인 폭 X	저마찰 내마모 LFB 형번	초저마찰 내마모 ALF 형번
76.2	BTC6-762-LFB	BTC6-762-ALF
152.4	BTC6-1524-LFB	BTC6-1524-ALF
228.6	BTC6-2286-LFB	BTC6-2286-ALF
304.8	BTC6-3048-LFB	BTC6-3048-ALF
381.0	BTC6-3810-LFB	BTC6-3810-ALF
457.2	BTC6-4572-LFB	BTC6-4572-ALF
533.4	BTC6-5334-LFB	BTC6-5334-ALF
609.6	BTC6-6096-LFB	BTC6-6096-ALF
685.8	BTC6-6858-LFB	BTC6-6858-ALF
762.0	BTC6-7620-LFB	BTC6-7620-ALF

체인 폭 X	저마찰 내마모 LFB 형번	초저마찰 내마모 ALF 형번
838.2	BTC6-8382-LFB	BTC6-8382-ALF
914.4	BTC6-9144-LFB	BTC6-9144-ALF
990.6	BTC6-9906-LFB	BTC6-9906-ALF
1066.8	BTC6-10668-LFB	BTC6-10668-ALF
1143.0	BTC6-11430-LFB	BTC6-11430-ALF
1219.2	BTC6-12192-LFB	BTC6-12192-ALF
1295.4	BTC6-12954-LFB	BTC6-12954-ALF
1371.6	BTC6-13716-LFB	BTC6-13716-ALF
1447.8	BTC6-14478-LFB	BTC6-14478-ALF
1524.0	BTC6-15240-LFB	BTC6-15240-ALF

주) 1.체인 폭은 76.2mm단위로 편성 가능하고, 상기 이상의 폭도 제작 가능합니다. 당사에 문의하여 주십시오.

2.체인 폭 X는 호칭 폭이며 온도 변화에 의해 팽창, 수축합니다. 대략적으로 팽창, 수축은 20℃를 기준으로서 0.00015/℃입니다. KV250에 대해서는 당사에 문의하여 주십시오.

스프로켓 장착 위치는 322페이지를 참조해 주십시오.

스프로켓 …51p 참조 레일 …225, 226, 245p 참조 리턴부품 …239~241p 참조 성능선도 …355p 참조

BTCP6형의 특징

1. BTC6형의 오픈홀 타입입니다. 이 구멍을 활용하여 반송물의 진공 반송에 활용할 수 있습니다.
2. 핀 빠짐 방지 기구에 스냅 어태치먼트를 채용. 체인의 접목 작업이 용이합니다. 체인의 부분교환, 유지 보수 시간을 단축할 수 있습니다.

사행 방지 어태치먼트 없음

평면도 (비고)

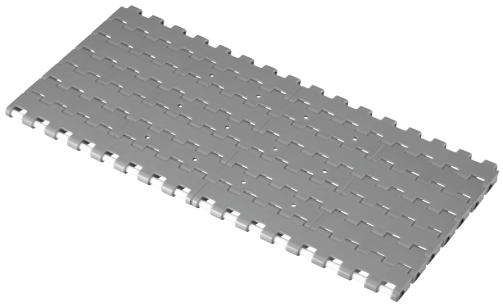

오픈홀 확대

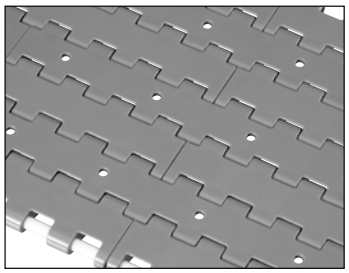

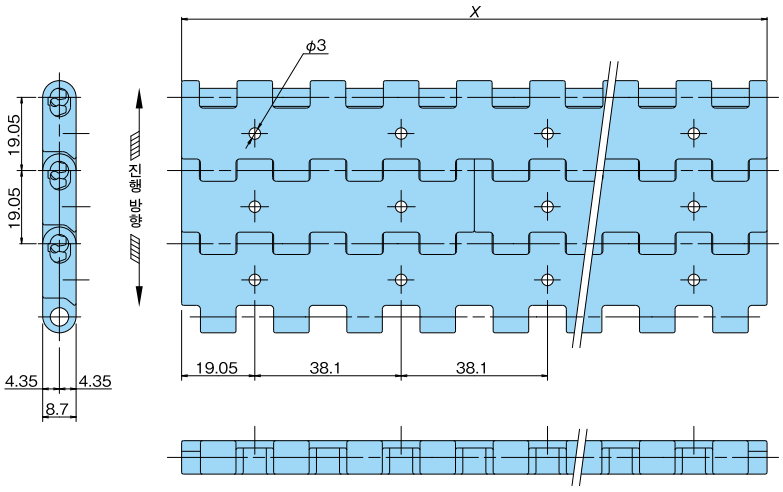

※본 도면 이외의 오픈홀 위치를 원하시는 경우에는 당사에 문의하여 주십시오.

체인 사양	체인 피치 mm	외관색	개공률	가능한 홀 직경mm	최대 허용 장력 kN/m {kgf/m}	체인 질량 kg/m²	사용 온도 범위 ℃	핀 재질
LFB	19.05	브라운	오픈홀이 없는 경우 3%	φ3	12.8 {1300}	6.56	−20 ~ (60) 80	특수 엔지니어링 플라스틱

주) 1. 사용 온도 범위의 (60)는 습윤 조건의 경우입니다. 핀 재질을 스테인리스제 핀으로 변경하면 60 ~ 80℃의 습윤 조건에서 사용 가능합니다. 이 경우, 체인의 초기 전체 길이의 약+1% 가 됩니다. 체인 질량은 BTC6형-KV250 사양과 동일해집니다.

2. 최대 허용 장력의 값은 체인 폭 전체에 걸쳐 균일하게 장력이 작용한 경우의 값입니다. 또, 최대 허용 장력은 사용되어지는 조건 (온도, 속도 등) 에 의해 달라집니다. BTC6 체인의 허용 장력 도표를 참조해 주십시오. 상기 표의 최대 허용 장력은 체인 1 m 폭의 값을 나타내고 있습니다. 체인 폭에 맞추어서 (검토된 폭) × (체인 1 m 폭의 최대 허용 장력) 으로 산출해 주십시오. 〈예 : BTC6−3048−LFB의 최대 허용 장력 = 12.8 × 304.8/1000 ≒ 3.9kN〉

3. φ3 이외의 홀 직경 (최대 φ6)평면도 이외의 위치의 오픈홀, 그 외의 다른 사양 대응 가능 여부는 당사로 문의하여 주십시오. (KV250는 제작 불가능합니다.)

4. 1유니트의 링크 수 = 54.

●형번 표시 예

형식	링크 형상	체인 피치		체인 폭		사양		특수형 기호
BT	CP	6	−	7620	−	LFB	−	TK
	CP : 오픈홀	6 : 19.05mm		7620 : 762mm ※체인 폭은 소수점 한 자리 수까지 표시합니다.				※구멍 위치를 특정하기 위해 도면이 붙은 상태의 대응이 됩니다.

※문자·기호의 사이는 스페이스를 좁혀 써 주십시오.

스프로켓 …51p 참조 레일 …225, 226, 245p 참조 리턴부품 …239~241p 참조 성능선도 …355p 참조

플라스틱 모듈러 체인 BTC6-T형

클로즈 타입〈직선 반송용〉

BTC6-T (어태치먼트 부착) 형의 특징

1. BTC6형에 부상 방지 어태치먼트가 붙은 타입입니다. 프레임으로부터의 체인의 떠오름을 방지합니다.
   또, 리턴 측에 부상 방지 어태치먼트를 매달아 내리는 것으로 플레이트 윗면의 손상을 방지합니다.
2. 핀 빠짐 방지 기구에 스냅 어태치먼트를 채용. 체인의 접목 작업이 용이합니다.
   체인의 부분교환, 유지 보수 시간을 단축할 수 있습니다.

부상 방지 어태치먼트 부착

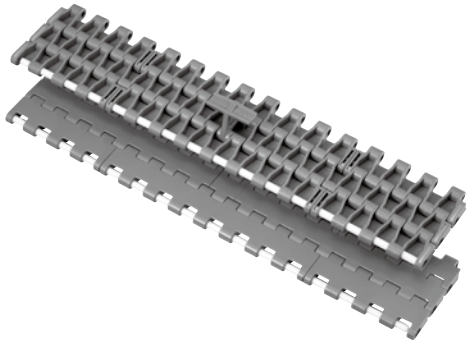

평면도 (비고) …체인 폭 609.6mm의 경우

◆ 부상 방지 어태치먼트를 1열 배치…중앙, 2링크 간격

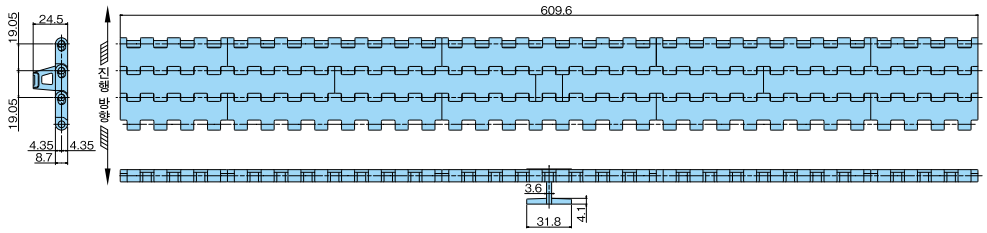

◆부상 방지 어태치먼트를 2열 배치…양 끝, 끝으로 부터 76.2mm

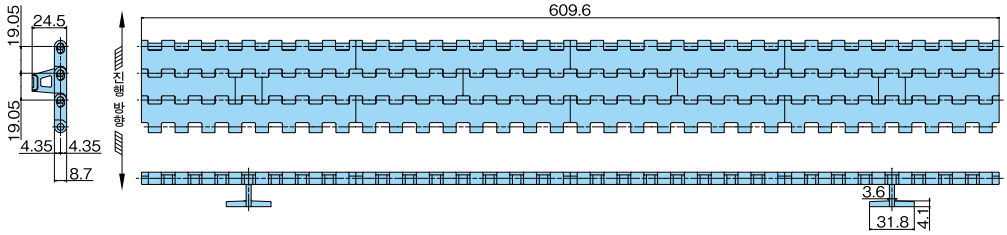

※상기는 참고도 입니다. 상기 이외의 부상 방지 어태치먼트 설치를 희망하시는 경우, 당사로 문의하여 주십시오.

체인 사양	체인 피치 mm	외관색	개공률 %	최대 허용 장력 kN/m {kgf/m}	체인 질량 kg/m²	사용 온도 범위 ℃	핀 재질
LFB	19.05	브라운	3	12.8 {1300}	6.56	−20 ~ (60) 80	특수 엔지니어링 플라스틱

주) 1. 사용 온도 범위의 (60)는 습윤 조건의 경우입니다. 핀 재질을 스테인리스제 핀으로 변경하면 60 ~ 80℃의 습윤 조건에서 사용 가능합니다.이 경우, 체인의 초기 전체 길이의 약+1% 가 됩니다. 체인 질량은 BTC6형-KV250 사양과 동일해집니다.

2. 최대 허용 장력의 값은 체인 폭 전체에 걸쳐 균일하게 장력이 작용한 경우입니다.또, 최대 허용 장력은 사용되어지는 조건 (온도, 속도 등)에 의해 달라집니다. BTC6체인의 허용 장력 도표를 참조해 주십시오.의 표의 최대 허용 장력은 체인 1 m 폭의 값을 나타내고 있습니다. 체인 폭에 맞추어서 (검토된 폭) × (체인 1 m 폭의 최대 허용 장력) 으로 산출해 주십시오〈예 : BTC6-3048-LFB의 최대 허용 장력 = 12.8 × 304.8/1000 ≒ 3.9kN〉

3. 부상 방지 어태치먼트 부착 체인 질량은 표의 질량보다 2링크 간격 1열 배치로 0.1kg/m, 2링크 간격 2열 배치로 0.2kg/m늘어납니다.

4. 1유니트의 링크 수 = 54. (KV250는 제작 불가능합니다.)

●형번 표시 예

형식	링크 형상	체인 피치	체인 폭		탭 부착		사양		특수형 기호
BT	C	6	7620	—	T	—	LFB	—	TK
	C : 클로즈 타입	6 : 19.05mm	7620 : 762mm ※체인 폭은 소수점 한 자리 수 까지 표시합니다.						

※문자·기호의 사이는 스페이스를 좁혀 써 주십시오.

스프로켓 …P47 참조 레일 …P213, 214, 233 참조 리턴부품 …P227~229참조 성능선도 …P341참조

플라스틱 모듈러 체인 BTO6형

오픈 타입 〈직선 반송용〉

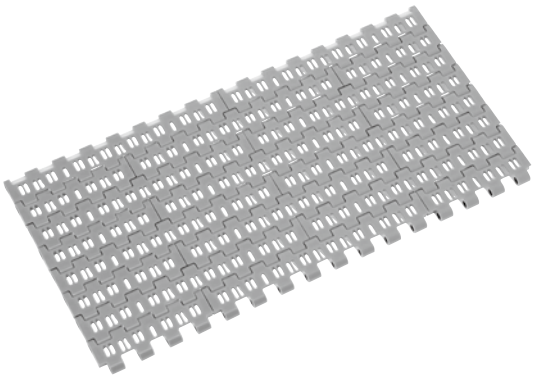

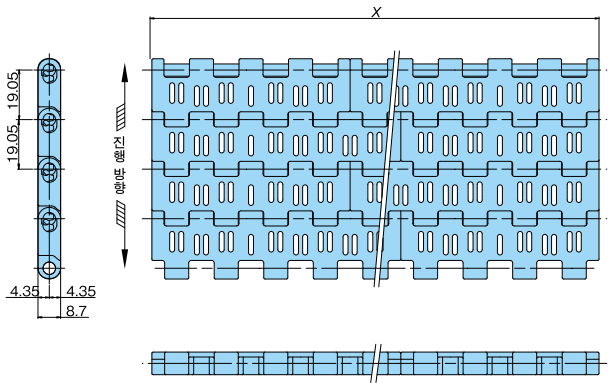

체인 사양	체인 피치 mm	외관색	개공률 %	최대 허용 장력 kN/m {kgf/m}	체인 질량 kg/m²	사용 온도 범위 ℃	핀 재질
LFB	19.05	브라운	17	12.8 {1300}	6.56	−20 ~ (60) 80	특수 엔지니어링 플라스틱
MWS		크림					
ALF		라이트 블루					
DIA		크림		9.8 {1000}	5.25		
DIY		그린			8.55		

주) 1. 사용 온도 범위의 (60)는 습윤 조건의 경우입니다. 핀 재질을 스테인리스제 핀으로 변경하면 60 ~ 80℃의 습윤 조건에서 사용 가능합니다. 이 경우, 체인의 초기 전체 길이의 약+1% 가 됩니다. 체인 질량은 BTC6형-KV250 사양과 동일해집니다.

2. 최대 허용 장력의 값은 체인 폭 전체에 걸쳐 균일하게 장력이 작용한 경우입니다.또, 최대 허용 장력은 사용되어지는 조건 (온도·속도 등) 에 의해 달라집니다. 체인의 허용 장력 도표를 참조해 주십시오.의 표의 최대 허용 장력은 체인 1 m 폭의 값을 나타내고 있습니다. 체인 폭에 맞추어서 (검토된 폭) × (체인 1 m 폭의 최대 허용 장력) 으로 산출해 주십시오. 〈예 : BTO6-3048-LFB의 최대 허용 장력 = 12.8 × 304.8/1000 ≒ 3.9kN〉

3. 1유니트의 링크 수 = 54.

사양 대응 일람표

사양		표준 시리즈							고기능 시리즈								
		보통	저마찰 내마모			초저마찰 내마모	저마찰		내열 고속	저마찰 내마모	고온	저온	내약품	전도	내충격	항균 항곰팡이	금속 검지
사양 기호		없음	LFW	LFG	LFB	ALF	NLF	WR	KV150,180,250	HG	HTW	LTW	Y	E	DIA/DIY	MWS	MPD/MPW
외관색		그레이	화이트	그린	브라운	라이트 블루	다크 그레이	다크 그린	블랙	네이비 블루	화이트	화이트	무광 화이트	블랙	크림 / 그린	크림	블랙
허용 장력 kN/m {kgf/m}		12.8 {1300}					—	12.8 {1300}	—	12.8 {1300}	—	—	—	9.0 {910}	—	12.8 {1300}	—
허용 속도	윤활 있음	50					—	50	—	50	—	—	—	50	—	50	—
	윤활 없음						—		—		—	—	—		—		—
사용 온도 범위		−20 ~ (60) 80					—	−20 ~ (60) 80	—	−20 ~ (60) 80	—	—	—	−20 ~ (60) 80	—	−20 ~ (60) 80	—
BTO6		△	△	△	○	○	—	△	×	△	—	×	×	△	×	△	×

주) 1. 「○」: 주문 생산품, 「×」: 제작 불가, 「△」: 특수형 대응 가능한 경우가 있습니다. 당사에 문의하여 주십시오.

2. 최대 허용 장력과 사용 온도 범위에 관해서는 상기 표의 주의를 참조해 주십시오.

체인(플라스틱 핀)

체인 폭 X	저마찰 내마모 LFB 형번	초저마찰 내마모 ALF 형번
76.2	BTO6-762-LFB	BTO6-762-ALF
152.4	BTO6-1524-LFB	BTO6-1524-ALF
228.6	BTO6-2286-LFB	BTO6-2286-ALF
304.8	BTO6-3048-LFB	BTO6-3048-ALF
381.0	BTO6-3810-LFB	BTO6-3810-ALF
457.2	BTO6-4572-LFB	BTO6-4572-ALF
533.4	BTO6-5334-LFB	BTO6-5334-ALF
609.6	BTO6-6096-LFB	BTO6-6096-ALF
685.8	BTO6-6858-LFB	BTO6-6858-ALF
762.0	BTO6-7620-LFB	BTO6-7620-ALF

체인 폭 X	저마찰 내마모 LFB 형번	초저마찰 내마모 ALF 형번
838.2	BTO6-8382-LFB	BTO6-8382-ALF
914.4	BTO6-9144-LFB	BTO6-9144-ALF
990.6	BTO6-9906-LFB	BTO6-9906-ALF
1066.8	BTO6-10668-LFB	BTO6-10668-ALF
1143.0	BTO6-11430-LFB	BTO6-11430-ALF
1219.2	BTO6-12192-LFB	BTO6-12192-ALF
1295.4	BTO6-12954-LFB	BTO6-12954-ALF
1371.6	BTO6-13716-LFB	BTO6-13716-ALF
1447.8	BTO6-14478-LFB	BTO6-14478-ALF
1524.0	BTO6-15240-LFB	BTO6-15240-ALF

주) 1. 체인 폭은 76.2mm단위로 편성 가능하고 상기 이상의 폭도 제작 가능합니다. 당사로 문의하여 주십시오.

2. 체인 폭 X는 호칭 폭이며, 온도 변화에 의해 팽창, 수축합니다. 팽창, 수축은 20℃를 기준으로서 0.00015/℃입니다.

스프로켓 장착 위치는 322페이지를 참조해 주십시오.

스프로켓 …51p 참조 레일 …225, 226, 245p 참조 리턴부품 …239~241p 참조 설계선도 …355p 참조

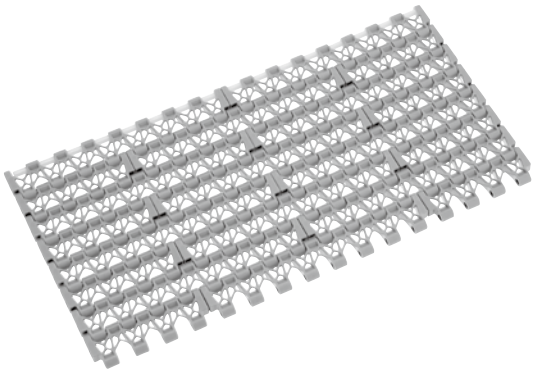

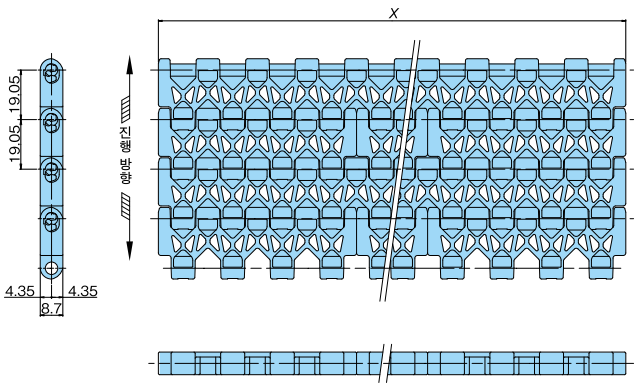

체인 사양	체인 피치 mm	외관색	개공률 %	최대 허용 장력 kN/m {kgf/m}	체인 질량 kg/m²	사용 온도 범위 ℃	핀 재질
LFB	19.05	브라운	53	11.6 {1180}	5.58	−20 ～ (60) 80	특수 엔지니어링 플라스틱
MWS		크림					
ALF		라이트 블루					
DIA		크림		8.83 { 900}	4.60		
DIY		그린			6.60		

주) 1. 사용 온도 범위의 (60) 는 습윤 조건의 경우입니다. 핀 재질을 스테인리스제 핀으로 변경하면 60 ～ 80℃의 습윤 조건에서 사용 가능합니다. 이 경우, 체인의 초기 전체 길이의 약+1% 가 됩니다. 체인 질량이 커지게 되므로 당사로 문의하여 주십시오.

2. 최대 허용 장력의 값은 체인 폭 전체에 걸쳐 균일하게 장력이 작용한 경우입니다.또, 최대 허용 장력은 사용되어지는 조건 (온도·속도 등) 에 의해 달라집니다. 체인의 허용 장력 도표를 참조해 주십시오.의 표의 최대 허용 장력은 체인 1 m 폭의 값을 나타내고 있습니다. 체인 폭에 맞추어서 (검토된 폭) × (체인 1 m 폭의 최대 허용 장력) 으로 산출해 주십시오. 〈예 : BTN6-3048-LFB의 최대 허용 장력 = 11.6 × 304.8/1000 ≒ 3.5kN〉

3 . 1유니트의 링크 수 = 54.

사양 대응 일람표

사양		표준 시리즈							고기능 시리즈							
		보통	저마찰 내마모			초저마찰 내마모	저마찰		내열 고속	저마찰 내마모	고온	저온	내약품	전도	내충격	항균 항곰팡이	금속 검지
사양 기호		없음	LFW	LFG	LFB	ALF	NLF	WR	KV150,180,250	HG	HTW	LTW	Y	E	DIA/DIY	MWS	MPD/MPW
외관색		그레이	화이트	그린	브라운	라이트 블루	다크 그레이	다크 그린	블랙	네이비 블루	화이트	화이트	무광 화이트	블랙	크림 / 그린	크림	블랙
허용 장력 kN/m {kgf/m}		11.6 {1180}					—	11.6 {1180}	—	11.6 {1180}	4.6 {472}	3.82 {390}	—	8.1 {830}	—	11.6 {1180}	—
허용 속도	윤활 있음	50					—	50	—	50	50	15	—	50	—	50	—
	윤활 없음						—		—				—		—		—
사용 온도 범위		−20 ～ (60) 80					—	−20 ～ (60) 80	—	−20 ～ (60) 80	5 ～ 105	−70 ～ 60	—	−20 ～ (60) 80	—	−20 ～ (60) 80	—
BTN6		△	△	△	○	○	—	△	×	△	△	△	×	△	×	△	×

주) 1. 「○」: 주문 생산품 , 「×」: 제작 불가 , 「△」: 특수형 대응 가능한 경우가 있습니다 . 당사에 문의하여 주십시오 .

2. 최대 허용 장력과 사용 온도 범위에 관해서는 상기 표의 주의를 참조해 주십시오 .

체인 (플라스틱 핀)

체인 폭 X	저마찰 내마모 LFB 형번	초저마찰 내마모 ALF 형번
76.2	BTN6-762-LFB	BTN6-762-ALF
152.4	BTN6-1524-LFB	BTN6-1524-ALF
228.6	BTN6-2286-LFB	BTN6-2286-ALF
304.8	BTN6-3048-LFB	BTN6-3048-ALF
381.0	BTN6-3810-LFB	BTN6-3810-ALF
457.2	BTN6-4572-LFB	BTN6-4572-ALF
533.4	BTN6-5334-LFB	BTN6-5334-ALF
609.6	BTN6-6096-LFB	BTN6-6096-ALF
685.8	BTN6-6858-LFB	BTN6-6858-ALF
762.0	BTN6-7620-LFB	BTN6-7620-ALF

체인 폭 X	저마찰 내마모 LFB 형번	초저마찰 내마모 ALF 형번
838.2	BTN6-8382-LFB	BTN6-8382-ALF
914.4	BTN6-9144-LFB	BTN6-9144-ALF
990.6	BTN6-9906-LFB	BTN6-9906-ALF
1066.8	BTN6-10668-LFB	BTN6-10668-ALF
1143.0	BTN6-11430-LFB	BTN6-11430-ALF
1219.2	BTN6-12192-LFB	BTN6-12192-ALF
1295.4	BTN6-12954-LFB	BTN6-12954-ALF
1371.6	BTN6-13716-LFB	BTN6-13716-ALF
1447.8	BTN6-14478-LFB	BTN6-14478-ALF
1524.0	BTN6-15240-LFB	BTN6-15240-ALF

주) 1 .체인 폭은 76.2mm단위로 편성 가능하고 상기 이상의 폭도 제작 가능합니다. 당사로 문의하여 주십시오.

2 .체인 폭X는 호칭 폭이며, 온도 변화에 의해 팽창, 수축합니다. 대략적으로 팽창, 수축은 20℃를 기준으로서 0.00015/℃입니다.

스프로켓 장착 위치는 322페이지를 참조해 주십시오.

스프로켓 ···51p 참조 레일 ···225, 226, 245p 참조 리턴부품 ···239～241p 참조 성능선도 ···355p 참조

플라스틱 모듈러 체인 BT6형 전용 스프로켓

적용 체인 BTC6형, BTO6형, BTN6형

●BT6-10T

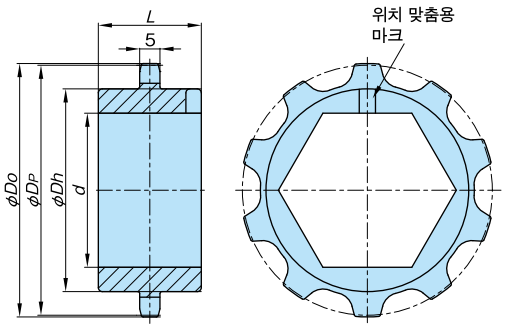

●BT6-24T

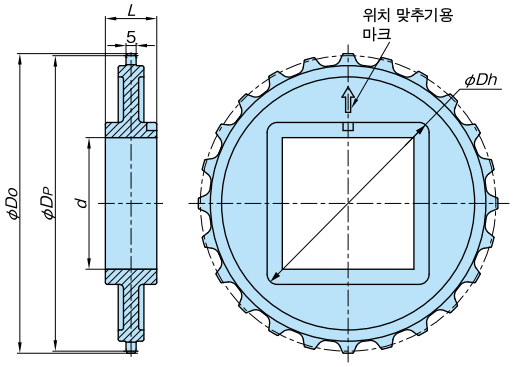

체인 사양 : LFB, MWS, ALF용

형번	톱니수	피치 원 직경 DP	외경 Do	허브 지름 Dh	허브 지름 길이L	축 홀 직경 d	질량 g	사용 샤프트	재질 (외관색)	형
BT6-10T-38H	10	61.65	62.5	50	25.4	38	30	육각38연마 봉강	강화 폴리 아미드 (외관색:흑색)	일체형
BT6-24T-40S	24	145.95	148.0	110	25.4	40	260	사각40연마 봉강		
BT6-24T-50S	24	145.95	148.0	110	25.4	50	230	사각50연마 봉강		
BT6-24T-65S	24	145.95	148.0	110	25.4	65	170	사각65연마 봉강		

주) 1 . 사용 온도 범위 : - 20℃ ~80℃입니다.
2 . BT6-10T 스프로켓은 컨베이어 사이의 데드 스페이스를 작게할 수 있습니다. 또, 컨베이어의 콤팩트화를 실현합니다.
3 BT6-24T 스프로켓은 체인의 Chordal Action (다각형 운동) 에 의한 속도 변동이 적고, 원활한 반송이 가능합니다.
4 . BT6용 스프로켓은 체인과 컨베이어의 열팽창 차이, 체인과 스프로켓의 설치 오차를 흡수하기 위해,샤프트와는 루즈 핏(Loose Fit)으로 되어 있습니다.
5 . BT6용 스프로켓은,「위상 위치 맞추기용 일치 마크」가 붙어 있습니다.
6 . BT6용 스프로켓의 설치수, 설치 위치는 하중 조건에 따라 다릅니다. 선정 항목을 참조해 주십시오.

체인 사양 : KV150, 250용

형번	톱니수	축 홀 직경 d	질량 g	사용 샤프트	재질	사용 온도 범위 ℃
BT6-KV-10T-38H	10	38	40	육각38연마 봉강	특수 엔지니어링 플라스틱	80 ~ 200
BT6-KV-24T-50S	24	50	290	사각50연마 봉강		

주) 1 . KV시리즈 용의 스프로켓은 사용 온도에 따라 재질이나 치수가 바뀝니다. 사용 시에는 반드시 당사에 상담하여 주십시오.
2 . 다른 톱니 수도 제작 가능합니다.
3 . -20℃ ~ 80℃에서 사용하는 경우는 LFB용 스프로켓을 사용할 수 있습니다. 노외 등 열이 가해지지 않는 장소에 구동, 피동부가 있는 경우는 당사에 상담하여 주십시오.

●형번 표시 예

체인 형식		톱니수		축 홀 직경	축 홀 형상
BT6	—	10T	—	38	H

H : 육각형
S : 사각형

※문자·기호의 사이는 스페이스를 좁혀 써 주십시오.

●주문 기입 예

형번	수량	단위
BT6-10T-38H	1	K

플라스틱 모듈러 체인 WT1907-K형

레이즈드 리브 타입〈직선 반송용〉

New



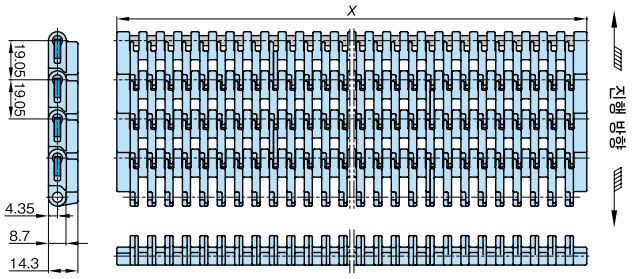

체인 사양	체인 피치 mm	외관색	개공률 %	최대 허용 장력 kN/m{kgf/m}	체인 질량 kg/m²	사용 온도 범위 ℃	핀 재질	핀 고정 방식
LFB	19.05	브라운	20	22.2{2265}	11.0	− 20 ~ (60)80	특수 엔지니어링 플라스틱	플러그
NLF		다크 그레이						
HTW		화이트		12.8{1306}	7.5	5 ~ 105	폴리프로필렌	

주) 1. 최대 허용 장력은 실온(20℃에 있어서의 값으로 폭 전체에 균일하게 장력이 작용된 경우입니다. 상기 표의 최대 허용 장력은 체인 1m폭의 값을 나타내고 있습니다. 체인의 폭에 맞추어서 (검토된 폭) × (체인 1m 폭의 최대 허용 장력) 으로 산출해 주십시오.
2. 사용 온도 범위의 (60) 는 습윤 조건의 경우입니다.
3. 플러그의 색은 LFB, NLF 가 옐로우(재질 : 폴리아세탈) , HTW 가 블루 (재질 : 폴리프로필렌) 으로 되어 있습니다.
4. 1유니트의 링크 수 = 200 (K09 ~ K18), 100 (K21 ~ K36) 60 (K39 이상)
4. 위의 기재된 이외의 체인 사양(재질) 의 제작 여부는 당사에 상담하여 주십시오.
5. 체인 허용 속도는 50m/min입니다.

체인 (플라스틱 핀)

체인 폭 X	저마찰 내마모 LFB		저마찰 NLF		고온 HTW	
	상품 코드	형번	상품 코드	형번	상품 코드	형번
228.6	K13	WT1907-K09-LFB	K13	WT1907-K09-NLF	K13	WT1907-K09-HTW
304.8	K13	WT1907-K12-LFB	K13	WT1907-K12-NLF	K13	WT1907-K12-HTW
381.0	K13	WT1907-K15-LFB	K13	WT1907-K15-NLF	K13	WT1907-K15-HTW
457.2	K13	WT1907-K18-LFB	K13	WT1907-K18-NLF	K13	WT1907-K18-HTW
533.4	K13	WT1907-K21-LFB	K13	WT1907-K21-NLF	K13	WT1907-K21-HTW
609.6	K13	WT1907-K24-LFB	K13	WT1907-K24-NLF	K13	WT1907-K24-HTW
685.8	K13	WT1907-K27-LFB	K13	WT1907-K27-NLF	K13	WT1907-K27-HTW
762.0	K13	WT1907-K30-LFB	K13	WT1907-K30-NLF	K13	WT1907-K30-HTW
838.2	K13	WT1907-K33-LFB	K13	WT1907-K33-NLF	K13	WT1907-K33-HTW
914.4	K13	WT1907-K36-LFB	K13	WT1907-K36-NLF	K13	WT1907-K36-HTW
990.6	K13	WT1907-K39-LFB	K13	WT1907-K39-NLF	K13	WT1907-K39-HTW
1066.8	K13	WT1907-K42-LFB	K13	WT1907-K42-NLF	K13	WT1907-K42-HTW
1143.0	K13	WT1907-K45-LFB	K13	WT1907-K45-NLF	K13	WT1907-K45-HTW
1219.2	K13	WT1907-K48-LFB	K13	WT1907-K48-NLF	K13	WT1907-K48-HTW
1295.4	K13	WT1907-K51-LFB	K13	WT1907-K51-NLF	K13	WT1907-K51-HTW
1371.6	K13	WT1907-K54-LFB	K13	WT1907-K54-NLF	K13	WT1907-K54-HTW
1447.8	K13	WT1907-K57-LFB	K13	WT1907-K57-NLF	K13	WT1907-K57-HTW
1524.0	K13	WT1907-K60-LFB	K13	WT1907-K60-NLF	K13	WT1907-K60-HTW

주) 1. 체인 폭은 76.2mm (3인치) 단위가 표준 편성입니다. 특수한 폭의 편성 및 1524mm이상의 체인도 제작해 드리고 있습니다.
2. 체인 폭 X는 호칭 폭이며 실제 폭은 20℃시에서 $X^{+0}_{-0.7}$ %입니다. 또 폭은 온도 변화에 의해 팽창, 수축합니다. 팽창, 수축은 20℃를 기준으로서 0.00015/℃입니다.

스프로켓 장착 위치는 310페이지를 참조해 주십시오.

레일 …P213, 214, 233 참조 성능선도 …P341참조

●분할형 스프로켓 (SW1900)

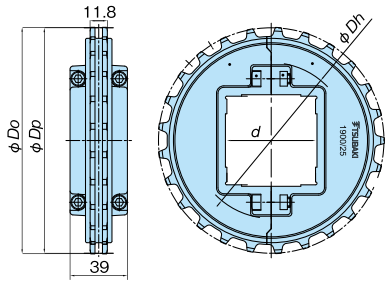

형번	톱니수	피치 원 직경 Dp	외 Do	허브 지름 Dh	축 홀 형상	축 홀 지름 d	概略 質量 kg	형	재질
WT-SW1900-25T40S	25	153.35	154	106	사각	40	0.35	분할형	강화 폴리 아미드 (흑색)
WT-SW1900-25T60S						60			

주) 1 . 볼트의 조임 토크 : 5.7N·m.
2 . 볼트・너트는 스테인리스제입니다.
3 . 분할형 스프로켓의 페어는 타 페어와 혼합해서 조합하지 말아주십시오.
4 . 사용 온도 범위 : −20 ~ 80℃ 입니다.
5 . 상기 표의 톱니수, 스프로켓 형식, 재질 이외도 제작해 드립니다.

●일체형 스프로켓 (S1900)

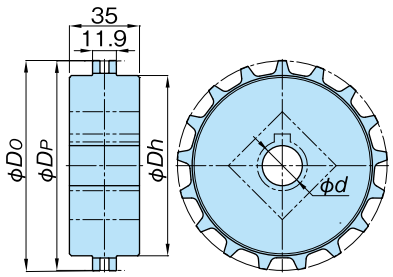

형번	톱니수	피치 원 직경 Dp	외 Do	허브 지름 Dh	축 홀 형상	축 홀 지름 d	형	재질
WT-S1900-17T	17	104.60	105	90	주문 제작에서 가공합니다 .		일체형	초고분자량 폴리에틸렌 (녹색)
WT-S1900-21T	21	128.95	130	114				
WT-S1900-24T	24	147.25	148	133				
WT-S1900-25T	25	153.35	154	139				

주) 1 .상기 표의 톱니수, 스프로켓 형식, 재질 이외도 제작해 드립니다.
2 . 사용 온도 범위 : −20 ~ 60℃ 입니다.

●트랜스퍼 플레이트

TP1907-L114

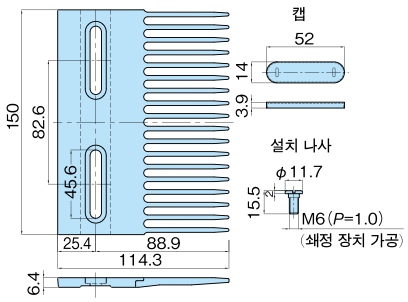

TP1907-L190

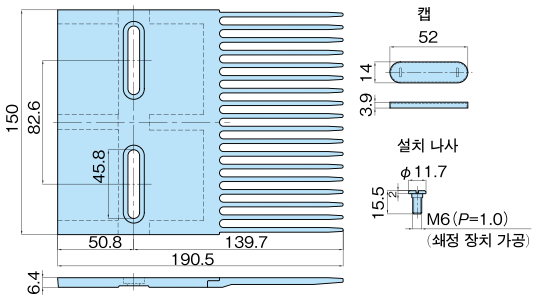

형번	플레이트 재질	색상	계략 질량 kg
WT-TP1907-L114	강화 폴리 아미드	블랙	0.10
WT-TP1907-L190			0.17

주) 1. 트랜스퍼 플레이트1장당 캡과 부착나사가 각2개 포함됩니다.

사행방지 어태치먼트 없음

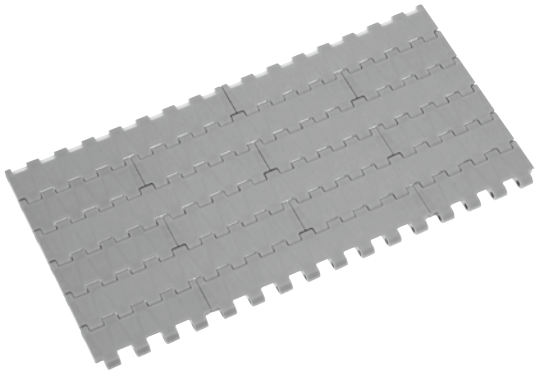

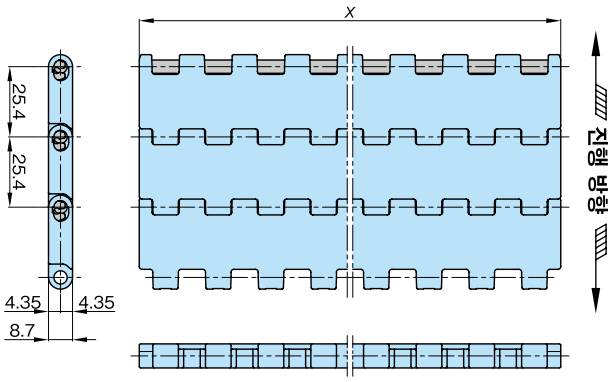

체인 사양	체인 피치 mm	외관색	개공률 %	최대 허용 장력 kN/m {kgf/m}	체인 질량 kg/m²	사용 온도 범위 ℃	핀 재질
LFB	25.4	브라운	2.5	12.8 {1300}	5.90	−20 ~ (60) 80	특수 엔지니어링 플라스틱
MWS		크림					
ALF		라이트 블루					
DIA		크림		9.8 {1000}	5.25		
DIY		그린			7.90		

주) 1. 사용 온도 범위의 (60)는 습윤 조건의 경우입니다. 핀 재질을 스테인리스핀 재질로 변경하면 60 ~ 80℃의 습윤 조건에서 사용 가능합니다. 단, 체인의 초기 전체 길이는 약간 길게 되어 체인 질량이 커집니다. 당사에 문의해 주십시오.

2. 최대 허용 장력의 값은 폭 전체에 균일하게 장력이 작용하는 경우입니다. 또, 사용조건(온도·속도 등)에 따라 달라집니다. 허용 능력 도표를 참조해 주십시오. 상기 표의 최대 허용 장력은 체인 1m폭의 값을 나타내고 있습니다. 체인 폭에 맞추어(검토된 폭) × (체인1m폭의 최대 허용 장력)로 산출해 주십시오. 〈예 : BTC8-3048-LFB의 최대 허용 장력 = 12.8 × 304.8/1000 ≒ 3.9kN〉

3. 1유니트의 링크 수 = 40.

사양 대응 일람표

사양		표준 시리즈							고기능 시리즈									
		보통	저마찰 내마모			초저마찰 내마모	저마찰		내열 고속	저마찰 내마모	고온	저온	내약품	전도	내충격		항균 항곰팡이	금속 검지
사양 기호		없음	LFW	LFG	LFB	ALF	NLF	WR	KV150,180,250	HG	HTW	LTW	Y	E	DIA	DIY	MWS	MPD/MPW
외관색		그레이	화이트	그린	브라운	라이트 블루	다크 그레이	다크 그린	블랙	네이비 블루	화이트	화이트	무광 화이트	블랙	크림	그린	크림	블랙
허용 장력 kN/m {kgf/m}		12.8{1300}					—	12.8 {1300}	—	12.8 {1300}	—	4.22 {430}	—	9.0 {910}	9.8 {1000}		12.8 {1300}	—
허용 속도	윤활 있음	50					—	50	—	50	—	15	—	50	—	50		—
	윤활 없음						—		—		—		—		50			—
사용 온도 범위		−20 ~ (60) 80					—	−20 ~ (60) 80	—	−20 ~ (60) 80	—	−70 ~ 60	—	−20 ~ (60) 80	−20 ~ 80	−20 ~ (60) 80		—
BTC8		△	△	△	○	○	—	△	×	△	△	○	×	△	△	△	△	—

주) 1.「○」: 주문 생산품,「×」: 제작 불가,「△」: 특수형 대응 가능한 경우가 있습니다. 당사에 문의하여 주십시오.

2. 최대 허용 장력과 사용 온도 범위에 관해서는 상기 표의 주의를 참조해 주십시오.

체인 (플라스틱 핀)

체인 폭 X	저마찰 내마모 LFB 형번	초저마찰 내마모 ALF 형번
76.2	BTC8-762-LFB	BTC8-762-ALF
152.4	BTC8-1524-LFB	BTC8-1524-ALF
228.6	BTC8-2286-LFB	BTC8-2286-ALF
304.8	BTC8-3048-LFB	BTC8-3048-ALF
381.0	BTC8-3810-LFB	BTC8-3810-ALF
457.2	BTC8-4572-LFB	BTC8-4572-ALF
533.4	BTC8-5334-LFB	BTC8-5334-ALF
609.6	BTC8-6096-LFB	BTC8-6096-ALF
685.8	BTC8-6858-LFB	BTC8-6858-ALF
762.0	BTC8-7620-LFB	BTC8-7620-ALF

체인 폭 X	저마찰 내마모 LFB 형번	초저마찰 내마모 ALF 형번
838.2	BTC8-8382-LFB	BTC8-8382-ALF
914.4	BTC8-9144-LFB	BTC8-9144-ALF
990.6	BTC8-9906-LFB	BTC8-9906-ALF
1066.8	BTC8-10668-LFB	BTC8-10668-ALF
1143.0	BTC8-11430-LFB	BTC8-11430-ALF
1219.2	BTC8-12192-LFB	BTC8-12192-ALF
1295.4	BTC8-12954-LFB	BTC8-12954-ALF
1371.6	BTC8-13716-LFB	BTC8-13716-ALF
1447.8	BTC8-14478-LFB	BTC8-14478-ALF
1524.0	BTC8-15240-LFB	BTC8-15240-ALF

주) 1. 체인 폭은 76.2mm단위로 편성 가능하고 상기 이상의 폭도 제작 가능합니다. 당사로 문의하여 주십시오.

2. 체인 폭X는 호칭 폭이며, 온도 변화에 의해 팽창, 수축합니다. 대략적으로 팽창, 수축은 20℃를 기준으로서 0.00015/℃입니다.

스프로켓 장착 위치는 322페이지를 참조해 주십시오.

스프로켓 …56p 참조 레일 …225, 226, 245p 참조 리턴부품 …239~241p 참조 성능선도 …355p 참조

플라스틱 모듈러 체인 BTC8-A형

클로즈 타입 〈직선 반송용〉

사행방지 어태치먼트 있음

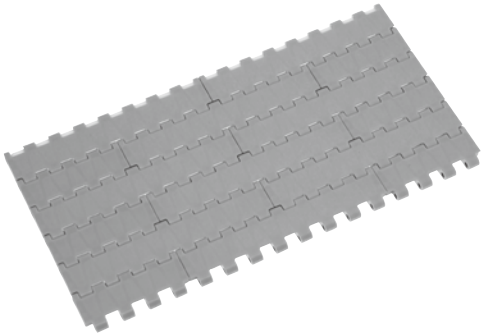

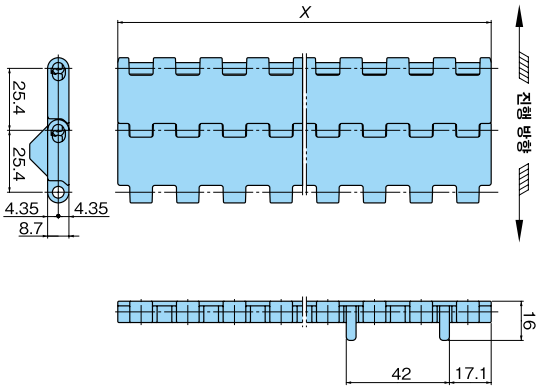

체인 사양	체인 피치 mm	외관색	개공률 %	최대 허용 장력 kN/m {kgf/m}	체인 질량 kg/m²	사용 온도 범위 ℃	핀 재질
LFB	25.4	브라운	2.5	12.8 {1300}	5.90	−20 ~ (60) 80	특수 엔지니어링 플라스틱
MWS		크림					
ALF		블루					
DIA		크림		9.8 {1000}	5.25		
DIY		그린			7.90		

주) 1. 사용 온도 범위의 (60)는 습윤 조건의 경우입니다. 핀 재질을 스테인리스핀 재질로 변경하면 60 ~ 80℃의 습윤 조건에서 사용 가능합니다. 단, 체인의 초기 전체 길이는 약간 길게 되어 체인 질량이 커집니다. 당사에 문의해 주십시오.

2. 최대 허용 장력의 값은 폭 전체에 균일하게 장력이 작용하는 경우입니다. 또, 사용조건(온도·속도 등)에 따라 달라집니다. 허용 능력 도표를 참조해 주십시오. 상기 표의 최대 허용 장력은 체인 1m폭의 값을 나타내고 있습니다. 체인 폭에 맞추어(검토된 폭) × (체인1m폭의 최대 허용 장력)로 산출해 주십시오. 〈예 : BTC8-3048-A-LFB의 최대 허용 장력 = 12.8 × 304.8/1000 ≒ 3.9kN〉

3. 1유니트의 링크 수 = 40.

4. 사행방지 어태치먼트 부착의 경우, 체인 질량은 상기 표의 질량보다 0.5kg/m 늘어납니다. (어태치먼트는 2링크마다, 체인의 측면에만 장착되어 있습니다.)

사양 대응 일람표

사양		표준 시리즈							고기능 시리즈									
		보통	저마찰 내마모			초저마찰 내마모	저마찰		내열 고속	저마찰 내마모	고온	저온	내약품	전도	내충격		항균 항곰팡이	금속 검지
사양 기호		없음	LFW	LFG	LFB	ALF	NLF	WR	KY150,180,250	HG	HTW	LTW	Y	E	DIA	DIY	MWS	MPD/MPW
외관색		그레이	화이트	그린	브라운	라이트 블루	다크 그레이	다크 그린	블랙	네이비 블루	화이트	화이트	무광 화이트	블랙	크림	그린	크림	블랙
허용 장력 kN/m {kgf/m}		12.8{1300}					—	12.8 {1300}	—	12.8 {1300}	—	4.22 {430}	—	9.0 {910}	9.8 {1000}		12.8 {1300}	—
허용 속도	윤활 있음	50					—	50	—	50	—	15	—	50	—	50	50	—
	윤활 없음						—		—		—		—		50			—
사용 온도 범위		−20 ~ (60) 80					—	−20 ~ (60) 80	—	−20 ~ (60) 80	—	−70 ~ 60	—	−20 ~ (60) 80	−20 ~ 80	−20 ~ (60) 80		—
BTC8-A		△	△	△	○	○	—	△	×	△	△	△	×	△	△	△	△	—

주) 1. 「○」: 주문 생산품, 「×」: 제작 불가, 「△」: 특수형 대응 가능한 경우가 있습니다. 당사에 문의하여 주십시오.

2. 최대 허용 장력과 사용 온도 범위에 관해서는 상기 표의 주의를 참조해 주십시오.

체인 (플라스틱 핀)

체인 폭 X	저마찰 내마모 LFB 형번	초저마찰 내마모 ALF 형번
76.2	BTC8-762-A-LFB	BTC8-762-A-ALF
152.4	BTC8-1524-A-LFB	BTC8-1524-A-ALF
228.6	BTC8-2286-A-LFB	BTC8-2286-A-ALF
304.8	BTC8-3048-A-LFB	BTC8-3048-A-ALF
381.0	BTC8-3810-A-LFB	BTC8-3810-A-ALF
457.2	BTC8-4572-A-LFB	BTC8-4572-A-ALF
533.4	BTC8-5334-A-LFB	BTC8-5334-A-ALF
609.6	BTC8-6096-A-LFB	BTC8-6096-A-ALF
685.8	BTC8-6858-A-LFB	BTC8-6858-A-ALF
762.0	BTC8-7620-A-LFB	BTC8-7620-A-ALF

체인 폭 X	저마찰 내마모 LFB 형번	초저마찰 내마모 ALF 형번
838.2	BTC8-8382-A-LFB	BTC8-8382-A-ALF
914.4	BTC8-9144-A-LFB	BTC8-9144-A-ALF
990.6	BTC8-9906-A-LFB	BTC8-9906-A-ALF
1066.8	BTC8-10668-A-LFB	BTC8-10668-A-ALF
1143.0	BTC8-11430-A-LFB	BTC8-11430-A-ALF
1219.2	BTC8-12192-A-LFB	BTC8-12192-A-ALF
1295.4	BTC8-12954-A-LFB	BTC8-12954-A-ALF
1371.6	BTC8-13716-A-LFB	BTC8-13716-A-ALF
1447.8	BTC8-14478-A-LFB	BTC8-14478-A-ALF
1524.0	BTC8-15240-A-LFB	BTC8-15240-A-ALF

주) 1. 체인 폭은 76.2mm단위로 편성 가능하고 상기 이상의 폭도 제작 가능합니다. 당사로 문의하여 주십시오.

2. 체인 폭X는 호칭 폭이며, 온도 변화에 의해 팽창, 수축합니다. 대략적으로 팽창, 수축은 20℃를 기준으로서 0.00015/℃입니다.

스프로켓 장착 위치는 322페이지를 참조해 주십시오.

스프로켓 …56p 참조 레일 …225, 226, 245p 참조 리턴부품 …239~241p 참조 성능선도 …355p 참조

플라스틱 모듈러 체인 BT8전용 스프로켓

적용 체인 BTC8 (주) BT08-M는 사용할 수 없습니다.

●일체형 스프로켓

BT8-12T-25

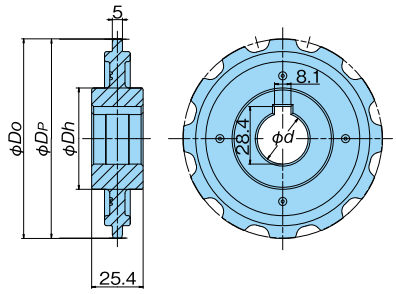

BT8-18T-25

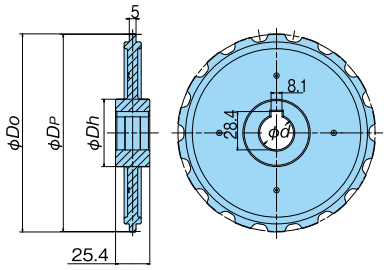

BT8-18T-40S, 50S, 65S

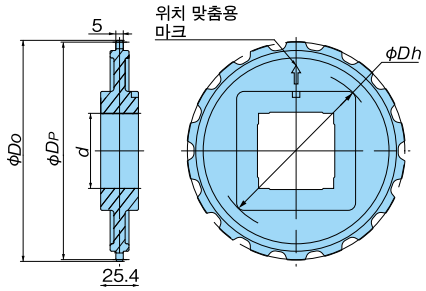

형번	톱니 수	피치 원 직경 Dp	외경 Do	허브 직경 Dh	축 홀 직경 d	키 홈 W	키 홈 H	질량 g	사용 샤프트	재질 (외관색)	형
BT8-12T-25	12	98.14	98.5	50	ϕ25.1	8.1	28.4	90	원형25연마 봉강	강화 폴리아미드 (외관색:흑색)	일체형
BT8-18T-25	18	146.27	147.0	50	ϕ25.1	8.1	28.4	190	원형25연마 봉강		
BT8-18T-40S	18	146.27	147.0	110	40	–	–	250	사각40연마 봉강		
BT8-18T-50S	18	146.27	147.0	110	50	–	–	225	사각50연마 봉강		
BT8-18T-65S	18	146.27	147.0	110	65	–	–	165	사각65연마 봉강		

주) 1. 사용 온도 범위 : -20℃ ~ 80℃ 입니다.
2. BT8 스프로켓은 체인과 컨베이어의 열팽창 차이, 체인과 스프로켓의 설치 오차를 흡수하기 위해,샤프트와는 루즈 핏(Loose Fit)으로 되어 있습니다.
3. BT8스프로켓(사각홀) 은, 「위상 위치 맞추기용 일치 마크」가 붙어 있습니다.
4. BT8스프로켓의 장착 수, 장착 위치는 하중 조건에 따라 다릅니다. 선정 항목을 참조해 주십시오.
5. BTO8-M형은 사용할 수 없습니다.
6. **BT8-12T-25, BT8-18T-25**를 검토하는 경우, 당사에 문의하여 주십시오.

플라스틱 모듈러 체인 WT2250FT형

클로즈 타입〈직선 반송용〉

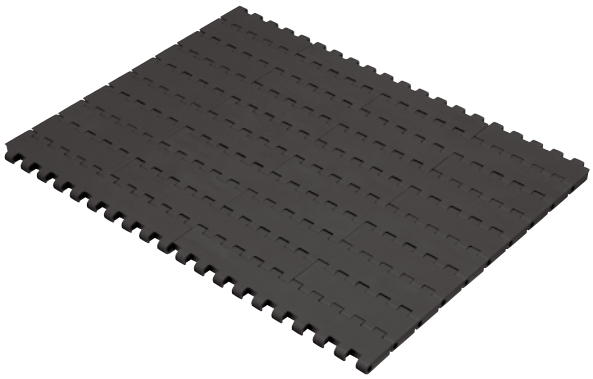

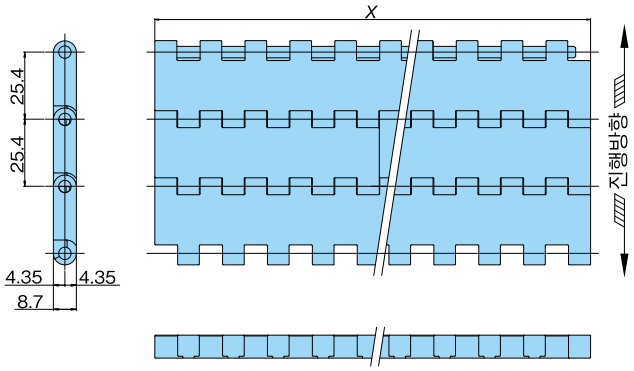

체인 사양	체인 피치 mm	외관색	개공률 %	최대 허용 장력 kN/m {kgf/m}	체인 질량 kg/m²	허용 속도 m/min		사용 온도 범위 ℃	핀 재질
						윤활있음	윤활없음		
보통 G	25.4	그레이	3	12.8 {1305}	9.6	50		−20 ～(60) 80	특수 엔지니어링 플라스틱
고온 HTW		화이트		6.4 { 650}	6.9			5 ～ 105	폴리프로필렌

주) 1 . 사용 온도 범위의 (60) 은 습윤 조건의 경우입니다.
2 . 최대 허용 장력의 값은 폭 전체에 균일하게 장력이 작용하는 경우입니다. 또, 사용조건(온도·속도 등) 에 따라 달라집니다. 허용 장력 도표를 참조해 주십시오. 상기 표의 최대 허용 장력은 체인 1m폭의 값을 나타내고 있습니다. 체인 폭에 맞추어(검토된 폭) × (체인 1m폭의 최대 허용 장력) 로 산출해 주십시오.〈예 : WT2250FT-W340-G의 최대 허용 장력 = 12.8 × 340/1000 ≒ 4.4kN〉
3 . 1유니트의 링크 수 = 40.

체인 (플라스틱 핀)

체인 폭 X	보통 사양 G 형번	고온 사양 HTW 형번
85	WT2250FT-W85-G	WT2250FT-W85-HTW
170	WT2250FT-W170-G	WT2250FT-W170-HTW
255	WT2250FT-W255-G	WT2250FT-W255-HTW
340	WT2250FT-W340-G	WT2250FT-W340-HTW
425	WT2250FT-W425-G	WT2250FT-W425-HTW
510	WT2250FT-W510-G	WT2250FT-W510-HTW
595	WT2250FT-W595-G	WT2250FT-W595-HTW
680	WT2250FT-W680-G	WT2250FT-W680-HTW
765	WT2250FT-W765-G	WT2250FT-W765-HTW
850	WT2250FT-W850-G	WT2250FT-W850-HTW
935	WT2250FT-W935-G	WT2250FT-W935-HTW
1020	WT2250FT-W1020-G	WT2250FT-W1020-HTW
1105	WT2250FT-W1105-G	WT2250FT-W1105-HTW
1190	WT2250FT-W1190-G	WT2250FT-W1190-HTW
1275	WT2250FT-W1275-G	WT2250FT-W1275-HTW
1360	WT2250FT-W1360-G	WT2250FT-W1360-HTW
1445	WT2250FT-W1445-G	WT2250FT-W1445-HTW
1530	WT2250FT-W1530-G	WT2250FT-W1530-HTW
1615	WT2250FT-W1615-G	WT2250FT-W1615-HTW
1700	WT2250FT-W1700-G	WT2250FT-W1700-HTW

주) 1 . 체인 폭은 85mm단위가 표준 편성입니다. 1700mm폭 이상의 체인도 제작해 드립니다. 당사에 문의해 주십시오.
2 . 체인 폭 X는 호칭폭이며 온도 변화에 의해 팽창, 수축합니다. 대략적으로 팽창, 수축은 20℃를 기준으로서 보통 사양은 0.00015/℃ , 고온 사양은 0.00011/℃입니다.

스프로켓 장착 위치는 322페이지를 참조해 주십시오.

스프로켓 …62p 참조 레일 …225, 226, 245p 참조 리턴부품 …239～241p 참조 성능선도 …355 · 356p 참조

플라스틱 모듈러 체인 WT2250FG형

오픈 타입 〈직선 반송용〉

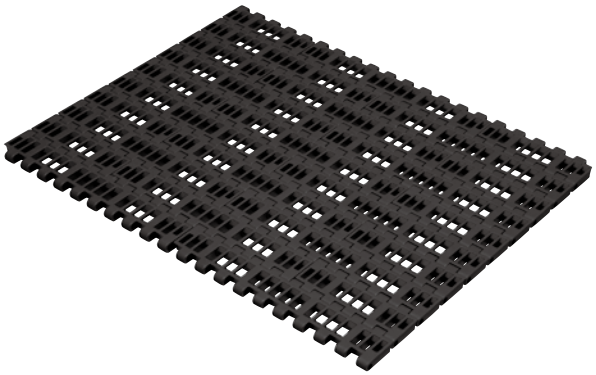

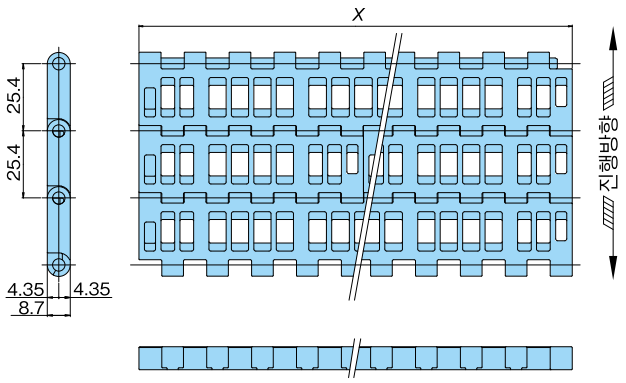

체인 사양	체인 피치 mm	외관색	개공률 %	최대 허용 장력 kN/m {kgf/m}	체인 질량 kg/m²	허용 속도 m/min		사용 온도 범위 ℃	핀 재질
						윤활있음	윤활없음		
보통 G	25.4	그레이	23	12.8 {1305}	7.9	50		−20 ～ (60) 80	특수 엔지니어링 플라스틱
고온 HTW		화이트		6.4 { 650}	5.6			5 ～ 105	폴리프로필렌

주) 1 . 사용 온도 범위의 (60) 은 습윤 조건의 경우입니다.

2 . 최대 허용 장력의 값은 폭 전체에 균일하게 장력이 작용하는 경우입니다. 또, 사용조건(온도·속도 등) 에 따라 달라집니다. 허용 장력 도표를 참조해 주십시오. 상기 표의 최대 허용 장력은 체인 1m폭의 값을 나타내고 있습니다. 체인 폭에 맞추어(검토된 폭) × (체인 1m폭의 최대 허용 장력) 로 산출해 주십시오. 〈예 : WT2250FG-W340-G의 최대 허용 장력 = 12.8 × 340/1000 ≒ 4.4kN〉

3 . 1유니트의 링크 수 = 40.

체인 (플라스틱 핀)

체인 폭 X	보통 사양 G 형번	고온 사양 HTW 형번
85	WT2250FG-W85-G	WT2250FG-W85-HTW
170	WT2250FG-W170-G	WT2250FG-W170-HTW
255	WT2250FG-W255-G	WT2250FG-W255-HTW
340	WT2250FG-W340-G	WT2250FG-W340-HTW
425	WT2250FG-W425-G	WT2250FG-W425-HTW
510	WT2250FG-W510-G	WT2250FG-W510-HTW
595	WT2250FG-W595-G	WT2250FG-W595-HTW
680	WT2250FG-W680-G	WT2250FG-W680-HTW
765	WT2250FG-W765-G	WT2250FG-W765-HTW
850	WT2250FG-W850-G	WT2250FG-W850-HTW
935	WT2250FG-W935-G	WT2250FG-W935-HTW
1020	WT2250FG-W1020-G	WT2250FG-W1020-HTW
1105	WT2250FG-W1105-G	WT2250FG-W1105-HTW
1190	WT2250FG-W1190-G	WT2250FG-W1190-HTW
1275	WT2250FG-W1275-G	WT2250FG-W1275-HTW
1360	WT2250FG-W1360-G	WT2250FG-W1360-HTW
1445	WT2250FG-W1445-G	WT2250FG-W1445-HTW
1530	WT2250FG-W1530-G	WT2250FG-W1530-HTW
1615	WT2250FG-W1615-G	WT2250FG-W1615-HTW
1700	WT2250FG-W1700-G	WT2250FG-W1700-HTW

주) 1 . 체인 폭은 85mm단위가 표준 편성입니다. 1700mm폭 이상의 체인도 제작해 드립니다. 당사에 문의해 주십시오.

2 . 체체인 폭 X는 호칭폭이며 온도 변화에 의해 팽창, 수축합니다. 대략적으로 팽창, 수축은 20℃를 기준으로서 보통 사양은 0.00015/℃ , 고온 사양은 0.00011/℃입니다.

스프로켓 장착 위치는 322페이지를 참조해 주십시오.

스프로켓 …62p 참조 레일 …225, 226, 245p 참조 리턴부품 …239～241p 참조 성능선도 …355 · 356p 참조

분립체 등의 경사 반송이 가능한 플라이트를 설치 가능한 플라스틱 모듈러 체인을 새롭게 라인업 했습니다.

■플라이트 장착 가능 체인

●WT2250FT-G 또는 HTW

(허용 장력 등은 57페이지를 참조해 주십시오.)

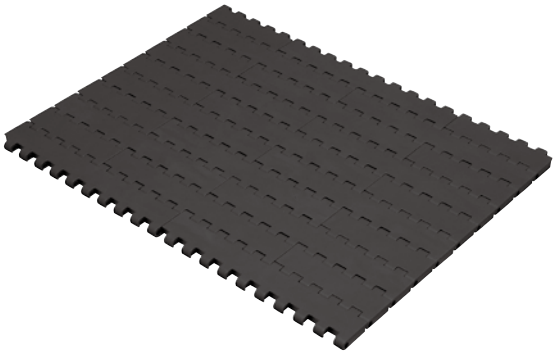

●WT2250FG-G 또는 HTW

(허용 장력 등은 58페이지를 참조해 주십시오.)

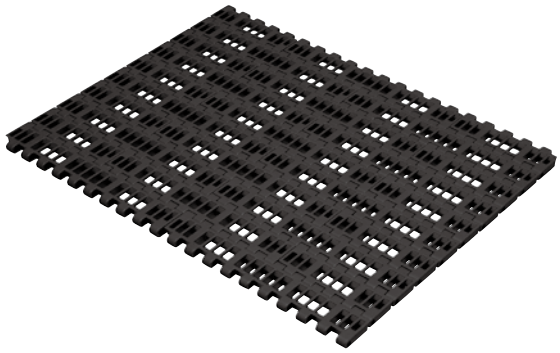

플라이트 장착 경사 컨베이어



플라이트 형의 일례

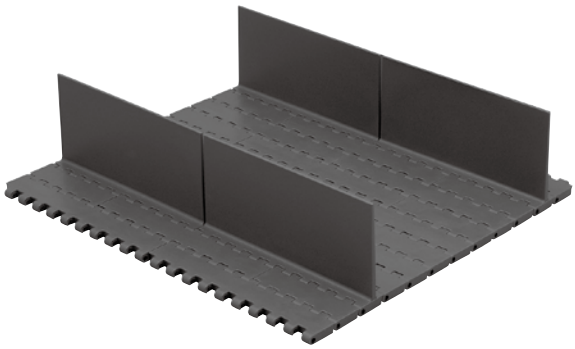

■플라이트의 치수

플라이트 장착에는 아래의 치수를 결정해 주십시오.

·플라이트의 장착 간격 P　(체인 피치 25.4mm의 정수 2배로 장착 가능합니다.)

· 플라이트 높이 F　(25.4mm · 50.8mm · 76.2mm　에서 선택해 주십시오.)

· 인덴트 폭 S　(돌아오는 측에서 체인을 롤러 등으로 지탱하기 위해 필요합니다. 0mm·17mm·34mm·51mm)

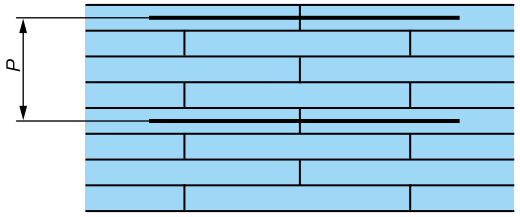

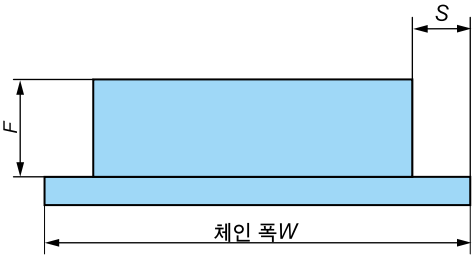

스프로켓 …62p 참조　레일 …225, 226, 245p 참조　리턴부품 …239~241p 참조

플라스틱 모듈러 체인 WT2250FT,FG 플라이트형 문의 시트

※플라스틱 모듈러 체인 WT2250FT, FG 플라이트형의 문의나 견적 의뢰에 관해서는
아래의 문의 시트에 기입해주시기 바랍니다 .

WT2250ＦＴ, FG 플라이트형　문의 시트			
귀사명		담당자 이름	
전화 번호		FAX번호	

체인 타입	☐　ＦＴ형(클로즈 타입)　　☐　ＦＧ형 (오픈 타입)	
체인 폭 W	mm	(체인 폭은 170mm이상으로 85mm단위입니다)
체인 재질	☐　보통 사양　G（폴리 아세탈 그레이）　　☐　고온 사양　ＨＴＷ（폴리프로필렌 화이트）	
플라이트 장착 간격 P	mm	(장착 간격은 25.4mm단위입니다)
플라이트 높이 F	☐　２５．４mm　☐　５０．８mm　☐　７６．２mm　☐　기타　（　　mm）	
인덴트 S	☐　１７mm　☐　３４mm　☐　５１mm　☐　기타　（　　mm）	

사용 기계	검토 내용	☐　신규　☐　개조　(기존 설비 :　　)			
	레이아웃 개요	(그림)			
	수평부거리	(구동측)	mm	(피동측)	mm
반송물	반송물		질량		kg/㎡
	반송속도	m/min	환경 온도		℃
	반송물온도	℃	반송량		kg/min
	충격의 유무	☐　없음　☐　있음　(내용 :　　)			

플라스틱 모듈러 체인 WT2250VG형

고무 타입 〈경사 반송용〉

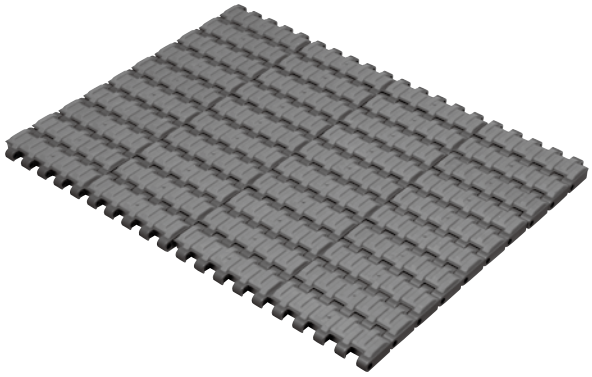

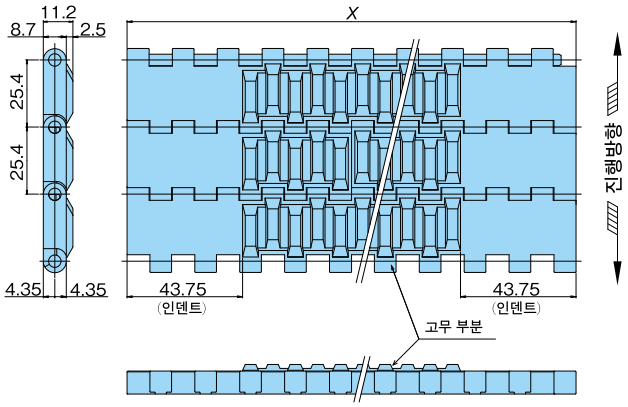

체인 사양	체인 피치 mm	외관색	개공률 %	최대 허용 장력 kN/m {kgf/m}	체인 질량 kg/m²	허용 속도 m/min		사용 온도 범위 ℃	핀 재질
						윤활있음	윤활없음		
보통	25.4	본체 : 그레이 고무 부분 : 블루	3	12.8 {1305}	11.3	50		−20 ~ (60) 80	특수 엔지니어링 플라스틱

주) 1 . 사용 온도 범위의 (60) 은 습윤 조건의 경우입니다.
2 . 최대 허용 장력의 값은 폭 전체에 균일하게 장력이 작용하는 경우입니다. 또, 사용조건(온도·속도 등) 에 따라 달라집니다. 허용 장력 도표를 참조해 주십시오. 상기 표의 최대 허용 장력은 체인 1m폭의 값을 나타내고 있습니다. 체인 폭에 맞추어(검토된 폭) × (체인 1m폭의 최대 허용 장력) 로 산출해 주십시오. 〈예 : WT2250VG-W340의 최대 허용 장력 = 12.8 × 340/1000 ≒ 4.4kN〉
3 . 1유니트의 링크 수 = 40.
4 . 체인 본체의 재질 : 폴리아세탈, 고무의 재질 : 열가소성 고무.

체인 (플라스틱 핀)

체인 폭 X	보통 사양 (G) 형번
85	WT2250VG-W85-G
170	WT2250VG-W170-G
255	WT2250VG-W255-G
340	WT2250VG-W340-G
425	WT2250VG-W425-G
510	WT2250VG-W510-G
595	WT2250VG-W595-G
680	WT2250VG-W680-G
765	WT2250VG-W765-G
850	WT2250VG-W850-G

체인 폭 X	보통 사양 (G) 형번
935	WT2250VG-W935-G
1020	WT2250VG-W1020-G
1105	WT2250VG-W1105-G
1190	WT2250VG-W1190-G
1275	WT2250VG-W1275-G
1360	WT2250VG-W1360-G
1445	WT2250VG-W1445-G
1530	WT2250VG-W1530-G
1615	WT2250VG-W1615-G
1700	WT2250VG-W1700-G

주) 1 . 체인 폭은 85mm단위가 표준 편성입니다. 1700mm폭 이상의 체인도 제작해 드립니다. 당사에 문의해 주십시오.
2 . 체인 폭 X는 호칭폭이며 온도 변화에 의해 팽창, 수축합니다. 대략적으로 팽창, 수축은 20℃를 기준으로서 0.00015/℃입니다.
3 . 고무 타입의 플라스틱 모듈러 체인에는 인덴트(고무가 없는 부분) 이 필요합니다. 돌아오는 측에서 이 인덴트를 이용하여 체인을 리턴 롤러로 받칩니다.
4 . 체인 폭 85mm, 170mm의 경우 인덴트를 설치할 수 없습니다.

스프로켓 장착 위치는 322페이지를 참조해 주십시오.

스프로켓 …62p 참조 레일 …225, 226, 245p 참조 리턴부품 …239~241p 참조 설계선도 …355p 참조

플라스틱 모듈러 체인 WT2250형 전용 스프로켓 아이들러 휠

전용 체인 WT2250FT형, WT2250FG형, WT2250VG형, WT2515G-M형, WT2515-W형, WT2515G-W형

●스프로켓

SW2250-16T(원형 홀)

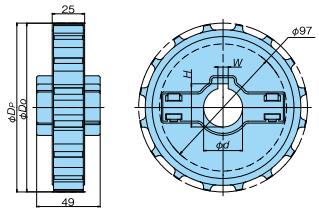

SW2250-18T(원형 홀)

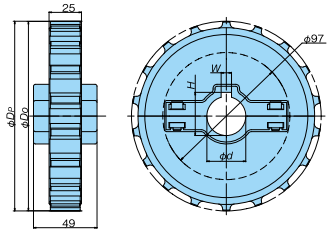

SW2250-16T40S

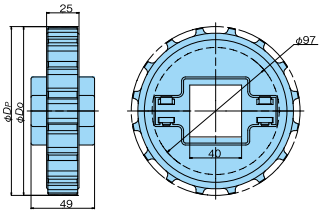

SW2250-18T40S

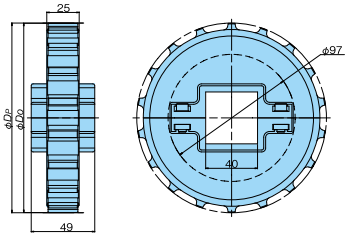

형번	톱니수	피치 원 직경 DP	외경 Do	축 홀 직경 d	키 홈 W	키 홈 H	축 홀 형상	사용 샤프트	재질	형태
WT-SW2250-16T30	16	130.2	130	φ30	8	33.3	원형 홀	훤형30연마 봉강	강화 폴리아미드 (검은색)	분할형
WT-SW2250-16T40				φ40	12	43.3		훤형40연마 봉강		
WT-SW2250-16T40S				40	—	—	사각형 홀	사각40연마 봉강		
WT-SW2250-18T30	18	146.3	146	φ30	8	33.3	원형 홀	훤형30연마 봉강		
WT-SW2250-18T40				φ40	12	43.3		훤형40연마 봉강		
WT-SW2250-18T40S				40	—	—	사각형 홀	사각40연마 봉강		

주) 1. 사용 온도 범위 : – 20℃ ~ 80℃입니다.
2. 사각형 홀 스프로켓은 체인과 컨베이어의 열팽창 차이, 체인과 스프로켓의 설치 오차를 흡수하기 위해, 샤프트와는 루즈 핏(Loose Fit)으로 되어 있습니다.
3. 원 홀 스프로켓 체인 폭 680mm이하에서 온도 변화가 30℃이내의 조건 하에서만 이용해 주십시오.

●아이들러 휠

16T (원형 홀)

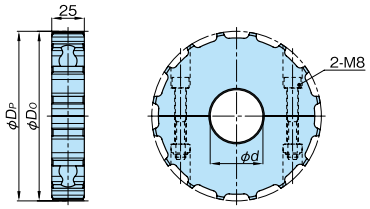

18T (원형 홀)

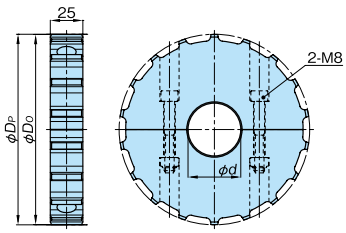

형번	톱니수	피치 원 직경 DP	외경 Do	축 홀 직경 d	사용 샤프트	재질	형태
WT-SW2250-16T30IW-M	16	130.2	130	φ30	훤형30연마 봉강	폴리아미드 (흰색)	분할형
WT-SW2250-16T40IW-M				φ40	훤형40연마 봉강		
WT-SW2250-18T30IW-M	18	146.3	146	φ30	훤형30연마 봉강		
WT-SW2250-18T40IW-M				φ40	훤형40연마 봉강		

주) 1. 사용 온도 범위 : – 20℃ ~ 80℃입니다.
2. 아이들러 휠로서만 사용하세요.

●형번 표시 예

체인 형식		형태	체인 형식		톱니수	축 홀 직경	축 홀 형상
WT	—	**SW**	**2250**	—	**18T**	**40**	**S**

SW : 분할형

S : 사각형 홀
없음 : 원형 홀 (키 홈 부착)
IW : 원형 홀 (키 없음, 아이들러)

※문자·기호의 사이는 스페이스를 좁혀 써 주십시오.

●주문 표기 예

형번	수량	단위
WT-SW2250-16T30	1	K

플라스틱 모듈러 체인 WT2515-W형

클로즈 타입〈직선 반송용〉

사행 방지 어태치먼트 없음

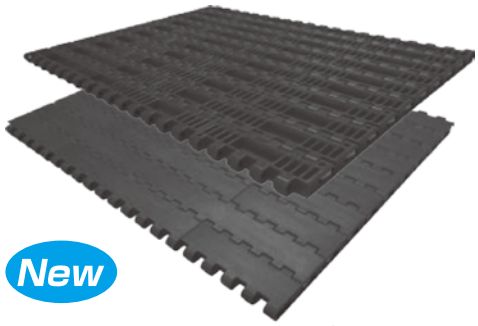

New

Bevedolphin

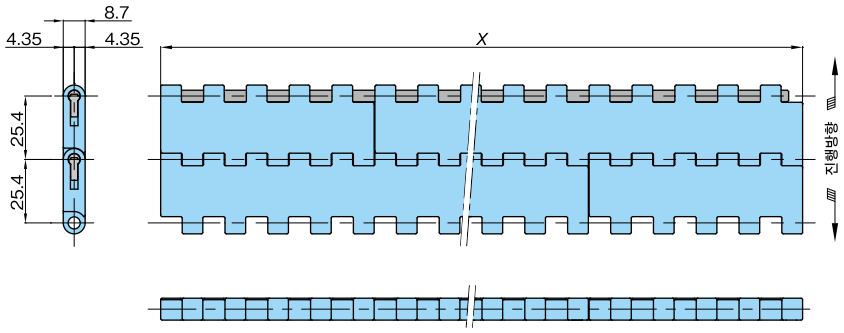

체인 사양	체인 피치 mm	외관색	개공률 %	최대 허용 장력 kN/m {kgf/m}	체인 질량 kg/m²	허용 속도m/min		사용 온도 범위 ℃	핀 재질
						윤활있음	윤활없음		
CB	25.4	블루	2	12.8{1305}	8.6	50		−20 ~ (60) 80	특수 엔지니어링 플라스틱
ALF		라이트 블루							
HG		네이비 블루							

주) 1. 최대 허용 장력의 값은 폭 전체에 균일하게 장력이 작용하는 경우입니다. 또, 사용조건(온도·속도 등) 에 따라 달라집니다. 허용 장력 도표를 참조해 주십시오. 상기 표의 최대 허용 장력은 체인 1m폭의 값을 나타내고 있습니다. 체인 폭에 맞추어(검토된 폭) × (체인 1m폭의 최대 허용 장력) 로 산출해 주십시오.〈예 : WT2515-W340의 최대 허용 장력 = 12.8×340/1000≒4.4kN〉

2. 사용 온도 범위의 (60) 은 습윤 조건의 경우입니다.
3. 상기 이외의 체인 사양(재질)의 제작 가능 여부는 당사에 상담해 주십시오.
4. 1 유니트의 링크 수(체인 폭) = 200 (W85 ~425) , 100 (W510 ~935) , 80 (W1020 ~1190) , 50 (W1275 ~1785) , 40 (W1870이상) .

체인 (플라스틱 핀)

체인 폭 X	저마찰 사양 CB 형번	초저마찰 내마모 사양 ALF 형번	저마찰 내마모 사양 HG 형번
85	WT2515-W85-CB	WT2515-W85-ALF	WT2515-W85-HG
170	WT2515-W170-CB	WT2515-W170-ALF	WT2515-W170-HG
255	WT2515-W255-CB	WT2515-W255-ALF	WT2515-W255-HG
340	WT2515-W340-CB	WT2515-W340-ALF	WT2515-W340-HG
425	WT2515-W425-CB	WT2515-W425-ALF	WT2515-W425-HG
510	WT2515-W510-CB	WT2515-W510-ALF	WT2515-W510-HG
595	WT2515-W595-CB	WT2515-W595-ALF	WT2515-W595-HG
680	WT2515-W680-CB	WT2515-W680-ALF	WT2515-W680-HG
765	WT2515-W765-CB	WT2515-W765-ALF	WT2515-W765-HG
850	WT2515-W850-CB	WT2515-W850-ALF	WT2515-W850-HG
935	WT2515-W935-CB	WT2515-W935-ALF	WT2515-W935-HG
1020	WT2515-W1020-CB	WT2515-W1020-ALF	WT2515-W1020-HG
1105	WT2515-W1105-CB	WT2515-W1105-ALF	WT2515-W1105-HG
1190	WT2515-W1190-CB	WT2515-W1190-ALF	WT2515-W1190-HG
1275	WT2515-W1275-CB	WT2515-W1275-ALF	WT2515-W1275-HG
1360	WT2515-W1360-CB	WT2515-W1360-ALF	WT2515-W1360-HG
1445	WT2515-W1445-CB	WT2515-W1445-ALF	WT2515-W1445-HG
1530	WT2515-W1530-CB	WT2515-W1530-ALF	WT2515-W1530-HG
1615	WT2515-W1615-CB	WT2515-W1615-ALF	WT2515-W1615-HG
1700	WT2515-W1700-CB	WT2515-W1700-ALF	WT2515-W1700-HG

주) 1 . 체인 폭은 85mm단위가 표준 편성입니다. 1700mm폭 이상의 체인도 제작해 드립니다. 당사에 문의해 주십시오.
2 . 체인 폭 X는 호칭 폭이며, 실제 폭은 20℃ 일때 X $^{+0}_{-0.7}$ %입니다. 또 폭은 온도 변화에 의해서 팽창, 수축합니다. 대략적으로 팽창, 수축은 20℃를 기준으로서 0.00015/℃입니다.

●형번 표시 예

형식	체인 피치	링크 형상		체인 폭		사양 기호
WT	25	15	—	W340	—	CB
	25 : 25.4mm	클로즈 타입		340mm		CB:저마찰 사양(외관색 : 블루)

※문자 · 기호의 사이는 스페이스를 좁혀 써 주십시오.

스프로켓 장착 위치는 322페이지를 참조해 주십시오.

스프로켓 ···62p 참조 레일 ···225, 226, 245p 참조 리턴부품 ···239~241p 참조 성능선도 ···355p 참조

사행 방지 어태치먼트 있음

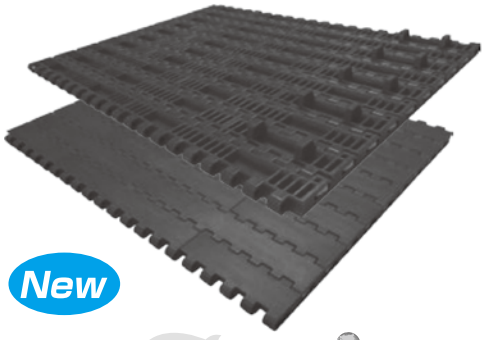

New

Bevedolphin

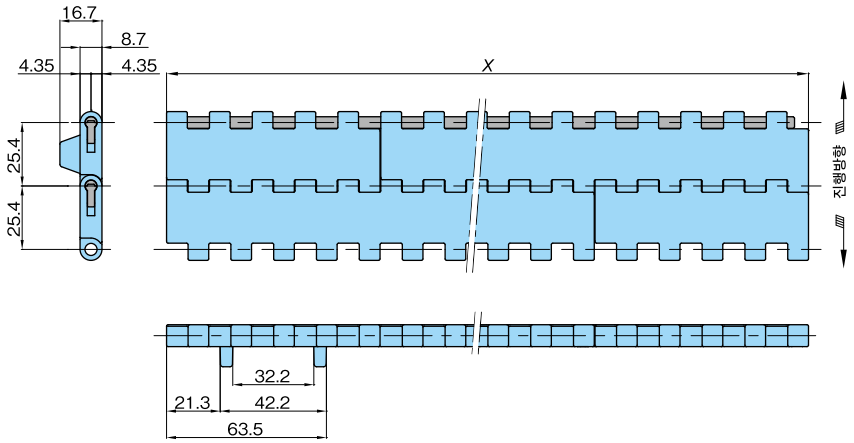

체인 사양	체인 피치 mm	외관색	개공률 %	최대 허용 장력 kN/m {kgf/m}	체인 질량 kg/m²	허용 속도m/min		사용 온도 범위 ℃	핀 재질
						윤활있음	윤활없음		
CB	25.4	블루	2	12.8{1305}	8.6	50		−20 ~ (60) 80	특수 엔지니어링 플라스틱
ALF		라이트 블루							
HG		네이비 블루							

주) 1. 최대 허용 장력의 값은 폭 전체에 균일하게 장력이 작용하는 경우입니다. 허용 장력 도표를 참조해 주십시오.
상기 표의 최대 허용 장력은 체인 1m폭의 값을 나타내고 있습니다. 체인 폭에 맞추어(검토된 폭) × (체인 1m폭의 최대 허용 장력) 로 산출해 주십시오.
〈예 : WT2515G−W340의 최대 허용 장력 = 12.8×340/1000≒4.4kN〉
2. 사용 온도 범위의 (60) 은 습윤 조건의 경우입니다.
3. 상기 이외의 체인 사양(재질)의 제작 가능 여부는 당사에 상담해 주십시오.
4. 1 유니트의 링크 수(체인 폭) = 140 (W85 ~425) , 60 (W510 ~1190) , 40 (W1275이상) .

체인 (플라스틱 핀)

체인 폭 X	저마찰 사양 CB 형번	초저마찰 내마모 사양 ALF 형번	저마찰 내마모 사양 HG 형번
85	WT2515G-W85-CB	WT2515G-W85-ALF	WT2515G-W85-HG
170	WT2515G-W170-CB	WT2515G-W170-ALF	WT2515G-W170-HG
255	WT2515G-W255-CB	WT2515G-W255-ALF	WT2515G-W255-HG
340	WT2515G-W340-CB	WT2515G-W340-ALF	WT2515G-W340-HG
425	WT2515G-W425-CB	WT2515G-W425-ALF	WT2515G-W425-HG
510	WT2515G-W510-CB	WT2515G-W510-ALF	WT2515G-W510-HG
595	WT2515G-W595-CB	WT2515G-W595-ALF	WT2515G-W595-HG
680	WT2515G-W680-CB	WT2515G-W680-ALF	WT2515G-W680-HG
765	WT2515G-W765-CB	WT2515G-W765-ALF	WT2515G-W765-HG
850	WT2515G-W850-CB	WT2515G-W850-ALF	WT2515G-W850-HG
935	WT2515G-W935-CB	WT2515G-W935-ALF	WT2515G-W935-HG
1020	WT2515G-W1020-CB	WT2515G-W1020-ALF	WT2515G-W1020-HG
1105	WT2515G-W1105-CB	WT2515G-W1105-ALF	WT2515G-W1105-HG
1190	WT2515G-W1190-CB	WT2515G-W1190-ALF	WT2515G-W1190-HG
1275	WT2515G-W1275-CB	WT2515G-W1275-ALF	WT2515G-W1275-HG
1360	WT2515G-W1360-CB	WT2515G-W1360-ALF	WT2515G-W1360-HG
1445	WT2515G-W1445-CB	WT2515G-W1445-ALF	WT2515G-W1445-HG
1530	WT2515G-W1530-CB	WT2515G-W1530-ALF	WT2515G-W1530-HG
1615	WT2515G-W1615-CB	WT2515G-W1615-ALF	WT2515G-W1615-HG
1700	WT2515G-W1700-CB	WT2515G-W1700-ALF	WT2515G-W1700-HG

주) 1 . 체인 폭은 85mm단위가 표준 편성입니다. 1700mm폭 이상의 체인도 제작해 드립니다. 당사에 문의해 주십시오.
2 . 체인 폭 X는 호칭 폭이며, 실제 폭은 20℃일때 X $^{+0}_{-0.7}$ %입니다. 또 폭은 온도 변화에 의해서 팽창, 수축합니다. 대략적으로 팽창, 수축은 20℃를 기준으로서 0.00015/℃입니다.

●형번 표시 예

형식	체인 피치	링크 형상	사행 방지 가이드		체인 폭		사양 기호
WT	25	15	G	−	W340	−	CB
	25 : 25.4mm	클로즈 타입	G:곡류방지 가이드 있음		340mm		CB:저마찰 사양 (외관색 : 블루)

※문자 · 기호의 사이는 스페이스를 좁혀 써 주십시오.

스프로켓 장착 위치는 322페이지를 참조해 주십시오.

스프로켓 …62p 참조 레일 …225, 226, 245p 참조 리턴부품 …239~241p 참조 정능선도 …355p 참조

플라스틱 모듈러 체인 WT2525-K형

클로즈 타입〈직선 반송용〉

New



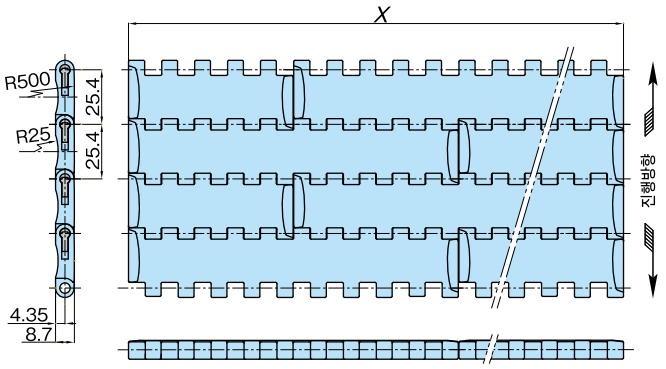

체인 사양	체인 피치 mm	외관색	개공률 %	최대 허용 장력 kN/m {kgf/m}	허용 속도 m/min	체인 질량 kg/m²	사용 온도 범위 ℃	핀 재질
보통 (B)	25.4	블루	1	12.8{1305}	50	8.6	−20 ~ (60) 80	특수 엔지니어링 플라스틱

주) 1. 사용 온도 범위의 (60) 은 습윤 조건의 경우입니다.
2. 최대 허용 장력의 값은 폭 전체에 균일하게 장력이 작용하는 경우입니다. 또, 사용조건(온도 · 속도 등) 에 따라 달라집니다.
또, 사용조건(온도 · 속도 등) 에 따라 달라집니다. 〈예 : WT2525-K12의 최대 허용 장력 = 12.8×304.8/1000≒3.9kN〉
3. 상기 이외의 체인 사양(재질)의 제작 가능 여부는 당사에 상담해 주십시오.
4. 1 유니트의 링크 수(체인 폭) = 200 (K03 ~18) , 100 (K21 ~36) , 70 (K39 ~48) , 50 (K51 ~72) , 40 (K75이상) .

체인 (플라스틱 핀)

체인 폭 X	보통 사양 형번
76.2	WT2525-K03-B
152.4	WT2525-K06-B
228.6	WT2525-K09-B
304.8	WT2525-K12-B
381.0	WT2525-K15-B
457.2	WT2525-K18-B
533.4	WT2525-K21-B
609.6	WT2525-K24-B
685.8	WT2525-K27-B
762.0	WT2525-K30-B

체인 폭 X	보통 사양 형번
838.2	WT2525-K33-B
914.4	WT2525-K36-B
990.6	WT2525-K39-B
1066.8	WT2525-K42-B
1143.0	WT2525-K45-B
1219.2	WT2525-K48-B
1295.4	WT2525-K51-B
1371.6	WT2525-K54-B
1447.8	WT2525-K57-B
1524.0	WT2525-K60-B

주) 1. 체인 폭은 3 inch (76.2mm) 단위가 표준 편성입니다. 1524mm폭 이상의 체인도 제작해 드립니다. 당사에 문의해 주십시오.
2. 체인 폭 X는 호칭폭이며 온도 변화에 의해 팽창, 수축합니다. 대략적으로 팽창, 수축은 20℃를 기준으로서 0.00015/℃입니다.

●형번 표시 예

형식	체인 피치	형식		체인 폭		사양 기호
WT	25	25	—	K24	—	B
	25 : 25.4mm	클로즈 타입		숫자는 inch폭 표기입니다. mm 폭으로 환산하기 위해서는 25.4를 곱하여주십시오. 〈예〉 24×25.4=609.6mm		B:보통 사양 (외관색 : 블루)

※문자 · 기호의 사이는 스페이스를 좁혀 써 주십시오.

스프로켓 장착 위치는 322페이지를 참조해 주십시오.

스프로켓 …67p 참조 레일 …225, 226, 245p 참조 리턴부품 …239~241p 참조 성능선도 …355p 참조

플라스틱 모듈러 체인 BTC8S형

클로즈 타입〈직선 반송용〉

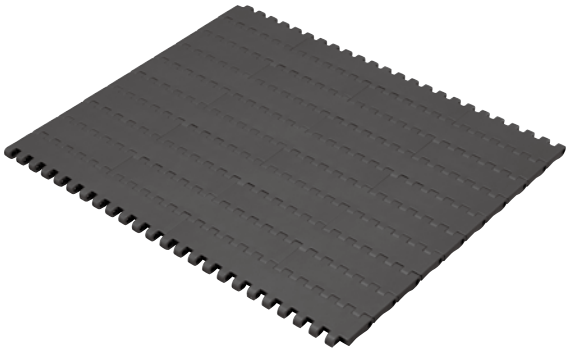

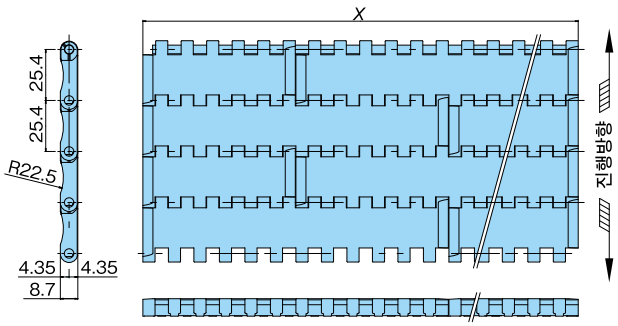

체인 사양	체인 피치 mm	외관색	개공률 %	최대 허용 장력 kN/m {kgf/m}	체인 질량 kg/m²	허용 속도 m/min		사용 온도 범위 ℃	핀 재질
						윤활있음	윤활없음		
보통 (B)	25.4	블루	3	12.8 {1305}	8.5	50		−20 ~ (60) 80	특수 엔지니어링 플라스틱

주) 1 . 사용 온도 범위의 (60) 은 습윤 조건의 경우입니다.
2 . 최대 허용 장력의 값은 폭 전체에 균일하게 장력이 작용하는 경우입니다. 또, 사용조건 (온도 · 속도 등) 에 따라 달라집니다. 허용 장력 도표를 참조해 주십시오. 상기 표의 최대 허용 장력은 체인 1m폭의 값을 나타내고 있습니다. 체인 폭에 맞추어 (검토된 폭) × (체인 1m폭의 최대 허용 장력) 로 산출해 주십시오. 〈예 : BTC8S−3048의 최대 허용 장력 = 12.8×304.8/1000≒3.9kN〉
3 . 1 유니트의 링크 수 (체인 폭) = 120 (304.8mm이하) , 60 (381 ~ 1676.4mm) , 40 (1752.4mm이상) .

체인 (플라스틱 핀)

체인 폭 X	보통 사양 형번
76.2	BTC8S-762-B
152.4	BTC8S-1524-B
228.6	BTC8S-2286-B
304.8	BTC8S-3048-B
381.0	BTC8S-3810-B
457.2	BTC8S-4572-B
533.4	BTC8S-5334-B
609.6	BTC8S-6096-B
685.8	BTC8S-6858-B
762.0	BTC8S-7620-B

체인 폭 X	보통 사양 형번
838.2	BTC8S-8382-B
914.4	BTC8S-9144-B
990.6	BTC8S-9906-B
1066.8	BTC8S-10668-B
1143.0	BTC8S-11430-B
1219.2	BTC8S-12192-B
1295.4	BTC8S-12954-B
1371.6	BTC8S-13716-B
1447.8	BTC8S-14478-B
1524.0	BTC8S-15240-B

주) 1 . 체인 폭은 3 inch (76.2mm) 단위가 표준 편성입니다. 1524mm폭 이상의 체인도 제작해 드립니다. 당사에 문의해 주십시오.
2 . 체인 폭 X는 호칭폭이며 온도 변화에 의해 팽창, 수축합니다. 대략적으로 팽창, 수축은 20℃를 기준으로서 0.00015/℃입니다.

스프로켓 장착 위치는 322페이지를 참조해 주십시오.

스프로켓 …67p 참조 레일 …225, 226, 245p 참조 리턴부품 …239~241p 참조 성능선도 …355p 참조

전용 체인 WT2525-K형, BTC8S형

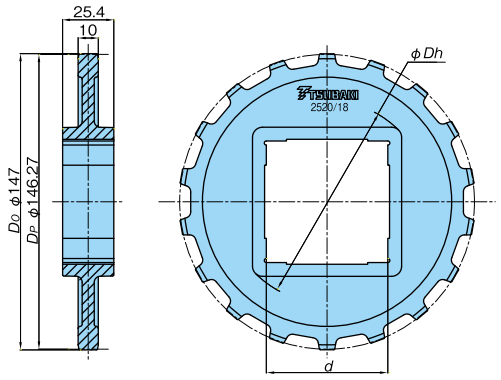

형번	톱니수	피치 원 직경 DP	허브 지름 Dh	축 홀 형상	축 홀 직경 d	개략 질량 kg	사용 샤프트	재질 (외관색)	형태
WT-N2520-18T40S	18	146.27	73	사각	40	0.17	사각40연마 봉강	강화 폴리아미드 (흑색)	일체형
WT-N2520-18T60S			101		60		사각60연마 봉강		

주) 1 . 사용 온도 범위 : - 20℃ ~ 80℃입니다.
2 . 스프로켓은 체인과 컨베이어의 열팽창 차이, 체인과 스프로켓의 설치 오차를 흡수하기 위해, 샤프트와는 루즈 핏(Loose Fit)으로 되어 있습니다.

●형번 표시 예

형식		스프로켓형상	체인 형식		톱니수		축 홀 직경	축 홀 형상
WT	—	N	2520	—	18T	—	60	S
		N : 일체형						S : 사각형 홀

※문자 · 기호의 사이는 스페이스를 좁혀 써 주십시오.

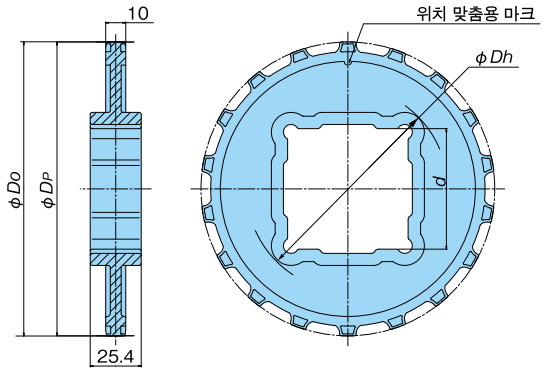

형번	톱니수	피치 원 직경 DP	외경 Do	축 홀 직경 d	허브 지름 Dh	질량 g	사용 샤프트	재질 (외관색)	형태
BT8S-18T-40S	18	146.27	146.5	40	71	230	사각40연마 봉강	폴리아미드 (그레이)	일체형
BT8S-18T-60S				60	100	120	사각60연마 봉강		

주) 1 . 사용 온도 범위 : - 20℃ ~ 80℃입니다.
2 . 스프로켓은 체인과 컨베이어의 열팽창 차이, 체인과 스프로켓의 설치 오차를 흡수하기 위해, 샤프트와는 루즈 핏(Loose Fit)으로 되어 있습니다.

●형번 표시 예

체인 형식		톱니수		축 홀 직경	축 홀 형상
BT8S	—	18T	—	60	S
					S : 사각형 홀

※문자 · 기호의 사이는 스페이스를 좁혀 써 주십시오.

●주문 표기 예

형번	수량	단위
BT8S-18T-60S	1	K

플라스틱 모듈러 체인 WT2505-K형

클로즈 타입 〈직선 반송용〉

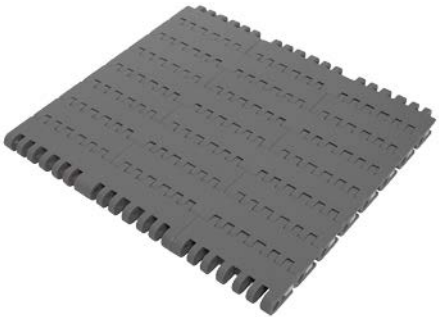

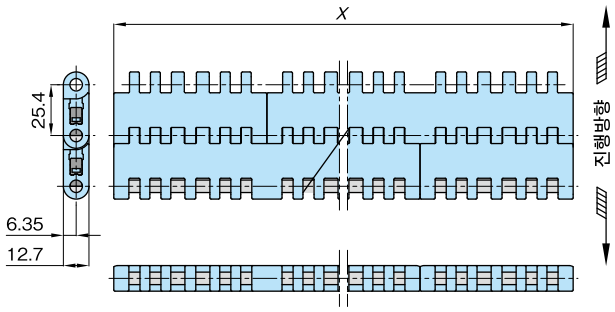

체인 사양	체인 피치 mm	외관색	개공률 %	최대 허용 장력 kN/m {kgf/m}	체인 질량 kg/m²	사용 온도 범위 ℃	핀 재질
ALF	25.4	라이트 블루	3	29.4{3000}	12.6	0 ~ (65) 80	폴리프로필렌
LFG		그린					

주) 1. 최대 허용 장력은 실온(20℃) 의 값으로, 폭 전체에 균일하게 장력이 작용하는 경우입니다. 상기 표의 최대 허용 장력은 체인 1m폭의 값을 나타내고 있습니다. 체인 폭에 맞추어(검토된 폭) × (체인 1m폭의 최대 허용 장력) 로 산출해 주십시오.
2. 1 유니트의 링크 수(체인 폭) = 160 (K03~18) , 100 (K21~27) , 70 (K30~36) , 50 (K39 ~48) , 40 (K51이상) .
3. 슬라이드 플러그의 외관색은 블루입니다. (2013년 12월에 옐로우에서 블루로 변경 되었습니다.)

사양 대응 일람표

		표준 시리즈							고기능 시리즈							
사양		보통	저마찰 내마모			초저마찰 내마모	저마찰		내열 고속	저마찰 내마모	고온	내약품	전도	내충격	항균 항곰팡이	중마찰
사양 기호		없음	LFW	LFG	LFB	ALF	NLF	WR	KV150/180/250	HG	HTW	Y	E	DIA/DIY	MWS	MF
외관색		그레이	화이트	그린	브라운	라이트 블루	다크 그레이	다크 그린	블랙	네이비 블루	화이트	무광 화이트	블랙	크림 / 그린	크림	옐로우
허용 장력 kN/m {kgf/m}		29.4 {3000}							–	29.4 {3000}	–	–	–	–	–	21.8 {2224}
허용 속도	윤활있음	50							–	50	–	–	–	–	–	–
	윤활없음	50							–	50	–	–	–	–	–	50
사용 온도 범위		0 ~ 80	0 ~ (65) 80			0 ~ 80	0 ~ (65) 80	0 ~ 80	–	0 ~ (65) 80	–	–	–	–	–	0 ~ 80
WT2505-K		△	△	○	△	△	△	○	×	△	×	×	–	×	–	△

주) 1. 「○」: 주문 생산품, 「△」: 주문 생산품(견적 의뢰품) , 「×」: 제작불가. 「–」: 에 대해서는 당사에 문의해 주십시오.
2. 사용 온도 범위의 (65)는 습윤 조건의 경우입니다.
3. 중마찰 사양MF는 윤활 없이(무윤활) 사용해 주십시오.

체인 (플라스틱 핀)

체인 폭 X	초저마찰 내마모 ALF 형번	저마찰 내마모 LFG 형번
76.2	WT2505-K03-ALF	WT2505-K03-LFG
152.4	WT2505-K06-ALF	WT2505-K06-LFG
228.6	WT2505-K09-ALF	WT2505-K09-LFG
304.8	WT2505-K12-ALF	WT2505-K12-LFG
381.0	WT2505-K15-ALF	WT2505-K15-LFG
457.2	WT2505-K18-ALF	WT2505-K18-LFG
533.4	WT2505-K21-ALF	WT2505-K21-LFG
609.6	WT2505-K24-ALF	WT2505-K24-LFG

체인 폭 X	초저마찰 내마모 ALF 형번	저마찰 내마모 LFG 형번
762.0	WT2505-K30-ALF	WT2505-K30-LFG
914.4	WT2505-K36-ALF	WT2505-K36-LFG
1219.2	WT2505-K48-ALF	WT2505-K48-LFG
1524.0	WT2505-K60-ALF	WT2505-K60-LFG
1828.8	WT2505-K72-ALF	WT2505-K72-LFG
2438.4	WT2505-K96-ALF	WT2505-K96-LFG
3048.0	WT2505-K120-ALF	WT2505-K120-LFG

주) 1. 체인 폭은 3inch (76.2mm) 단위가 표준 편성입니다. 특수 폭의 편성 및 3048mm이상의 체인도 제작해 드립니다. 당사로 문의하십시오.
2. 체인 폭 X는 호칭 폭이며, 실제 폭은 20℃일때 X $^{+0}_{-0.7}$ %입니다. 또 폭은 온도 변화에 의해서 팽창, 수축합니다. 대략적으로 팽창, 수축은 20℃를 기준으로서 0.00015/℃입니다.

스프로켓 장착 위치는 322페이지를 참조해 주십시오.

스프로켓 ···71p 참조 레일 ···225, 226, 245p 참조 리턴부품 ···239~241p 참조 성능선도 ···356p 참조

적용 체인 WT2250FT, WT2250FG, WT2250VG

스프로켓

●WT-SW2250-16T30

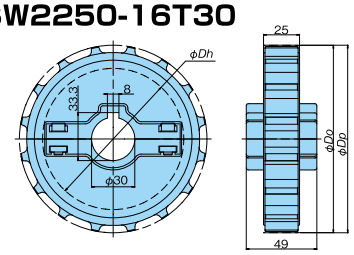

●WT-SW2250-16T40S

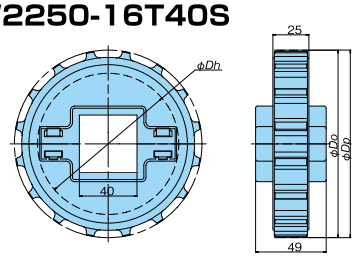

●WT-SW2250-18T30

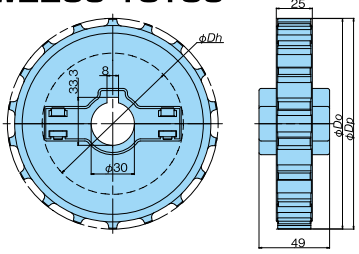

●WT-SW2250-18T40S

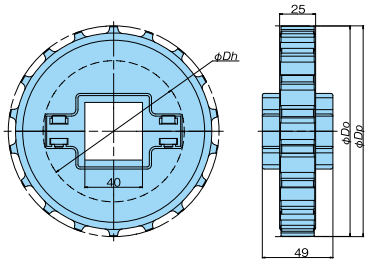

상품 코드	형번	톱니수	피치 원 직경 Dp	외경 Do	축 홀직경 d	키 홈 W	키 홈 H	축 홀 형상	사용 샤프트	재질	형태
K15	WT-SW2250-16T30	16	130.2	130	φ30	8	33.3	원형 홀	원형 30 연마 봉강	강화 폴리아미드 (검은색)	분할형
K15	WT-SW2250-16T40S				40	—	—	사각형 홀	사각 40 연마 봉강		
K15	WT-SW2250-18T30	18	146.3	146	φ30	8	33.3	원형 홀	원형 30 연마 봉강		
K15	WT-SW2250-18T40S				40	—	—	사각형 홀	사각 40 연마 봉강		

주) 1. 사용 온도 범위 : -20℃ ~80℃입니다.
2. 사각 홀 스프로켓은 체인과 컨베이어의 열팽창 차이, 체인과 스프로켓의 설치 오차를 흡수하기 위해, 샤프트와는 루즈 핏(Loose Fit)으로 되어 있습니다.
3. 원 홀 스프로켓은 체인 폭 680mm이하에서 온도 변화가 30℃이내의 조건 하에서만 이용해 주십시오.

아이들러 휠

●WT-SW2250-16T-IW-M

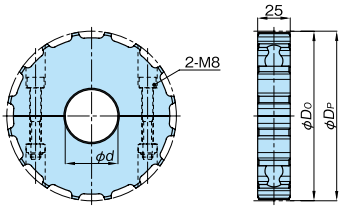

●WT-SW2250-18T-IW-M

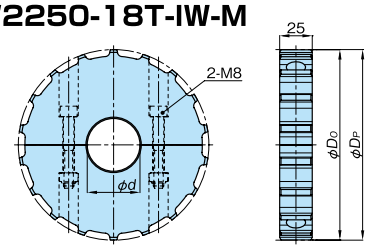

상품 코드	형번	톱니수	피치 원 직경 Dp	외경 Do	축 홀 직경 d	사용 샤프트	재질	형태
K15	WT-SW2250-16T30IW-M	16	130.2	130	φ30	원형 30 연마 봉강	폴리아미드 (흰색)	분할형
K15	WT-SW2250-16T40IW-M				φ40	원형 40 연마 봉강		
K15	WT-SW2250-18T30IW-M	18	146.3	146	φ30	원형 30 연마 봉강		
K15	WT-SW2250-18T40IW-M				φ40	원형 40 연마 봉강		

주) 1. 사용 온도 범위 : -20℃ ~80℃입니다.
2. 아이들러 휠로서만 사용해 주십시오.

●형번 표시 예

체인 형식		형태	체인 형식		톱니수	축 홀 직경	축 홀 형상
WT	—	SW	2250	—	18T	40	S

SW : 분할형

S : 사각형 홀
없음 : 원형 홀 (키 홈 부착)
IW : 원형 홀 (키 없음, 아이들러)

※문자·기호의 사이는 스페이스를 좁혀 써 주십시오.

●주문 표기 예

상품 코드	형번	수량	단위
K15	WT-SW2250-16T30	1	K

플라스틱 모듈러 체인 WT2505-K형

클로즈 타입 〈직선 반송용〉

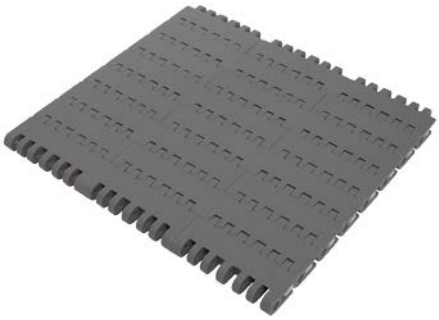

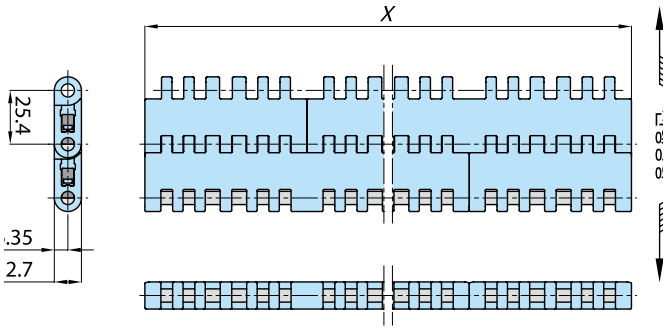

체인 사양	체인 피치 mm	외관색	개공률 %	최대 허용 장력 kN/m {kgf/m}	체인 질량 kg/m²	사용 온도 범위 ℃	핀 재질
ALF	25.4	블루	3	29.4{3000}	12.6	−20 ~ (60) 80	폴리프로필렌
LFG		그린					

주) 1. 최대 허용 장력은 실온(20℃)에 있어서의 값으로, 폭 전체에 균일하게 장력이 장력이 작용하는 경우입니다. 상기 표의 최대 허용 장력은 체인 1m폭의 값을 나타내고 있습니다.체인 폭에 맞추어(검토된 폭) × (체인 1m폭의 최대 허용 장력)로 산출해 주십시오.
2. 1 유니트의 링크 수(체인 폭)=160 (K3~15), 150 (K18), 100 (K21~27), 70 (K30~39), 50 (K42~84), 60 (K85이상)
3. 슬라이드 플러그의 외관색은 블루입니다. (2013년 12월에 옐로우에서 블루로 변경되었습니다.)

사양 대응 일람표

사양		표준 시리즈							고기능 시리즈							
		보통	저마찰 내마모			초저마찰	저마찰		내열 고속	고온	내약품	전도	내충격	항균 항곰팡이	금속 검지	중마찰
사양 기호		없음	LFW	LFG	LFB	ALF	NLF	WR	KV150,180,250	HTW	Y	E	DIA/DIY	MWS	MPD/MPW	MF
외관색		그레이	화이트	그린	브라운	라이트 블루	다크 그레이	다크 그린	블랙	화이트	무광 화이트	블랙	크림 / 그린	크림	블랙	옐로우
허용 장력 kN/m {kgf/m}		29.4 {3000}							—	—	-	22.4 {2285}	—	—	—	21.8 {2224}
허용 속도	윤활 있음	50							—	—	-	50	—	—	—	—
	윤활 없음	50							—	—	-	50	—	—	—	50
사용 온도 범위		−20 ~ (60) 80							—	—	-	−20 ~ (60) 80	—	—	—	−20 ~ 80
WT2505-K		▲	▲	○	▲	○	▲	○	×	×	×	▲	×	×	×	▲

주) 1. 「○」: 주문 생산품,「×」: 제작 불가,「▲」: 특수형 대응 가능한 경우가 있습니다. 당사에 문의해 주십시오.
2. 사용 온도 범위의 (60) 는 습윤 조건의 경우입니다.
3. 중마찰 사양 MF 는 윤활 없이 (무윤활) 사용해 주십시오.

체인 (플라스틱 핀)

체인 폭 X	초저마찰 ALF		저마찰 내마모 LFG	
	상품 코드	형번	상품 코드	형번
76.2	K132684	WT2505-K03-ALF	K132644	WT2505-K03-LFG
152.4	K132685	WT2505-K06-ALF	K132645	WT2505-K06-LFG
228.6	K132686	WT2505-K09-ALF	K132646	WT2505-K09-LFG
304.8	K132687	WT2505-K12-ALF	K132647	WT2505-K12-LFG
381.0	K132688	WT2505-K15-ALF	K132648	WT2505-K15-LFG
457.2	K132689	WT2505-K18-ALF	K132649	WT2505-K18-LFG
533.4	K132690	WT2505-K21-ALF	K132650	WT2505-K21-LFG
609.6	K132691	WT2505-K24-ALF	K132651	WT2505-K24-LFG

체인 폭 X	초저마찰 ALF		저마찰 내마모 LFG	
	상품 코드	형번	상품 코드	형번
762.0	K132693	WT2505-K30-ALF	K132653	WT2505-K30-LFG
914.4	K132695	WT2505-K36-ALF	K132655	WT2505-K36-LFG
1219.2	K132699	WT2505-K48-ALF	K132659	WT2505-K48-LFG
1524.0	K132703	WT2505-K60-ALF	K132663	WT2505-K60-LFG
1828.8	K13	WT2505-K72-ALF	K13	WT2505-K72-LFG
2438.4	K13	WT2505-K96-ALF	K13	WT2505-K96-LFG
3048.0	K13	WT2505-K120-ALF	K13	WT2505-K120-LFG

주) 1. 체인 폭은 3inch (76.2mm)단위가 표준 편성입니다. 특수 폭의 편성 및 3048mm이상의 체인도 제작해드리고 있습니다. 당사에 문의해 주십시오.
2. 체인 폭 X는 호칭 폭이며, 실제 폭은 20℃일때 $X^{+0}_{-0.7}$%입니다.또 폭은 온도 변화에 의해 팽창, 수축 합니다. 팽창, 수축은 20℃를 기준으로서 0.00015/℃입니다.

스프로켓 장착 위치는 310페이지를 참조해 주십시오.

스프로켓 …P63 참조 레일 …P213, 214, 233 참조 리턴부품 …P227~229 참조 성능선도 …P342 참조

전용 체인 WT2505형, WT2506형, BTM8H형, BTC8H-M형, BTM8H-M형, TTUPS-H형, TTUPM-H형

●분할형 스프로켓

WT-SW2500-16T

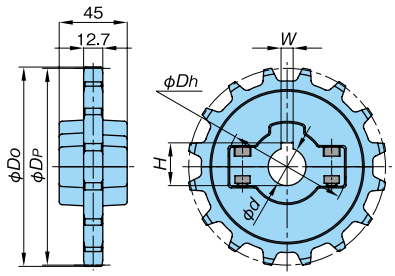

WT-SW2500-18T

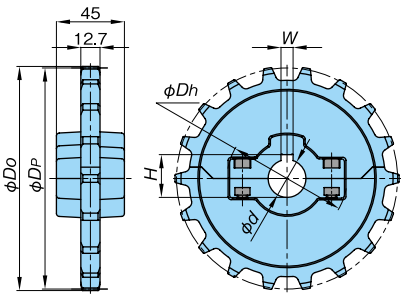

WT-SW2500-21T

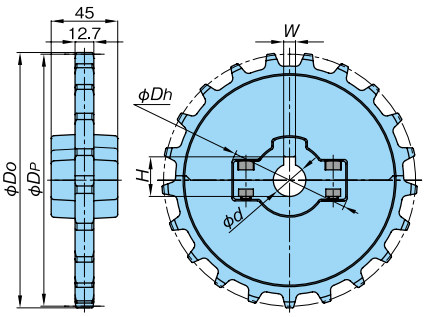

형번	톱니수	피치 원 직경 D_P	외경 D_O	축 홀 형상	축 홀 직경 d	키 홈 W	키 홈 H	허브 지름 D_h	개략 질량 kg	형태	재질 본체	재질 볼트 너트
WT-SW2500-16T25	16	130.20	131.9	훤형	φ 25	8	28.3	82	0.26	분할형	강화 폴리아미드 (외관색 : 검정색)	스테인리스 스틸
WT-SW2500-16T30					φ 30	8	33.3		0.25			
WT-SW2500-16T35					φ 35	10	38.3		0.24			
WT-SW2500-16T40					φ 40	12	43.3		0.24			
WT-SW2500-18T25	18	146.27	148.3		φ 25	8	28.3		0.30			
WT-SW2500-18T30					φ 30	8	33.3		0.29			
WT-SW2500-18T35					φ 35	10	38.3		0.28			
WT-SW2500-18T40					φ 40	12	43.3		0.28			
WT-SW2500-21T25	21	170.42	172.7		φ 25	8	28.3		0.36			
WT-SW2500-21T30					φ 30	8	33.3		0.35			
WT-SW2500-21T35					φ 35	10	38.3		0.34			
WT-SW2500-21T40					φ 40	12	43.3		0.33			

주) 1. 굵은 글자는 재고품, 가는 글자는 주문 생산품입니다.
2. 볼트의 체결 토크: 5.7N·m
3. 분할형 스프로켓의 페어는 다른 페어와 혼합하여 조합하지 말아 주십시오.
4. 사용 온도 범위는 −20~80℃입니다.

●일체형 스프로켓

• 삭가공 타입

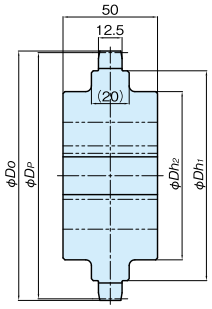

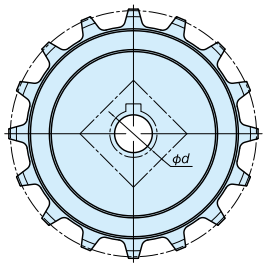

형번	톱니수	피치 원 직경 D_P	외경 Do	허브 지름 Dh_1	허브 지름 Dh_2	축 홀 형상	축 홀 직경 d	형태	재질
WT-S2500-16T	16	130.20	131.9	111	89	주문제작에서 가공합니다.		일체형	초고분자량 폴리에틸렌 (녹색)
WT-S2500-18T	18	146.27	148.3	127	105				
WT-S2500-21T	21	170.42	172.7	152	130				

주) 1. 사용 온도 범위는 −20~60℃입니다.

플라스틱 모듈러 체인 WT2705-K형

클로즈 타입〈직선 반송용〉

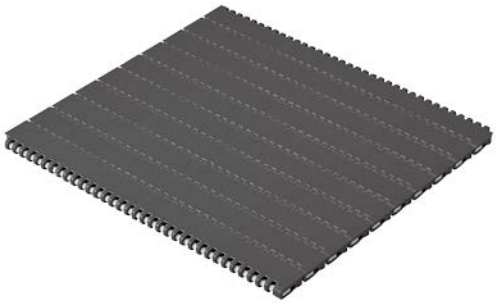

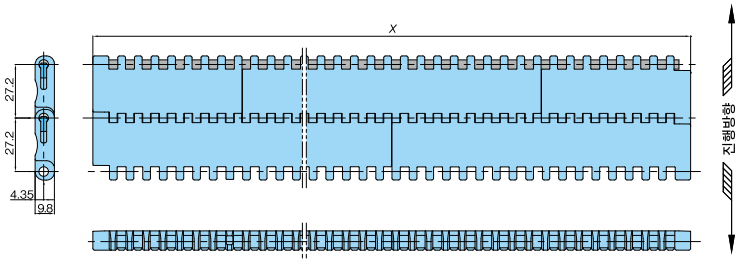

체인 사양	체인 피치 mm	외관색	개공률 %	최대 허용 장력 kN/m {kgf/m}	체인 질량 kg/m²	사용 온도 범위 ℃	핀 재질	체인 허용 속도 m/min	핀 고정 방식
보통 (B)	27.2	블루	1.2	15.4{1570}	7.6	0 ～ 80	폴리프로필렌	50	플러그
LFB		브라운				− 20 ～ (60) 80	특수 엔지니어링 플라스틱		
HTW		화이트		7.7{785}	5.2	5 ～ 105	폴리프로필렌		

주) 1. 최대 허용 장력은 실온(20℃)에 있어서의 값으로, 폭 전체에 균일하게 장력이 장력이 작용하는 경우입니다. 상기 표의 최대 허용 장력은 체인 1m폭의 값을 나타내고 있습니다.체인 폭에 맞추어(검토된 폭) × (체인 1m폭의 최대 허용 장력)로 산출해 주십시오.
2. 사용 온도 범위의 (60)은 습윤 조건의 경우입니다.
3. 1유니트의 링크 수 (체인폭) = 200 (K09 ～ 18) , 100 (K21 ～ 36) , 80 (K39 ～ 48) , 50 (K51이상) .
4. 상기 이외의 체인 사양(재질)의 제작 가능 여부는 당사에 상담해 주십시오.
5. 플러그의 색은 보통사양, LFB가 옐로우 (재질 : 폴리아세탈), HTW가 블루 (재질: 폴리프로필렌)입니다.

체인 (플라스틱 핀)

체인 폭 X	보통 (B) 형번	저마찰 내마모 LFB 형번	고온 HTW 형번
228.6	WT2705-K09-B	WT2705-K09-LFB	WT2705-K09-HTW
304.8	WT2705-K12-B	WT2705-K12-LFB	WT2705-K12-HTW
381.0	WT2705-K15-B	WT2705-K15-LFB	WT2705-K15-HTW
457.2	WT2705-K18-B	WT2705-K18-LFB	WT2705-K18-HTW
533.4	WT2705-K21-B	WT2705-K21-LFB	WT2705-K21-HTW
609.6	WT2705-K24-B	WT2705-K24-LFB	WT2705-K24-HTW
685.8	WT2705-K27-B	WT2705-K27-LFB	WT2705-K27-HTW
762.0	WT2705-K30-B	WT2705-K30-LFB	WT2705-K30-HTW
838.2	WT2705-K33-B	WT2705-K33-LFB	WT2705-K33-HTW
914.4	WT2705-K36-B	WT2705-K36-LFB	WT2705-K36-HTW
990.6	WT2705-K39-B	WT2705-K39-LFB	WT2705-K39-HTW
1066.8	WT2705-K42-B	WT2705-K42-LFB	WT2705-K42-HTW
1143.0	WT2705-K45-B	WT2705-K45-LFB	WT2705-K45-HTW
1219.2	WT2705-K48-B	WT2705-K48-LFB	WT2705-K48-HTW
1295.4	WT2705-K51-B	WT2705-K51-LFB	WT2705-K51-HTW
1371.6	WT2705-K54-B	WT2705-K54-LFB	WT2705-K54-HTW
1447.8	WT2705-K57-B	WT2705-K57-LFB	WT2705-K57-HTW
1524.0	WT2705-K60-B	WT2705-K60-LFB	WT2705-K60-HTW

주) 1. 체인 폭은 76.2mm (3inch) 단위가 표준 편성입니다. 특수 폭의 편성 및 1524mm 이상의 체인도 제작해 드립니다.
2. 모듈을 절단함으로써 체인의 폭은 최소 50.8mm 에서 1/3inch 단위로 편성 가능합니다.
3. 체인 폭 X 는 호칭 폭이며 실제 폭은 20℃일때 X $^{+0}_{-0.7}$ % 입니다. 또 폭은, 온도 변화에 따라 팽창, 수축합니다. 팽창, 수축은 20℃를 기준으로서 보통 사양, LFB 는 0.00015/℃, HTW 는 0.00011/℃입니다.

스프로켓 장착 위치는 322페이지를 참조해 주십시오.

스프로켓 …74p 참조 레일 …225, 226, 245p 참조 리턴부품 …239～241p 참조 성능선도 …356p 참조

플라스틱 모듈러 체인 WT2706-K형

오픈 타입〈직선 반송용〉



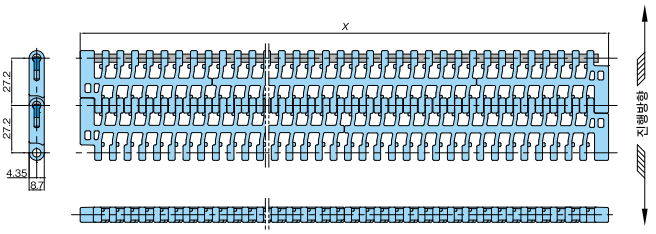

체인 사양	체인 피치 mm	외관색	개공률 %	최대 허용 장력 kN/m{kgf/m}	체인 질량 kg/m²	사용 온도 범위 ℃	핀 재질	핀 고정 방식
보통 사양 (B)	27.2	블루	38	15.4{1570}	5.8	0~80	폴리프로필렌	블랙
LFB		브라운				− 20~(60)80	특수 엔지니어링 플라스틱	
HTW		화이트		7.7{785}	4.0	5~105	폴리프로필렌	

주) 1. 최대 허용 장력은 실온(20℃) 에 있어서의 값으로, 폭 전체에 균일하게 장력이 장력이 작용하는 경우입니다. 상기 표의 최대 허용 장력은 체인 1m폭의 값을 나타내고 있습니다.체인 폭에 맞추어(검토된 폭) × (체인 1m폭의 최대 허용 장력) 로 산출해 주십시오.
2. 사용 온도 범위의 (60)은 습윤 조건의 경우입니다.
3. 1유니트의 링크 수 (체인폭) = 200 (K09 ~ K18), 100 (K21 ~ K27) 80 (K30 이상)
4. 상기 이외의 체인 사양(재질)의 제작 가능 여부는 당사에 상담해 주십시오.
5. 플러그의 색은 보통사양, LFB가 옐로우 (재질 : 폴리아세탈), HTW가 블루 (재질: 폴리프로필렌)입니다.
6. 체인 허용 속도는 50m/min입니다.

체인 (플라스틱 핀)

체인 폭 X	보통 (B) 형번	저마찰 내마모 LFB 형번	고온 HTW 형번
228.6	WT2706-K09-B	WT2706-K09-LFB	WT2706-K09-HTW
304.8	WT2706-K12-B	WT2706-K12-LFB	WT2706-K12-HTW
381.0	WT2706-K15-B	WT2706-K15-LFB	WT2706-K15-HTW
457.2	WT2706-K18-B	WT2706-K18-LFB	WT2706-K18-HTW
533.4	WT2706-K21-B	WT2706-K21-LFB	WT2706-K21-HTW
609.6	WT2706-K24-B	WT2706-K24-LFB	WT2706-K24-HTW
685.8	WT2706-K27-B	WT2706-K27-LFB	WT2706-K27-HTW
762.0	WT2706-K30-B	WT2706-K30-LFB	WT2706-K30-HTW
838.2	WT2706-K33-B	WT2706-K33-LFB	WT2706-K33-HTW
914.4	WT2706-K36-B	WT2706-K36-LFB	WT2706-K36-HTW
990.6	WT2706-K39-B	WT2706-K39-LFB	WT2706-K39-HTW
1066.8	WT2706-K42-B	WT2706-K42-LFB	WT2706-K42-HTW
1143.0	WT2706-K45-B	WT2706-K45-LFB	WT2706-K45-HTW
1219.2	WT2706-K48-B	WT2706-K48-LFB	WT2706-K48-HTW
1295.4	WT2706-K51-B	WT2706-K51-LFB	WT2706-K51-HTW
1371.6	WT2706-K54-B	WT2706-K54-LFB	WT2706-K54-HTW
1447.8	WT2706-K57-B	WT2706-K57-LFB	WT2706-K57-HTW
1524.0	WT2706-K60-B	WT2706-K60-LFB	WT2706-K60-HTW

주) 1. 체인 폭은 76.2mm (3inch) 단위가 표준 편성입니다. 특수 폭의 편성 및 1524mm이상의 체인도 제작해 드립니다.
2. 체인 폭 X는 호칭 폭이며 실제 폭은 20℃일때 $X^{+0}_{0.7}$ %입니다. 또 폭은, 온도 변화에 따라 팽창, 수축합니다. 팽창, 수축은 20℃를 기준으로서 보통 사양, LFB는0.00015/℃ , HTW는 0.00011/℃입니다.

스프로켓 장착 위치는 322페이지를 참조해 주십시오.

스프로켓 …74p 참조 레일 …225, 226, 245p 참조 리턴부품 …239~241p 참조 성능선도 …356p 참조

플라스틱 모듈러 체인 WT2700형태전용 스프로켓

전용 체인 WT2705-K형, WT2706-K형

●일체형 스프로켓

WT-N2700-12T

New

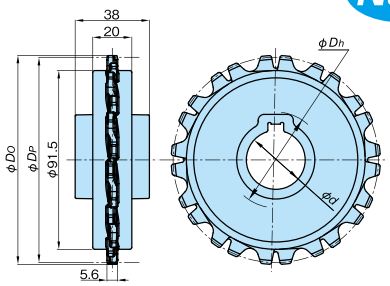

WT-N2700-12T40S

New

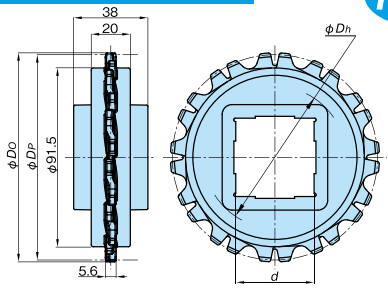

WT-N2700-18T

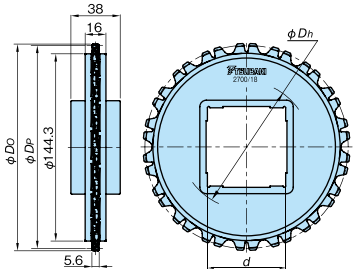

형번	톱니수	피치 원 직경 Dp	외경 Do	허브 지름 Dh	축 홀 형상	축 홀 직경 d	개략 질량 kg	형태	재질
WT-N2700-12T30	12	105.09	107	49	원형	φ 30	0.12	일체형	강화 폴리아미드 (검은색)
WT-N2700-12T40				60		φ 40	0.12		
WT-N2700-12T40S				73	사각	40	0.12		
WT-N2700-18T40S	18	156.64	159.7	70		40	0.2		
WT-N2700-18T60S				78		60	0.2		
WT-N2700-18T65S				105		65	0.2		

주) 1. 주문 생산품입니다.
2. 사용 온도 범위는 −20 ~ 80℃입니다.
3. 스프로켓은 체인과 컨베이어의 열팽창 차이, 체인과 스프로켓의 설치 오차를 흡수하기 위해, 샤프트와는 루즈 핏(Loose Fit)으로 되어 있습니다.

사행 방지 어태치먼트 없음

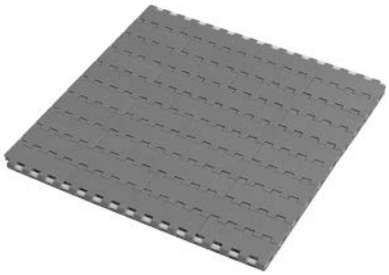

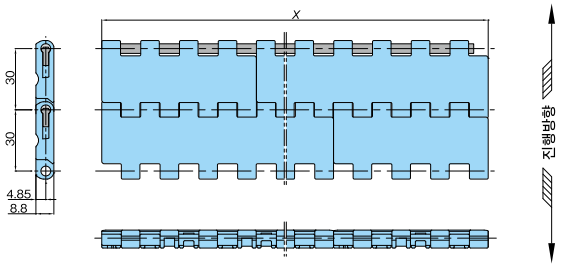

체인 사양	체인 피치 mm	외관색	개공률 %	최대 허용 장력 kN/m {kgf/m}	체인 질량 kg/m²	사용 온도 범위 ℃	핀 재질
ALF	30	라이트 블루	4	10.5 {1070}	6.3	−20 ~ (60) 80	특수 엔지니어링 플라스틱
LFG		그린					
NLF		다크그레이					

주) 1. 최대 허용 장력은 실온(20℃) 의 값으로, 폭 전체에 균일하게 장력이 작용하는 경우입니다. 상기 표의 최대 허용 장력은 체인 1m폭의 값을 나타내고 있습니다. 체인 폭에 맞추어(검토된 폭) × (체인 1m폭의 최대 허용 장력) 로 산출해 주십시오.
2. 플러그의 외관색은 옐로우입니다.
3. 1 유니트의 링크 수(체인 폭) = 200 (K03 ~18) , 100 (K21~36) , 70 (K39 ~48) , 50 (K51 ~72) , 40 (K75이상) .

사양 대응 일람표

사양		표준 시리즈							고기능 시리즈							
		보통	저마찰 내마모			초저마찰 내마모	저마찰		내열 고속	저마찰 내마모	고온	내약품	전도	내충격	항균 항곰팡이	중마찰
사양 기호		없음	LFW	LFG	LFB	ALF	NLF	WR	KV150/180/250	HG	HTW	Y	E	DIA/DIY	MWS	MF
외관색		그레이	화이트	그린	브라운	라이트 블루	다크 그레이	다크 그린	블랙	네이비 블루	화이트	무광 화이트	블랙	크림 / 그린	크림	옐로우
허용 장력 kN/m {kgf/m}		—	—	10.5{1070}	—	10.5 {1070}			—	10.5{1070}	—	—	—	—	—	7.8{796}
허용 속도	윤활있음	—	—	50	—	50			—	50	—	—	—	—	—	—
	윤활없음	—	—		—				—		—	—	—	—	—	50
사용 온도 범위		—	—	−20 ~ (60) 80	—	−20 ~ (60) 80			—	−20 ~ (60) 80	—	—	—	—	—	−20 ~ 80
WT3005-K		—	—	○	—	○	○	△	×	△	×	×	—	×	—	△

주) 1. 「○」: 주문 생산품, 「△」: 주문 생산품(견적 의뢰품) , 「×」: 제작불가, 「−」: 에 대해서는 당사에 문의해 주십시오.
2. 사용 온도 범위의 (60)은 습윤 조건의 경우입니다.
3. 중마찰 사양MF는 윤활 없이(무윤활) 사용해 주십시오.

체인 (플라스틱 핀)

체인 폭 X	초저마찰 내마모 ALF 형번	저마찰 내마모 LFG 형번	저마찰 NLF 형번
76.2	WT3005-K03-ALF	WT3005-K03-LFG	WT3005-K03-NLF
152.4	WT3005-K06-ALF	WT3005-K06-LFG	WT3005-K06-NLF
228.6	WT3005-K09-ALF	WT3005-K09-LFG	WT3005-K09-NLF
304.8	WT3005-K12-ALF	WT3005-K12-LFG	WT3005-K12-NLF
381.0	WT3005-K15-ALF	WT3005-K15-LFG	WT3005-K15-NLF
457.2	WT3005-K18-ALF	WT3005-K18-LFG	WT3005-K18-NLF
533.4	WT3005-K21-ALF	WT3005-K21-LFG	WT3005-K21-NLF
609.6	WT3005-K24-ALF	WT3005-K24-LFG	WT3005-K24-NLF
762.0	WT3005-K30-ALF	WT3005-K30-LFG	WT3005-K30-NLF
838.2	WT3005-K33-ALF	WT3005-K33-LFG	WT3005-K33-NLF
914.4	WT3005-K36-ALF	WT3005-K36-LFG	WT3005-K36-NLF
1066.8	WT3005-K42-ALF	WT3005-K42-LFG	WT3005-K42-NLF
1219.2	WT3005-K48-ALF	WT3005-K48-LFG	WT3005-K48-NLF
1524.0	WT3005-K60-ALF	WT3005-K60-LFG	WT3005-K60-NLF

주) 1. 체인 폭은 3inch (76.2mm) 단위가 표준 편성입니다. 특수 폭의 편성 및 1524mm이상의 체인도 제작해 드립니다. 당사로 문의하십시오.
2. 체인 폭 X는 호칭 폭이며, 실제 폭은 20℃일때 $X^{+0}_{-0.7}$ %입니다.또 폭은 온도 변화에 의해 팽창, 수축 합니다. 팽창, 수축은 20℃를 기준으로서 0.00015/℃입니다.

스프로켓 장착 위치는 322페이지를 참조해 주십시오.

스프로켓 ···37p 참조 레일 ···225, 226, 245p 참조 리턴부품 ···239~241p 참조 성능선도 ···355p 참조

사행 방지 어태치먼트 있음

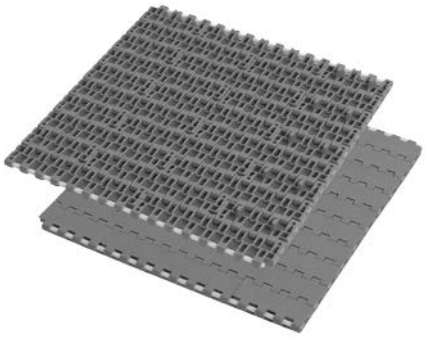

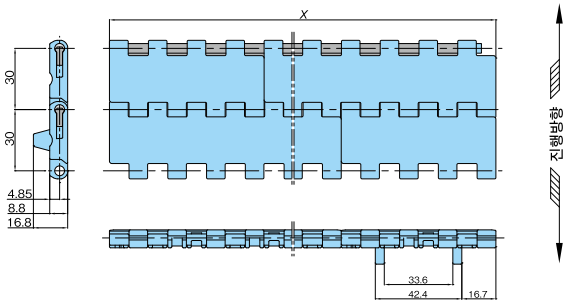

체인 사양	체인 피치 mm	외관색	개공률 %	최대 허용 장력 kN/m {kgf/m}	체인 질량 kg/m²	사용 온도 범위 ℃	핀 재질
ALF	30	라이트 블루	4	10.5 {1070}	6.3	−20 ～ (60) 80	특수 엔지니어링 플라스틱
LFG		그린					
NLF		다크그레이					

주) 1. 최대 허용 장력은 실온(20℃) 의 값으로, 폭 전체에 균일하게 장력이 작용하는 경우입니다. 상기 표의 최대 허용 장력은 체인 1m폭의 값을 나타내고 있습니다. 체인 폭에 맞추어(검토된 폭) × (체인 1m폭의 최대 허용 장력) 로 산출해 주십시오.
2. 플러그의 외관색은 옐로우입니다.
3. 1 유니트의 링크 수(체인 폭) = 140 (K06 ～18) , 60 (K21 ～48) , 40 (K51이상) .

사양 대응 일람표

사양		표준 시리즈							고기능 시리즈							
		보통	저마찰 내마모			초저마찰 내마모	저마찰		내열 고속	저마찰 내마모	고온	내약품	전도	내충격	항균 항곰팡이	중마찰
사양 기호		없음	LFW	LFG	LFB	ALF	NLF	WR	KV150/180/250	HG	HTW	Y	E	DIA/DIY	MWS	MF
외관색		그레이	화이트	그린	브라운	라이트 블루	다크 그레이	다크 그린	블랙	네이비 블루	화이트	무광 화이트	블랙	크림 / 그린	크림	옐로우
허용 장력 kN/m {kgf/m}		—	—	10.5{1070}	—	10.5 {1070}			—	10.5{1070}	—	—	—	—	—	7.8{796}
허용 속도	윤활있음	—	—	50	—	50			—	50	—	—	—	—	—	—
	윤활없음	—	—		—				—		—	—	—	—	—	50
사용 온도 범위		—	—	−20 ～ (60) 80	—	−20 ～ (60) 80			—	−20 ～ (60) 80	—	—	—	—	—	−20 ～ 80
WT3005G-K		—	—	○	—	○	○	△	×	△	×	×	—	×	—	△

주) 1. 「○」: 주문 생산품, 「△」: 주문 생산품(견적 의뢰품) , 「×」: 제작불가, 「−」: 에 대해서는 당사에 문의해 주십시오.
2. 사용 온도 범위의 (60)은 습윤 조건의 경우입니다.
3. 중마찰 사양MF는 윤활 없이(무윤활) 사용해 주십시오.

체인 (플라스틱 핀)

체인 폭 X	초저마찰 내마모 ALF 형번	저마찰 내마모 LFG 형번	저마찰 NLF 형번
152.4	WT3005G-K06-ALF	WT3005G-K06-LFG	WT3005G-K06-NLF
228.6	WT3005G-K09-ALF	WT3005G-K09-LFG	WT3005G-K09-NLF
304.8	WT3005G-K12-ALF	WT3005G-K12-LFG	WT3005G-K12-NLF
381.0	WT3005G-K15-ALF	WT3005G-K15-LFG	WT3005G-K15-NLF
457.2	WT3005G-K18-ALF	WT3005G-K18-LFG	WT3005G-K18-NLF
533.4	WT3005G-K21-ALF	WT3005G-K21-LFG	WT3005G-K21-NLF
609.6	WT3005G-K24-ALF	WT3005G-K24-LFG	WT3005G-K24-NLF
838.2	WT3005G-K33-ALF	WT3005G-K33-LFG	WT3005G-K33-NLF
914.4	WT3005G-K36-ALF	WT3005G-K36-LFG	WT3005G-K36-NLF
1143.0	WT3005G-K45-ALF	WT3005G-K45-LFG	WT3005G-K45-NLF
1219.2	WT3005G-K48-ALF	WT3005G-K48-LFG	WT3005G-K48-NLF
1295.4	WT3005G-K51-ALF	WT3005G-K51-LFG	WT3005G-K51-NLF
1371.6	WT3005G-K54-ALF	WT3005G-K54-LFG	WT3005G-K54-NLF
1524.0	WT3005G-K60-ALF	WT3005G-K60-LFG	WT3005G-K60-NLF

주) 1. 체인 폭은 3inch (76.2mm) 단위가 표준 편성입니다. 특수 폭의 편성 및 1524mm이상의 체인도 제작해 드립니다. 당사로 문의하십시오.
2. 체인 폭 X는 호칭 폭이며, 실제 폭은 20℃일때 X $^{+0}_{-0.7}$ %입니다.또 폭은 온도 변화에 의해 팽창, 수축 합니다. 팽창, 수축은 20℃를 기준으로서 0.00015/℃입니다.

스프로켓 장착 위치는 322페이지를 참조해 주십시오.

스프로켓 …37p 참조 레일 …225, 226, 245p 참조 리턴부품 …239～241p 참조 성능선도 …355p 참조

사행 방지 어태치먼트 없음

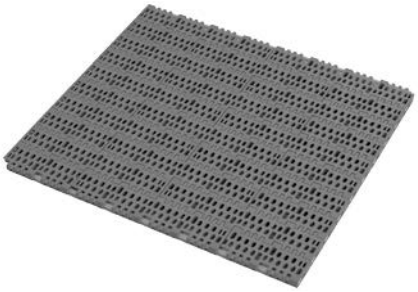

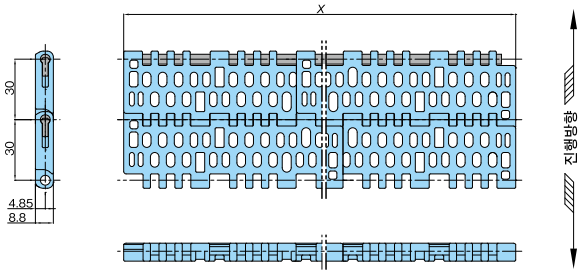

체인 사양	체인 피치 mm	외관색	개공률 %	최대 허용 장력 kN/m {kgf/m}	체인 질량 kg/m²	사용 온도 범위 ℃	핀 재질
ALF	30	라이트 블루	27	10.5 {1070}	6.0	0 ~ (65) 80	폴리프로필렌
LFG		그린					
NLF		다크그레이					

주) 1. 최대 허용 장력은 실온(20℃) 의 값으로, 폭 전체에 균일하게 장력이 작용하는 경우입니다. 상기 표의 최대 허용 장력은 체인 1m폭의 값을 나타내고 있습니다. 체인 폭에 맞추어(검토된 폭) × (체인 1m폭의 최대 허용 장력) 로 산출해 주십시오.
2. 플러그의 외관색은 옐로우입니다.
3. 1 유니트의 링크 수(체인 폭) = 200 (K170 ~ 425) , 100 (K510 ~ 850) , 70 (K935 ~ 1190) , 50 (K1275 ~ 1785) , 40 (K1870이상) .

사양 대응 일람표

사양		표준 시리즈							고기능 시리즈							
		보통	저마찰 내마모			초저마찰 내마모	저마찰		내열 고속	저마찰 내마모	고온	내약품	전도	내충격	항균 항곰팡이	중마찰
사양 기호		없음	LFW	LFG	LFB	ALF	NLF	WR	KV150/180/250	HG	HTW	Y	E	DIA/DIY	MWS	MF
외관색		그레이	화이트	그린	브라운	라이트 블루	다크 그레이	다크 그린	블랙	네이비 블루	화이트	무광 화이트	블랙	크림 / 그린	크림	옐로우
허용 장력 kN/m {kgf/m}		—	—	10.5 {1070}	—	10.5 {1070}			—	10.5 {1070}	—	—	—	—	—	7.8 {796}
허용 속도	윤활있음	—	—	50	—	50			—	50	—	—	—	—	—	—
	윤활없음	—	—		—				—		—	—	—	—	—	50
사용 온도 범위		—	—	0 ~ (65) 80	—	0 ~ 80	0 ~ (65) 80	0 ~ 80	—	0 ~ (65) 80	—	—	—	—	—	0 ~ 80
WT3086-K		—	—	△	—	△	△	△	×	△	×	×	—	×	—	△

주) 1. 「△」: 주문 생산품(견적 의뢰품) , 「×」: 제작불가. 「–」: 에 대해서는 당사에 문의해 주십시오.
2. 사용 온도 범위의 (65)는 습윤 조건의 경우입니다.
3. 중마찰 사양MF는 윤활 없이(무윤활) 사용해 주십시오.

체인 (플라스틱 핀)

체인 폭 X	초저마찰 내마모 ALF 형번	저마찰 내마모 LFG 형번	저마찰 NLF 형번
170	WT3086-K170-ALF	WT3086-K170-LFG	WT3086-K170-NLF
255	WT3086-K255-ALF	WT3086-K255-LFG	WT3086-K255-NLF
340	WT3086-K340-ALF	WT3086-K340-LFG	WT3086-K340-NLF
425	WT3086-K425-ALF	WT3086-K425-LFG	WT3086-K425-NLF
510	WT3086-K510-ALF	WT3086-K510-LFG	WT3086-K510-NLF
595	WT3086-K595-ALF	WT3086-K595-LFG	WT3086-K595-NLF
680	WT3086-K680-ALF	WT3086-K680-LFG	WT3086-K680-NLF
765	WT3086-K765-ALF	WT3086-K765-LFG	WT3086-K765-NLF
850	WT3086-K850-ALF	WT3086-K850-LFG	WT3086-K850-NLF
935	WT3086-K935-ALF	WT3086-K935-LFG	WT3086-K935-NLF
1020	WT3086-K1020-ALF	WT3086-K1020-LFG	WT3086-K1020-NLF
1190	WT3086-K1190-ALF	WT3086-K1190-LFG	WT3086-K1190-NLF
1360	WT3086-K1360-ALF	WT3086-K1360-LFG	WT3086-K1360-NLF
1530	WT3086-K1530-ALF	WT3086-K1530-LFG	WT3086-K1530-NLF

주) 1. 체인 폭은85mm단위가 표준 편성입니다. 특수 폭의 편성 및 1530mm이상의 체인도 제작해 드립니다. 당사로 문의하십시오.
2. 체인 폭 X는 호칭 폭이며, 실제 폭은 20℃일때 X $^{+0}_{-0.7}$%입니다.또 폭은 온도 변화에 의해 팽창, 수축 합니다. 팽창, 수축은 20℃를 기준으로서 0.00015/℃입니다.

스프로켓 장착 위치는 322페이지를 참조해 주십시오.

스프로켓 ···37p 참조 레일 ···225, 226, 245p 참조 리턴부품 ···239~241p 참조 성능선도 ···355p 참조

사행 방지 어태치먼트 있음

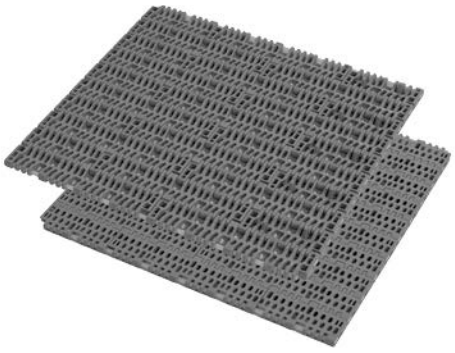

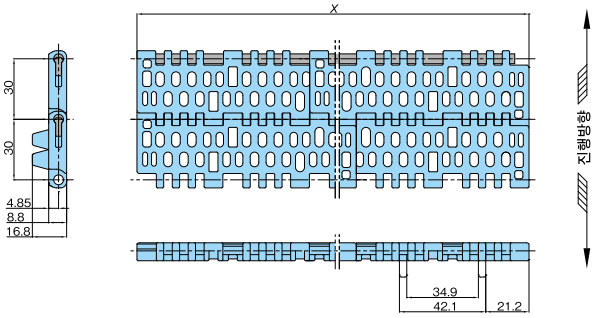

체인 사양	체인 피치 mm	외관색	개공률 %	최대 허용 장력 kN/m {kgf/m}	체인 질량 kg/m²	사용 온도 범위 ℃	핀 재질
ALF	30	라이트 블루	27	10.5 {1070}	6.0	0 ~ (65) 80	폴리프로필렌
LFG		그린					
NLF		다크그레이					

주) 1. 최대 허용 장력은 실온(20℃) 의 값으로, 폭 전체에 균일하게 장력이 작용하는 경우입니다. 상기 표의 최대 허용 장력은 체인 1m폭의 값을 나타내고 있습니다. 체인 폭에 맞추어(검토된 폭) × (체인 1m폭의 최대 허용 장력) 로 산출해 주십시오.
2. 플러그의 외관색은 옐로우입니다.
3. 1 유니트의 링크 수(체인 폭) = 140 (K170 ~425) , 60 (K510 ~1190) , 40 (K1275이상) .

사양 대응 일람표

사양		표준 시리즈							고기능 시리즈							
		보통	저마찰 내마모			초저마찰 내마모	저마찰		내열 고속	저마찰 내마모	고온	내약품	전도	내충격	항균 항곰팡이	중마찰
사양 기호		없음	LFW	LFG	LFB	ALF	NLF	WR	KV150/180/250	HG	HTW	Y	E	DIA/DIY	MWS	MF
외관색		그레이	화이트	그린	브라운	라이트 블루	다크 그레이	다크 그린	블랙	네이비 블루	화이트	무광 화이트	블랙	크림 / 그린	크림	옐로우
허용 장력 kN/m {kgf/m}		—	—	10.5 {1070}	—	10.5 {1070}			—	10.5 {1070}	—	—	—	—	—	7.8 {796}
허용 속도	윤활있음	—	—	50	—	50			—	50	—	—	—	—	—	—
	윤활없음	—	—		—				—		—	—	—	—	—	50
사용 온도 범위		—	—	0 ~ (65) 80	—	0 ~ 80	0 ~ (65) 80	0 ~ 80	—	0 ~ (65) 80	—	—	—	—	—	0 ~ 80
WT3086G-K		—	—	△	—	△	△	△	×	△	×	×	—	×	—	△

주) 1. 「△」: 주문 생산품(견적 의뢰품) , 「×」: 제작불가. 「—」: 에 대해서는 당사에 문의해 주십시오.
2. 사용 온도 범위의 (65)는 습윤 조건의 경우입니다.
3. 중마찰 사양MF는 윤활 없이(무윤활) 사용해 주십시오.

체인 (플라스틱 핀)

체인 폭 X	초저마찰 내마모 ALF 형번	저마찰 내마모 LFG 형번	저마찰 NLF 형번
170	WT3086G-K170-ALF	WT3086G-K170-LFG	WT3086G-K170-NLF
255	WT3086G-K255-ALF	WT3086G-K255-LFG	WT3086G-K255-NLF
340	WT3086G-K340-ALF	WT3086G-K340-LFG	WT3086G-K340-NLF
425	WT3086G-K425-ALF	WT3086G-K425-LFG	WT3086G-K425-NLF
510	WT3086G-K510-ALF	WT3086G-K510-LFG	WT3086G-K510-NLF
595	WT3086G-K595-ALF	WT3086G-K595-LFG	WT3086G-K595-NLF
680	WT3086G-K680-ALF	WT3086G-K680-LFG	WT3086G-K680-NLF
765	WT3086G-K765-ALF	WT3086G-K765-LFG	WT3086G-K765-NLF
850	WT3086G-K850-ALF	WT3086G-K850-LFG	WT3086G-K850-NLF
935	WT3086G-K935-ALF	WT3086G-K935-LFG	WT3086G-K935-NLF
1020	WT3086G-K1020-ALF	WT3086G-K1020-LFG	WT3086G-K1020-NLF
1190	WT3086G-K1190-ALF	WT3086G-K1190-LFG	WT3086G-K1190-NLF
1360	WT3086G-K1360-ALF	WT3086G-K1360-LFG	WT3086G-K1360-NLF
1530	WT3086G-K1530-ALF	WT3086G-K1530-LFG	WT3086G-K1530-NLF

주) 1. 체인 폭은85mm단위가 표준 편성입니다. 특수 폭의 편성 및 1530mm이상의 체인도 제작해 드립니다. 당사로 문의하십시오.
2. 체인 폭 X는 호칭 폭이며, 실제 폭은 20℃일때 $X^{+0}_{-0.7}$ %입니다.또 폭은 온도 변화에 의해 팽창, 수축 합니다. 팽창, 수축은 20℃를 기준으로서 0.00015/℃입니다.

스프로켓 장착 위치는 322페이지를 참조해 주십시오.

스프로켓 ···37p 참조 레일 ···225, 226, 245p 참조 리턴부품 ···239~241p 참조 성능선도 ···355p 참조

플라스틱 모듈러 체인 WT3109-W형

경부하 타입〈직선 반송용〉

WT3109-W형의 특징

1. WT3109-W형은 BTH16형(체인 피치 : 50.8mm) 보다 적은 피치로 컨베이어 높이가 250mm(원 스텝) 로 낮아진 저상화 컨베이어가 실현되었습니다.
2. 체인 상면의 특수한 굴곡에 의해, 미끄럼 방지 효과를 발휘합니다. 상면에서의 작업에서도 미끄럽지 않고 걸리지 않는 형상으로 맨 컨베이어 (Man Conveyors) 등에도 적합합니다.
3. WT3109-W형은 , 아랫면의 두께를 윗면보다 2mm 두껍게 하여, 마모를 크게 줄였습니다. 체인 링크 아랫면의 마모 수명이 연장됩니다.
4. 핀 빠짐 방지 기구로 슬라이드식 플러그를 채용하여, 체인의 절접 작업이 용이하며, 체인의 부품 교환, 보수 (Maintenance) 시간을 단축할 수 있습니다.

New

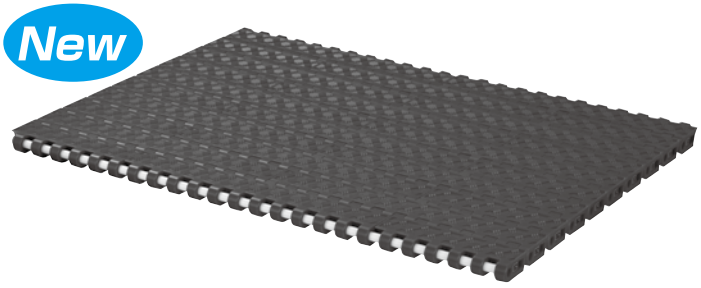

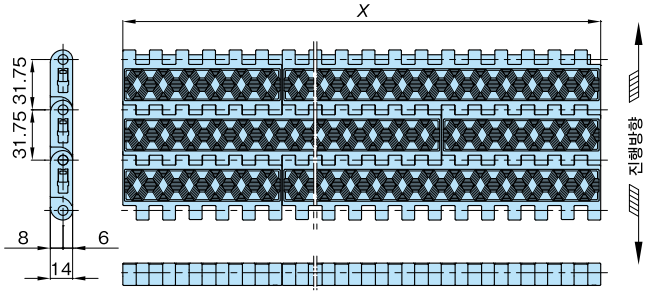

체인 사양	체인 폭 X	체인 피치 mm	외관색	최대 허용 장력 kN/m {kgf/m}	체인 질량 kg/m²	사용 온도 범위 ℃	핀 재질
보통 (B)	300mm (최소 폭) ～ 100mm단위로 증폭 가능	31.75	블루	25{2540}	13.8	−20 ～ (60) 80	특수 엔지니어링 플라스틱

주) 1. 본 체인의 채용을 검토할 때에는 사용 조건 (용도, 반송물, 기장, 환경, 속도, 온도 등)을 확인 후 당사로 문의하십시오.
2. 사용 온도 범위의 (60) 은 습윤 조건의 경우입니다.
3. 최대 허용 장력의 값은 폭 전체에 균일하게 장력이 작용한 것으로, 체인 1m폭의 값을 나타내고 있습니다. 체인 폭에 맞추어 (검토된 폭) × (체인1m폭의 최대 허용 장력) 로 산출해 주십시오.
4. 슬라이드 플러그의 외관색은 레드입니다.
5. 1 유니트의 링크 수(체인 폭) = 120 (W300 ～ 400) , 60 (W500 ～ 900) , 40 (W1000 ～ 1200) , 30 (W1300이상) .

체인 (플라스틱 핀)

체인 폭 X	보통 (B) 형번
300	WT3109-W300-B
400	WT3109-W400-B
500	WT3109-W500-B
600	WT3109-W600-B
700	WT3109-W700-B

체인 폭 X	보통 (B) 형번
800	WT3109-W800-B
900	WT3109-W900-B
1000	WT3109-W1000-B
1100	WT3109-W1100-B
1200	WT3109-W1200-B

주) 1. 체인 폭은100mm단위가 표준 편성입니다. 1200mm이상의 체인도 제작해 드립니다. 당사로 문의하십시오.
2. 체인 폭 X는 호칭폭이며 온도 변화에 의해 팽창, 수축합니다. 대략적으로 팽창, 수축은 20℃를 기준으로서 0.00015/℃입니다.

●형번 표시 예

형식	체인 피치	형식		체인 폭		사양 기호
WT	31	09	—	W1200	—	B
	31 : 31.75mm	9 : 미끄럼 방지 표면 형상		1200 : 1200mm		B:보통 사양 (외관색 : 블루)

※문자 · 기호의 사이는 스페이스를 좁혀 써 주십시오.

● WT3100 형 전용 스프로켓

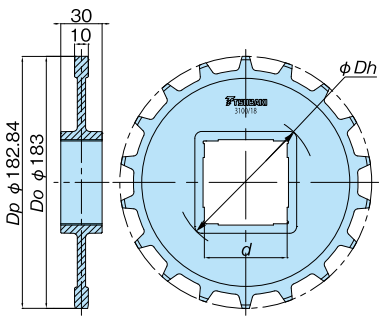

형번	톱니 수	허브 지름 Dh	축 홀 형상	축 홀 직경 d	개략 질량 kg	사용 온도 범위	형태	재질
WT-N3100-18T40S	18	70	사각	40	0.24	-20~80	일체형	강화 폴리아미드 (외관색 : 검정색)
WT-N3100-18T60S		101		60				

주) 1. 주문 생산품입니다. 상기 톱니 수, 스프로켓형식, 재질 외에도 제작해 드립니다.
2. 스프로켓은 체인과 컨베이어의 열팽창 차이, 체인과 스프로켓의 설치 오차를 흡수하기 위해, 샤프트와는 루즈 핏(Loose Fit)으로 되어 있습니다.

플라스틱 모듈러 체인 WT3816-K형

오픈 타입 〈 직선 반송용 〉

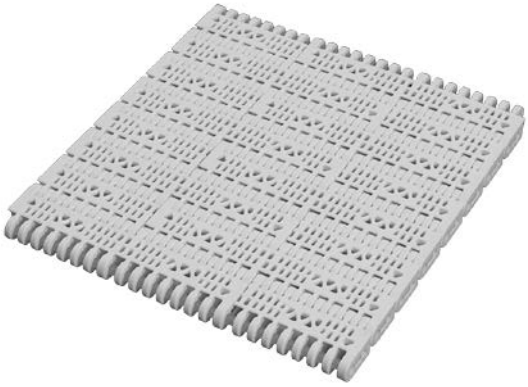

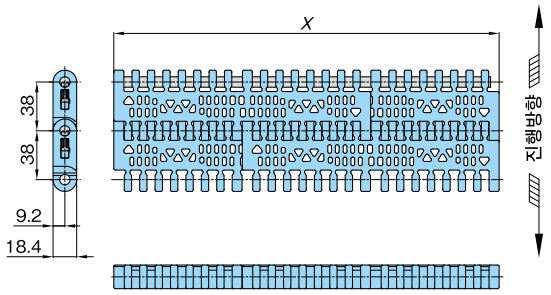

체인 사양	체인 피치 mm	외관색	개공률 %	최대 허용 장력 kN/m {kgf/m}	체인 질량 kg/m²	사용 온도 범위 ℃	체인허용 속도m/min	핀 재질
HTW	38	화이트	28	30{3058}	9.8	5 ~ 105	50	폴리프로필렌

주) 1. 최대 허용 장력은 실온(20℃) 에 있어서의 값으로, 폭 전체에 균일하게 장력이 장력이 작용하는 경우입니다. 상기 표의 최대 허용 장력은 체인 1m폭의 값을 나타내고 있습니다.
체인 폭에 맞추어, (검토된 폭) × (체인1m폭의 최대 허용 장력) 로 산출해 주십시오.
2. 사양은 고온 사양 HTW만의 대응으로 되어 있습니다.
3. 주문 생산품입니다.
4. 1 유니트의 링크 수(체인 폭) = 80 (K200 ~ 400) , 40 (K500 ~ 1200) , 20 (K1300이상) .
5. 슬라이드 플러그의 외관색은 블루입니다. (2013년 12월에 옐로우에서 블루로 변경 되었습니다.)

체인 (플라스틱 핀)

체인 폭 X	고온 HTW 형번
200	WT3816-K200-HTW
300	WT3816-K300-HTW
400	WT3816-K400-HTW
500	WT3816-K500-HTW
600	WT3816-K600-HTW
700	WT3816-K700-HTW
800	WT3816-K800-HTW

체인 폭 X	고온 HTW 형번
900	WT3816-K900-HTW
1000	WT3816-K1000-HTW
1500	WT3816-K1500-HTW
2000	WT3816-K2000-HTW
2500	WT3816-K2500-HTW
3000	WT3816-K3000-HTW
3500	WT3816-K3500-HTW

주) 1. 체인 폭은100mm단위가 표준 편성입니다. 특수 폭의 편성 및 3500mm이상의 체인도 제작해 드립니다.
2. 체인 폭 X는 호칭 폭이며 실제 폭은 20℃일때 $X^{+0}_{-0.7}$%입니다. 또 폭은, 온도 변화에 따라 팽창, 수축합니다. 팽창, 수축은 20℃를 기준으로서 0.00011/℃입니다.

● WT3816 형용 일체형 스프로켓 (S3816)

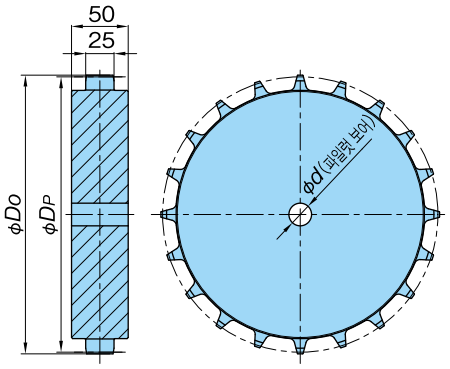

형번	톱니 수	피치 원 직경 DP	외경 DO	개략 질량 kg	축 홀 형상	축 홀 직경 d	형태	재질
WT-S3816-18T	18	218.83	221.6	1.5	수주 제작으로 가공해 드립니다 .		일체형	초고분자량 폴리에틸렌 (외관색 : 녹색)
WT-S3816-20T	20	242.91	245.9	1.8				
WT-S3816-24T	24	291.13	294.3	2.8				

주) 1. 주문 생산품입니다. 상기 톱니 수, 스프로켓 형식 이외에도 제작해 드립니다.
2. 사용 온도 범위는 – 20~60℃입니다.

스프로켓 장착 위치는 322페이지를 참조해 주십시오.

플라스틱 모듈러 체인 WT3827-K형

레이즈드 리브 타입 〈 직선 반송용 〉

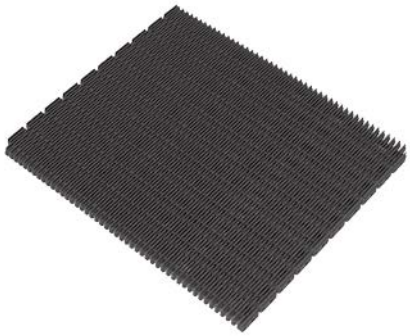

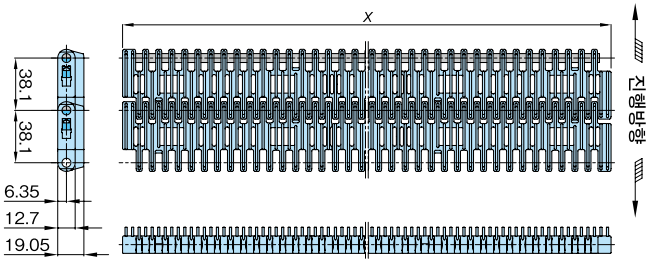

체인 사양	체인 피치 mm	외관색	개공률 %	최대 허용 장력 kN/m {kgf/m}	체인 질량 kg/m²	사용 온도 범위 ℃	핀 재질	체인 허용 속도 m/min	핀 고정 방식
LFB	38.1	브라운	17	30.9{3153}	12.7	0 ～ (65) 80	폴리 프로필렌	50	슬라이드 플러그
HTW		화이트		15.6{1592}	8.7	5 ～ 105			

주) 1. 최대 허용 장력은 실온(20℃) 의 값으로, 폭 전체에 균일하게 장력이 작용하는 경우입니다. 상기 표의 최대 허용 장력은 체인 1m폭의 값을 나타내고 있습니다.
체인 폭에 맞추어, (검토된 폭) × (체인1m폭의 최대 허용 장력) 로 산출해 주십시오.
2. 사용 온도 범위의 (65) 는 습윤 조건의 경우입니다.
3. 주문 생산품입니다. 1 유니트의 링크 수(체인 폭) =80 (K18) , 30 (K24 ～ 48) , 20 (K54이상) .
4. 상기 이외의 체인 사양(재질)의 제작 가능 여부는 당사에 상담해 주십시오.
5. 슬라이드 플러그의 외관색은 블루입니다. (2013년 12월에 옐로우에서 블루로 바뀌었습니다.)

체인 (플라스틱 핀)

체인 폭 X	저마찰 내마모 LFB 형번	고온 HTW 형번
457.2	WT3827-K18-LFB	WT3827-K18-HTW
609.6	WT3827-K24-LFB	WT3827-K24-HTW
762.0	WT3827-K30-LFB	WT3827-K30-HTW
914.4	WT3827-K36-LFB	WT3827-K36-HTW

체인 폭 X	저마찰 내마모 LFB 형번	고온 HTW 형번
1066.8	WT3827-K42-LFB	WT3827-K42-HTW
1219.2	WT3827-K48-LFB	WT3827-K48-HTW
1371.6	WT3827-K54-LFB	WT3827-K54-HTW
1524.0	WT3827-K60-LFB	WT3827-K60-HTW

주) 1. 체인 폭은152.4mm (6inch) 단위가 표준 편성입니다. 특수 폭의 편성 및 1524mm이상의 체인도 제작해 드립니다.
2. 체인 폭 X는 호칭 폭이며 실제 폭은 20℃일때 $X^{+0}_{-0.7}$ %입니다. 또 폭은, 온도 변화에 따라 팽창, 수축합니다. 팽창, 수축은 20℃를 기준으로 LF는 0.00015/℃ , HTW는 0.00011/℃입니다.

● WT3827-K 형 전용 스프로켓

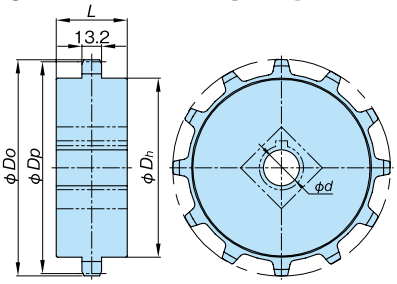

형번	톱니 수	피치 원 직경 Dp	외경 Do	허브 직경 Dh	허브 길이 L	축 홀 형상	축 홀 직경 d	형태	재질
WT-S3820-8T	8	99.56	99	74	44	수주 제작으로 가공해 드립니다 .		일체형	초고분자량 폴리에틸렌 (색 : 녹색)
WT-S3820-12T	12	147.20	148	122	48				

주) 1. 주문 생산품입니다 . 상기 톱니 수 , 스프로켓형식 , 재질 외에도 제작해 드립니다 .
2. 사용 온도 범위 : −20~60℃입니다 .

● WT3827-K 형 전용 트랜스퍼 플레이트

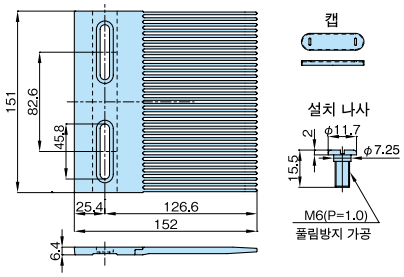

형번	플레이트 재질	색	개략 질량 kg
WT-TP3827-L152	강화 폴리아미드	블랙	0.15

주) 1. 트랜스퍼 플레이트 1 장에 , 캡 (Caps) 과 장착 나사가 각각 2 개씩 부속되어 있습니다 .

스프로켓 장착 위치는 322페이지를 참조해 주십시오.

레일 …225, 226, 245p 참조
성능선도 …357p 참조

플라스틱 모듈러 체인 WT3835-K형

클로즈 타입 〈 직선 반송용 〉



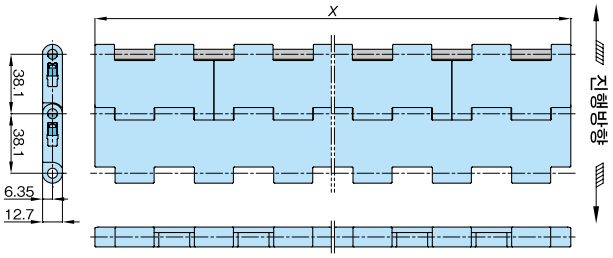

체인 사양	체인 피치 mm	외관색	개공률 %	최대 허용 장력 kN/m{kgf/m}	체인 질량 kg/m²	사용 온도 범위 ℃	핀 재질	체인 허용 속도 m/min	핀 고정 방식
LFB	38.1	브라운	2	12.8{1300}	9.5	− 20 ～ (60) 80	특수 엔지니어링 플라스틱	50	슬라이드 플러그
HTW		화이트		6.5{663}	7.0	5 ～ 105	폴리프로필렌		

주) 1. 최대 허용 장력은 실온(20℃) 의 값으로, 폭 전체에 균일하게 장력이 작용하는 경우입니다. 상기 표의 최대 허용 장력은 체인 1m폭의 값을 나타내고 있습니다. 체인 폭에 맞추어, (검토된 폭) × (체인1m폭의 최대 허용 장력) 로 산출해 주십시오.
2. 사용 온도 범위의 (60) 은 습윤 조건의 경우입니다.
3. 주문 생산품입니다. 1 유니트의 링크 수(체인 폭) =80 (K06 ～ 18) , 50 (K21 ～ 36) , 40 (K39 ～ 48) , 30 (K51이상) .
4. 슬라이드 플러그의 외관색은 블루입니다. (2013년 12월에 옐로우에서 블루로 바뀌었습니다.)
5. 상기 이외의 체인 사양(재질)의 제작 가능 여부는 당사에 상담해 주십시오.

체인 (플라스틱 핀)

체인 폭 X	저마찰 내마모 LFB 형번	고온 HTW 형번
152.4	WT3835-K06-LFB	WT3835-K06-HTW
228.6	WT3835-K09-LFB	WT3835-K09-HTW
304.8	WT3835-K12-LFB	WT3835-K12-HTW
381.0	WT3835-K15-LFB	WT3835-K15-HTW
457.2	WT3835-K18-LFB	WT3835-K18-HTW
533.4	WT3835-K21-LFB	WT3835-K21-HTW
609.6	WT3835-K24-LFB	WT3835-K24-HTW
685.8	WT3835-K27-LFB	WT3835-K27-HTW
762.0	WT3835-K30-LFB	WT3835-K30-HTW
838.2	WT3835-K33-LFB	WT3835-K33-HTW
914.4	WT3835-K36-LFB	WT3835-K36-HTW
990.6	WT3835-K39-LFB	WT3835-K39-HTW
1066.8	WT3835-K42-LFB	WT3835-K42-HTW
1143.0	WT3835-K45-LFB	WT3835-K45-HTW
1219.2	WT3835-K48-LFB	WT3835-K48-HTW
1295.4	WT3835-K51-LFB	WT3835-K51-HTW
1371.6	WT3835-K54-LFB	WT3835-K54-HTW
1447.8	WT3835-K57-LFB	WT3835-K57-HTW
1524.0	WT3835-K60-LFB	WT3835-K60-HTW

주) 1. 체인 폭은76.2mm (3inch) 단위가 표준 편성입니다. 특수 폭의 편성 및 1524mm이상의 체인도 제작해 드립니다.
2. 체인 폭 X는 호칭 폭이며 실제 폭은 20℃일때 $X^{+0.7}_{0}$ %입니다. 또 폭은, 온도 변화에 따라 팽창, 수축합니다. 팽창, 수축은 20℃를 기준으로서LFB는 0.00015/℃ , HTW는 0.00011/℃입니다.

스프로켓 장착 위치는 323페이지를 참조해 주십시오.

스프로켓 …83p 참조 레일 …225, 226, 245p 참조 리턴부품 …239～241p 참조 성능선도 …357p 참조

플라스틱 모듈러 체인 WT3835-T 형&스프로켓

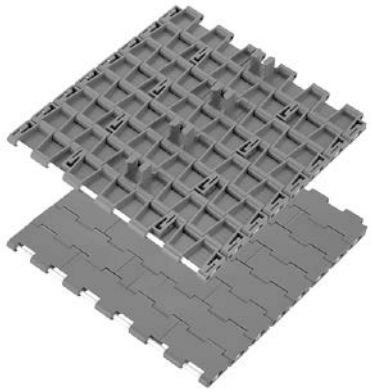

평면도 (참고) …체인 폭 457.2mm 의 경우

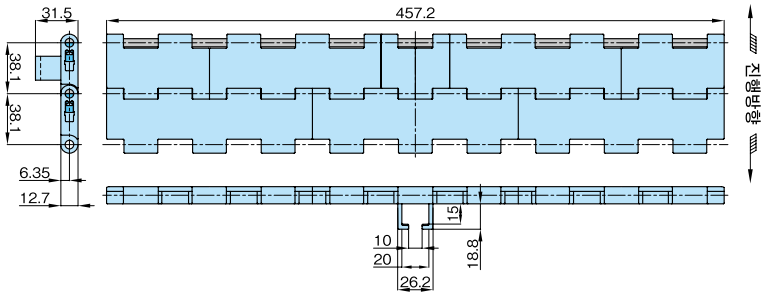

※상기는 참고 그림입니다 . 상기 이외의 부상 방지 어태치먼트 부착 , 진공 흘 가공을 요망할 경우 당사로 문의하십시오 .

체인 사양	체인 피치 mm	외관색	개공률 %	최대 허용 장력 kN/m{kgf/m}	체인 질량 kg/m²	사용 온도 범위 ℃	핀 재질	핀 고정 방식
LFB	38.1	브라운	2	12.8{1300}	9.5	− 20 ~ (60) 80	특수 엔지니어링 플라스틱	슬라이드 플러그

주) 1. 최대 허용 장력은 실온(20℃) 에 있어서의 값으로, 폭 전체에 균일하게 장력이 장력이 작용하는 경우입니다. 상기 표의 최대 허용 장력은 체인 1m폭의 값을 나타내고 있습니다.체인 폭에 맞추어(검토된 폭) × (체인 1m폭의 최대 허용 장력) 로 산출해 주십시오.
2. 사용 온도 범위의 (60)은 습윤 조건의 경우입니다.
3. 부상 방지 어태치먼트 부착 체인의 질량은 표의 질량보다 2링크 간격으로 0.2kg/m 늘어납니다.
4. 주문 생산품입니다. 1 유니트의 링크 수(체인 폭) =20 (K18이상)
5. 슬라이드 플러그의 색은 블루입니다. (2013년 12월에 옐로우에서 블루로 바뀌었습니다.)

●형번 표시 예

형식	체인 피치	형식	탭 부착		체인 폭	사양 기호		특수 기호
WT	38	35	T	–	K18	– LFB	–	TK

※문자 · 기호의 사이는 스페이스를 좁혀 써 주십시오.

숫자는 inch 폭 표기입니다 .
mm 폭으로 환산하기 위해서는 25.4 를 곱하여주십시오 .
[예] 18 X 25.4=457.2mm

● WT3835-K 형 , WT3835-T 형 , WT3835G-M325 형용 일체형 절삭 가공품 스프로켓

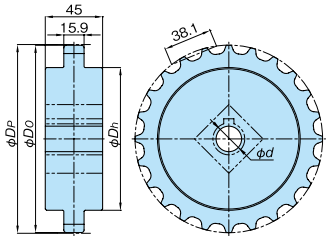

형번	산출 톱니수	작용 톱니수	피치 원 직경 DP	외경 DO	허브 지름 Dh	축 홀 형상	축 홀 직경 d	형태	재질
WT-S3830-1200T	24	12	147.21	147	106	수주제작으로 가공해 드립니다 .		일체형	초고분자량 폴리에틸렌 (외관색 : 녹색)
WT-S3830-1212T	25	12 1/2	153.20	153	112				

주) 1. 사용 온도 범위 : − 20~60℃입니다 .

● WT3835-K 형 , WT3835-T 형용 분할형 성형품 스프로켓

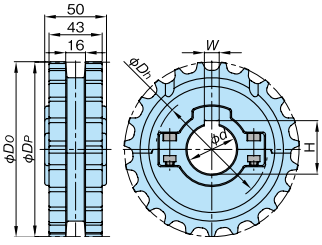

주)1. 사용 온도 범위 : − 20~80℃입니다 .
2. 볼트의 체결토크는 5.7N.m{0.58kgf.m} 입니다 .
3. 분할형 스프로켓의 페어는 다른 페어와 혼합 조합하지 마십시오 .
4. 본 스프로켓은 온도 변화가 없는 환경에서 사용하십시오 .
5. WT3835G−M325 에는 사용할 수 없습니다 .

형번	산출 톱니수	작용 톱니수	피치 원 직경 DP	외경 DO	축 직경 d	키 홈 W	키 홈 H	허브 지름 Dh	개략 질량 kg	형태	재질 본체	재질 볼트·너트
TTP-21T25	21	10 1/2	129.2	130.0	25	8	28.3	90	0.4	분할형·키 홈은 신 JIS	강화 폴리아미드 (외관색 : 블랙)	스테인리스
TTP-21T30					30	8	33.3					
TTP-21T35					35	10	38.3					
TTP-21T40					40	12	43.3					
TTP-21T45					45	14	48.8					
TTP-23T25	23	11 1/2	141.2	142.0	25	8	28.3	90	0.5			
TTP-23T30					30	8	33.3					
TTP-23T35					35	10	38.3					
TTP-23T40					40	12	43.3					
TTP-23T45					45	14	48.8					
TTP-25T25	25	12 1/2	153.2	154.5	25	8	28.3	94	0.5			
TTP-25T30					30	8	33.3					
TTP-25T35					35	10	38.3					
TTP-25T40					40	12	43.3					
TTP-25T45					45	14	48.8					
TTP-25T50					50	14	53.8					

스프로켓 장착 위치는 323페이지를 참조해 주십시오.

레일 …225, 226, 245p 참조 리턴부품 …239~241p 참조 성능선도 …357p 참조

플라스틱 모듈러 체인 BTH16형

강력 타입 〈 직선 반송용 〉

BTH16형의 특징

1. 플라스틱 모듈러 체인으로 최대의 허용 장력 (62kN/m)을 보유한 높은 강성의 체인입니다. 대량 반송이나 중량물의 반송에 적합합니다.
2. 체인 상면의 특수한 굴곡에 의해, 미끄럼 방지 효과를 발휘합니다. 상면에서의 작업에서도 미끄럽지 않고 걸리지 않는 형상으로 맨 컨베이어 (Man Conveyors) 등에도 적합합니다.
3. 핀 빠짐 방지 기구로 슬라이드식 플러그를 채용하여, 체인의 절접 작업이 용이하며, 체인의 부품 교환, 보수 시간을 단축할 수 있습니다.

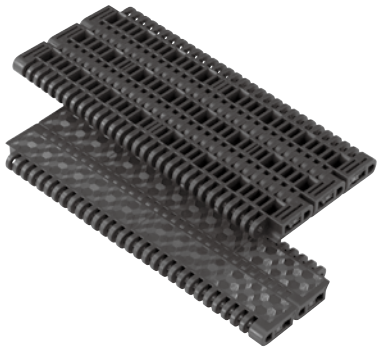

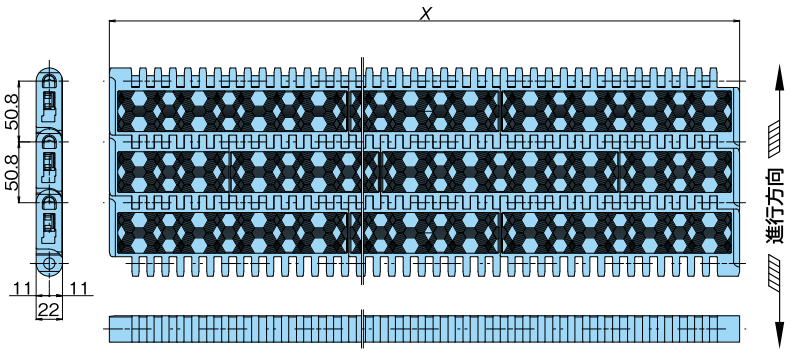

체인 사양	체인 피치mm	체인 폭 X	링크 외관색	최대 허용 장력kN/m{kgf/m}	개략 질량 kg/m²	사용 온도 범위 ℃	핀 재질
보통 (B)	50.8	400mm (최소 폭) ~ 100mm단위로 증폭 가능	블루	62{6330}	21.70	−20 ~ (60) 80	특수 엔지니어링 플라스틱

주) 1. 본 체인의 채용을 검토할 때에는 사용 조건 (용도, 반송물, 기장, 환경, 속도, 온도 등)을 확인 후 당사로 문의하십시오.
2. 최대 허용 장력은 폭 전체에 균일하게 장력이 장력이 작용하는 경우이며, 상기 표의 최대 허용 장력은 체인 1m폭의 값을 나타내고 있습니다. 체인 폭에 맞추어, (검토된 폭) × (체인 1m폭의 최대 허용 장력) 로 산출해 주십시오.
3. 사용 온도 범위의 (60) 은 습윤 조건의 경우입니다.
4. 슬라이드 플러그의 외관색은 레드입니다.

체인 (플라스틱 핀)

체인 폭 X	보통 (B) 형번
400	BTH16-4000-B
500	BTH16-5000-B
600	BTH16-6000-B
700	BTH16-7000-B
800	BTH16-8000-B

체인 폭 X	보통 (B) 형번
900	BTH16-9000-B
1000	BTH16-10000-B
1100	BTH16-11000-B
1200	BTH16-12000-B
1300	BTH16-13000-B

●형번 표시 예

형식	링크 형상	체인 피치		체인 폭		사양 기호
BT	H	16	—	15000	—	B
	H: 강 력 타 입	16 :50.8mm		15000 : 1500mm ※체인 폭은 소수점 한 자리 단위까지 표시합니다.		B : 보 통 사 양 (외관색 : 블루)

※문자 · 기호의 사이는 스페이스를 좁혀 써 주십시오.

● BTH16 형용 스프로켓

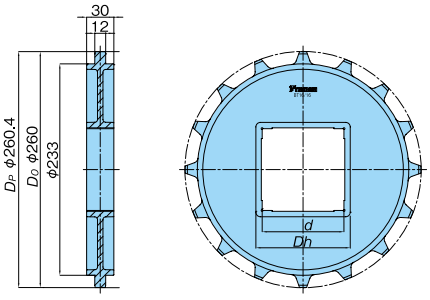

형번	톱니 수	피치 원 직경 Dp	Dh	축 홀 형상	축 홀 직경 d	개략 질량 kg	형태	재질
BT16-16T-60S	16	260.4	74	사각	60	0.6	일체형	강화 폴리아미드 (외관색 : 검정색)
BT16-16T-90S			104		90			

주) 1. 주문 생산품입니다. 상기 톱니 수, 스프로켓형식, 재질 외에도 제작해 드립니다.
2. 사용 온도 범위 : − 20~80℃입니다.
3. 스프로켓은 체인과 컨베이어의 열팽창 차이, 체인과 스프로켓의 설치 오차를 흡수하기 위해, 샤프트와는 루즈 핏(Loose Fit)으로 되어 있습니다.



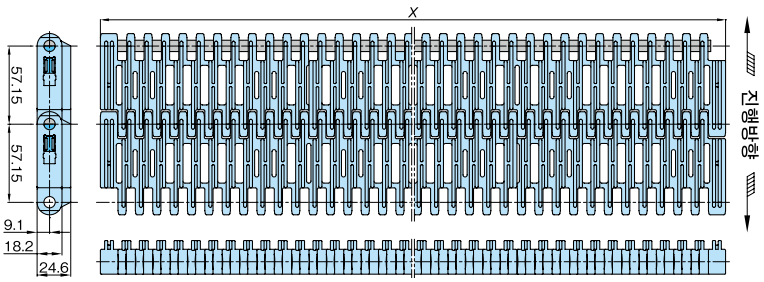

체인 사양	체인 피치 mm	외관색	개공률 %	최대 허용 장력 kN/m{kgf/m}	체인 질량 kg/m²	사용 온도 범위 ℃	핀 재질	체인 허용 속도 m/min	핀 고정 방식
LFB	57.15	브라운	23	51{5204}	17.2	0 ~ (65) 80	폴리 프로필렌	50	슬라이드 플러그
HTW		화이트		35{3571}	11.3	5 ~ 105			

주) 1. 최대 허용 장력은 실온 (20℃) 의 값으로, 폭 전체에 균일하게 장력이 작용하는 경우입니다. 상기 표의 최대 허용 장력은 체인 1m폭의 값을 나타내고 있습니다. 체인 폭에 맞추어, (검토된 폭) × (체인1m폭의 최대 허용 장력) 로 산출해 주십시오.
2. 사용 온도 범위의 (65) 는 습윤 조건의 경우입니다.1 유니트의 링크 수 (체인 폭) =40 (K18) , 20 (K24 ~ 36) , 10 (K42이상) .
3. 슬라이드 플러그의 외관색은 블루입니다. (2013년 12월에 옐로우에서 블루로 바뀌었습니다.)
4. 상기 이외의 체인 사양(재질)의 제작 가능 여부는 당사에 상담해 주십시오.

체인 (플라스틱 핀)

체인 폭 X	저마찰 내마모 LFB 형번	고온 HTW 형번
457.2	WT5707-K18-LFB	WT5707-K18-HTW
609.6	WT5707-K24-LFB	WT5707-K24-HTW
762.0	WT5707-K30-LFB	WT5707-K30-HTW
914.4	WT5707-K36-LFB	WT5707-K36-HTW
1066.8	WT5707-K42-LFB	WT5707-K42-HTW
1219.2	WT5707-K48-LFB	WT5707-K48-HTW
1371.6	WT5707-K54-LFB	WT5707-K54-HTW
1524.0	WT5707-K60-LFB	WT5707-K60-HTW
1676.4	WT5707-K66-LFB	WT5707-K66-HTW

체인 폭 X	저마찰 내마모 LFB 형번	고온 HTW 형번
1828.8	WT5707-K72-LFB	WT5707-K72-HTW
1981.2	WT5707-K78-LFB	WT5707-K78-HTW
2133.6	WT5707-K84-LFB	WT5707-K84-HTW
2286.0	WT5707-K90-LFB	WT5707-K90-HTW
2438.4	WT5707-K96-LFB	WT5707-K96-HTW
2590.8	WT5707-K102-LFB	WT5707-K102-HTW
2743.2	WT5707-K108-LFB	WT5707-K108-HTW
2895.6	WT5707-K114-LFB	WT5707-K114-HTW
3048.0	WT5707-K120-LFB	WT5707-K120-HTW

주) 1. 체인 폭은152.4mm (6inch) 단위가 표준 편성입니다. 3048mm이상의 체인도 제작해 드립니다.
2. 체인 폭 X는 호칭 폭이며 실제 폭은 20℃일때 $X^{+0}_{-0.7}$%입니다. 또 폭은, 온도 변화에 따라 팽창, 수축합니다. 팽창, 수축은 20℃를 기준으로서 LFB은 0.00015/℃ , HTW은 0.00011/℃입니다.

● WT5707-K 형용 일체형 스프로켓 (S5707)

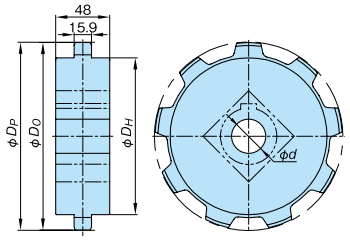

형번	톱니 수	피치 원 직경 DP	외경 DO	허브 지름 Dh	축 홀 형상	축 홀 직경 d	형태	재질
WT-S5707-9T	9	167.09	164	137	수주 제작으로 가공해 드립니다.		일체형	초고분자량 폴리에틸렌 (색 : 녹색)
WT-S5707-12T	12	220.81	220	193				
WT-S5707-14T	14	256.83	256	229				

주) 1. 주문 생산품입니다. 상기 톱니 수, 스프로켓 형식, 재질 외에도 제작해 드립니다.
2. 사용 온도 범위 : − 20 ~ 60℃입니다.

● WT5707-K 형용 트랜스퍼 플레이트

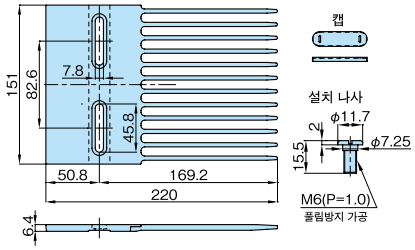

형번	플레이트 재질	색	개략 질량 kg
WT-TP5707-L220	강화 폴리아미드	블랙	0.18

주) 1. 주문 생산품입니다.
2. 트랜스퍼 플레이트 1 장에 , 캡 (Caps) 과 장착 나사가 각각 2 개씩 부속되어 있습니다.

스프로켓 장착 위치는 323페이지를 참조해 주십시오.

레일 …225, 226, 245p 참조
성능선도 …357, 358p 참조

플라스틱 모듈러 체인 BTC4-M형

클로즈 타입 〈직선 반송용〉

BTC4-M형의 특징

1. 체인 피치 = 12.7mm의 작은 피치로 경량인 소용기 이송에 최적입니다.
2. 링크 이면에 R을 두고 있으므로 ϕ18의 원형봉에 둘러 감을 수 있습니다. 이로써 데드 스페이스를 줄일 수 있습니다.
3. 독자적인 다핀치 구조로 어큐뮬레이터와 컨베이어 간의 적재 이동이 부드럽습니다.
4. 표준 링크 소재로 대전 방지 사양을 채용하고 있으므로 건조한 조건이 많은 미니 보틀, 소용기의 정전기 대책에 유효합니다.
5. 올 엔지니어링 플라스틱제이기 때문에 경량이며 분별 폐기가 필요하지 않습니다.

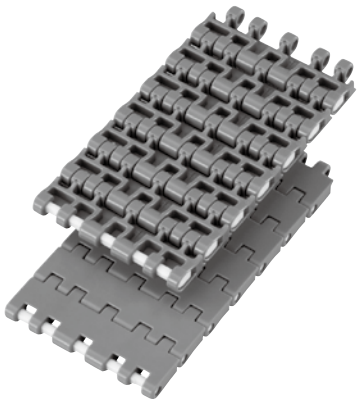

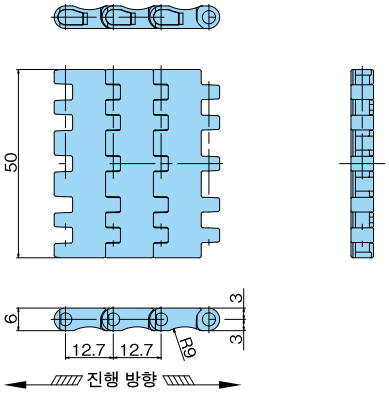

사양 대응 일람표

사양		표준 시리즈							고기능 시리즈								
		보통	저마찰 내마모			초저마찰 내마모	저마찰		내열 고속	저마찰 내마모	고온	저온	내약품	전도	내충격	항균 항곰팡이	금속 검지
사양 기호		없음	LFW	LFG	LFB	ALF	NLF	WR	KY150/180/250	HG	HTW	LTW	Y	E	DIA/DIY	MWS	MPD/MPW
외관색		그레이	화이트	그린	브라운	라이트 블루	다크 그레이	다크 그린	블랙	네이비 블루	화이트	화이트	무광 화이트	블랙	크림 / 그린	크림	블랙
허용 장력 kN {kgf}		0.49{50}					—	0.49 {50}	—	0.49 {50}	—	—	—	0.34 {35}	—	0.49 {50}	—
허용 속도	윤활 있음	50					—	50	—	50	—	—	—	50	—	50	—
	윤활 없음						—		—		—	—	—		—		—
사용 온도 범위		−20 ~ (60) 80					—	−20 ~ (60) 80	—	−20 ~ (60) 80	—	—	—	−20 ~ (60) 80	—	−20 ~ (60) 80	—
BTC4-M		○	○	○	○	○	—	△	×	○	×	×	△	△	△	○	—

주) 1. 체인 편성은 유니트 수 + 우수리 입니다. 1 유니트의 링크 수 : 240.
2. 「○」: 주문 생산품, 「△」: 주문 생산품(견적 의뢰품), 「×」: 제작불가, 「−」: 에 대해서는 당사에 문의해 주십시오.
3. 사용 온도 범위의 (60)는 습윤 조건의 경우입니다.

체인 (플라스틱 핀)

사양	표준 시리즈					개략 질량 kg/m
	보통	저마찰 내마모			초저마찰 내마모	
사양 기호	없음	LFW	LFG	LFB	ALF	
형번	BTC4-500-M	BTC4-500-M-LFW	BTC4-500-M-LFG	BTC4-500-M-LFB	BTC4-500-M-ALF	0.25

주) 1. 전용 플라스틱 핀에서의 대응입니다.
2. 핀 재질은 특수 엔지니어링 플라스틱이 됩니다..
3. 연결 핀(연결 용) 만 오렌지색입니다. 플라스틱 본체 핀은 흰색입니다.

●형번 표시 예

형식	체인 피치		체인 폭		폭 고정		사양 기호
BTC	4	—	500	—	M	—	LFB
	4 : #40과 같은 12.7mm		(500 : 50mm)				

※문자·기호의 사이는 스페이스를 좁혀 써 주십시오.

스프로켓 장착 위치는 323페이지를 참조해 주십시오.

스프로켓 ···87p 참조 레일 ···225, 226, 245p 참조 리턴부품 ···240p 참조 성능선도 ···358p 참조

전용 체인 BTC4-M

●BTC4-10T18

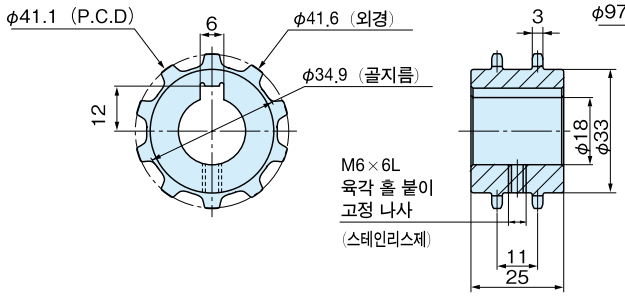

●BTC4-24T30

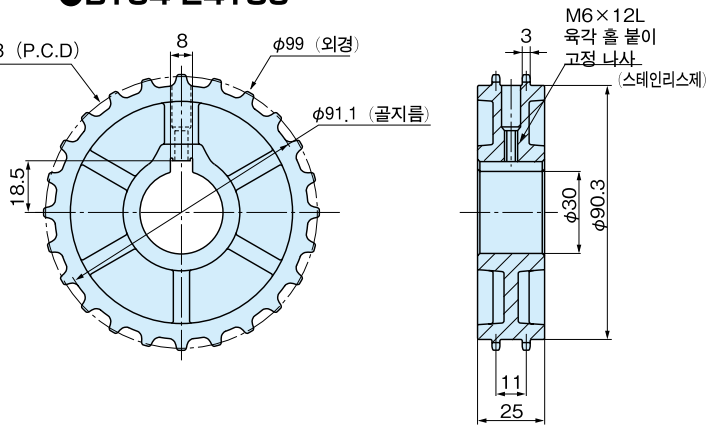

형번	톱니수	축 홀 직경	질량 g	재질	형태
BTC4-10T18	10	φ18	25	강화 폴리아미드	일체형
BTC4-24T30	24	φ30	110		

주) 1. 사용 온도 범위 : −20℃ ~ 80℃입니다.
2. BTC4−10T17 (축 홀 직경 : φ17) 도 제작 가능합니다.
3. 외관색은 블랙입니다.

●형번 표시 예

체인 형식		톱니수	축 홀 직경
BTC4	—	10T	18

※문자 · 기호의 사이는 스페이스를 좁혀 써 주십시오.

●주문 기입 예

형번	수량	단위
BTC4-10T18	1	K

WT1505G-M형의 특징

1. 체인 피치 = 15mm의 작은 피치로 소형 경량 용기에 적합합니다.
2. 사행 방지용 가이드 부착으로 좌우 속도 차가 있는 싱글 파일러 등에 최적입니다.
3. 올 엔지니어링 플라스틱제 체인이기 때문에 경량으로 취급이 용이합니다.

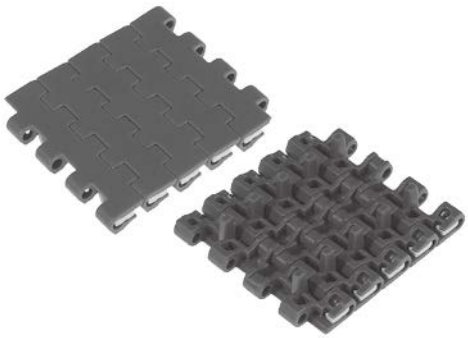

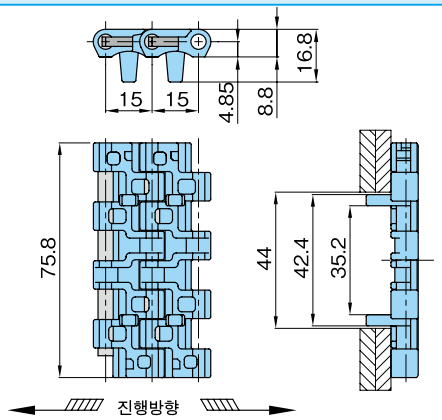

사양 대응 일람표

사양		표준 시리즈							고기능 시리즈							
		보통	저마찰 내마모			초저마찰 내마모	저마찰		내열 고속	저마찰 내마모	고온	내약품	전도	내충격	항균 항곰팡이	중마찰
사양 기호		없음	LFW	LFG	LFB	ALF	NLF	WR	KV150/180/250	HG	HTW	Y	E	DIA/DIY	MWS	MF
외관색		그레이	화이트	그린	브라운	라이트 블루	다크 그레이	다크 그린	블랙	네이비 블루	화이트	무광 화이트	블랙	크림 / 그린	크림	옐로우
허용 장력 kN {kgf}		0.8 {81}							–	0.8{81}	–	–	–	–	–	0.59{60.2}
허용 속도	윤활 있음	120							–	120	–	–	–	–	–	–
	윤활 없음	50							–	50	–	–	–	–	–	50
사용 온도 범위		−20 ~ (60) 80							–	−20 ~ (60) 80	–	–	–	–	–	−20 ~ 80
WT1505G-M300		△	△	○	△	○	○	△	×	△	×	×	–	×	–	△

주) 1. 「○」: 주문 생산품, 「△」: 주문 생산품 (견적 의뢰품), 「×」: 제작불가, 「−」: 에 대해서는 당사에 문의해 주십시오.
2. 사용 온도 범위의 (60) 는 습윤 조건의 경우입니다.
3. 중마찰 사양MF는 윤활 없이(무윤활) 사용해 주십시오.
4. 플러그의 외관색은 옐로우입니다.
5. 1 유니트의 링크 수=240.

체인 (플라스틱 핀)

사양	저마찰 내마모	초저마찰 내마모	저마찰	개공률 %	개략 질량 kg/m	핀 재질
사양 기호	LFG	ALF	NLF			
형번	WT1505G-M300-LFG	WT1505G-M300-ALF	WT1505G-M300-NLF	2	0.6	특수 엔지니어링 플라스틱

주) 1. 노즈 바(슬라이딩 유형, 베어링 타입)는 사용할 수 없습니다.
2. BT5 전용 스프로켓 BT5−24T 및 BT5−32T는 사용할 수 없습니다.

●형번 표시 예

형식	체인 피치	형식	사행 방지 가이드		폭 고정	플레이트 폭		사양 기호
WT	15	05	G	—	M	300	—	ALF

300 : 75.8mm

※문자 · 기호의 사이는 스페이스를 좁혀 써 주십시오.

스프로켓 장착 위치는 323페이지를 참조해 주십시오.
스프로켓 …37, 38p 참조 체일 …225, 226, 245p 참조 리턴부품 …239 ~ 241p 참조 성능선도 …358p 참조

플라스틱 모듈러 체인 WT1505GTO-M형

클로즈 타입〈90도 변환 이송용〉

WT1505GTO-M형의 특징

1. 체인 피치 = 15mm의 작은 피치로 경량인 소용기 이송에 최적입니다.
2. 체인 단면에 차양이 붙어 있어 직교 반송에 최적입니다.
3. 올 플라스틱제 체인이기 때문에 경량으로 취급이 용이합니다.

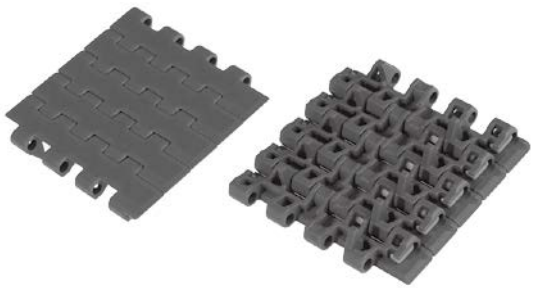

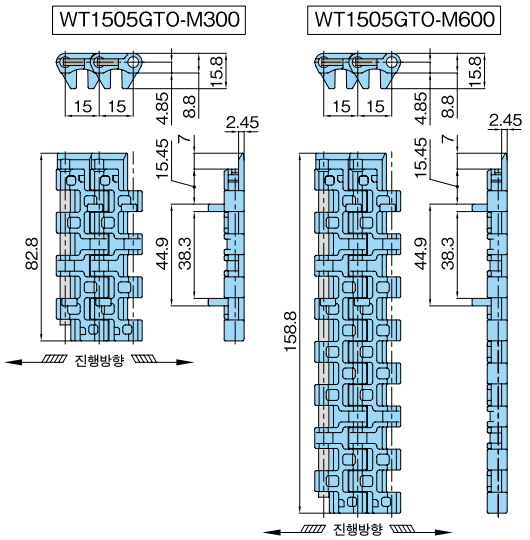

사양 대응 일람표

사양		표준 시리즈							고기능 시리즈							
		보통	저마찰 내마모			초저마찰 내마모	저마찰		내열 고속	저마찰 내마모	고온	내약품	전도	내충격	항균 항곰팡이	중마찰
사양 기호		없음	LFW	LFG	LFB	ALF	NLF	WR	KV150/180/250	HG	HTW	Y	E	DIA/DIY	MWS	MF
외관색		그레이	화이트	그린	브라운	라이트 블루	다크 그레이	다크 그린	블랙	네이비 블루	화이트	무광 화이트	블랙	크림 / 그린	크림	옐로우
허용 장력 kN {kgf}	M300	0.8 {81}	—	0.8 {81}	—	0.8 {81}			—	0.8 {81}	—	—	—	—	—	—
	M600	1.6 {162.2}	—	1.6 {162.2}	—	1.6 {162.2}			—	1.6 {162.2}	—	—	—	—	—	—
허용 속도	윤활 있음	120 (50)	—	120 (50)	—	120 (50)			—	120 (50)	—	—	—	—	—	—
	윤활 없음	50 (30)	—	50 (30)	—	50 (30)			—	50 (30)	—	—	—	—	—	—
사용 온도 범위		−20 ~ (60) 80	—	−20 ~ (60) 80	—	−20 ~ (60) 80			—	−20 ~ (60) 80	—	—	—	—	—	—
WT1505GTO-M300		△	—	○	—	○	○	△	×	△	×	×	—	×	—	—
WT1505GTO-M600		△	—	○	—	○	○	△	×	△	×	×	—	×	—	—

주) 1. 「○」: 주문 생산품, 「△」: 주문 생산품 (견적 의뢰품), 「×」: 제작불가, 「−」: 에 대해서는 당사에 문의해 주십시오.
2. 허용 속도의 () 내의 값은 초고분자량 폴리에틸렌제 노즈 바 (슬라이딩 타입) 을 사용한 경우의 값입니다. SJ-CNO (복수 폴리아미드) 제 노즈 바를 사용할 경우, 윤활 없음으로 사용하십시오.
3. 사용 온도 범위의 (60) 는 습윤 조건의 경우입니다.
4. 플러그의 외관색은 옐로우입니다.
5. 1 유니트의 링크 수=240.

체인 (플라스틱 핀)

사양	저마찰 내마모	초저마찰 내마모	저마찰	개공률 %	개략 질량 kg/m	핀 재질
사양 기호	LFG	ALF	NLF			
형번	WT1505GTO-M300-LFG	WT1505GTO-M300-ALF	WT1505GTO-M300-NLF	2	0.6	특수 엔지니어링 플라스틱
	WT1505GTO-M600-LFG	WT1505GTO-M600-ALF	WT1505GTO-M600-NLF		1.2	

주) 1. 설치 치수는 338페이지를 참조하십시오.
2. BT5 전용 스프로켓 BT5-24T 및 BT5-32T는 사용할 수 없습니다.

●형번 표시 예

형식	체인 피치	형식	사행 방지 가이드	형식		폭 고정	플레이트 폭		사양 기호
WT	15	05	G	TO	—	M	300	—	ALF

300 : 82.8mm
600:158.8mm

※문자 · 기호의 사이는 스페이스를 좁혀 써 주십시오.

스프로켓 장착 위치는 323페이지를 참조해 주십시오.

스프로켓 …37, 38p 참조 레일 …225, 226, 245p 참조 리턴부품 …239 ~ 241p 참조 성능선도 …358p 참조

플라스틱 모듈러 체인 WT1505TOD-M형

클로즈 타입〈90도 변환 이송용〉

WT1505TOD-M형의 특징

1. 본체 한쪽 측면이 테이퍼형으로 연장되어 있어 원활한 90도 전환 반송을 수행합니다.
2. 체인 피치 = 15mm의 작은 피치로 경량인 소용기 이송에 최적입니다.
3. 올 엔지니어링 플라스틱제 체인이기 때문에 경량으로 취급이 용이합니다.

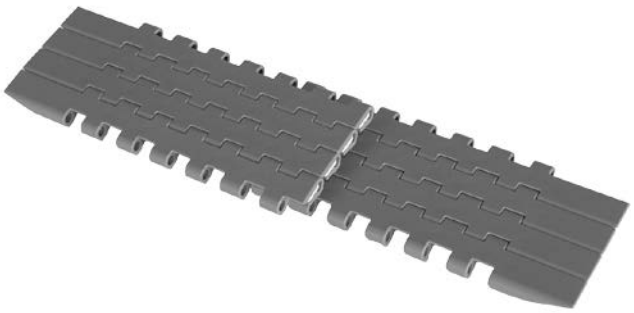

WT1505TOD-M450L

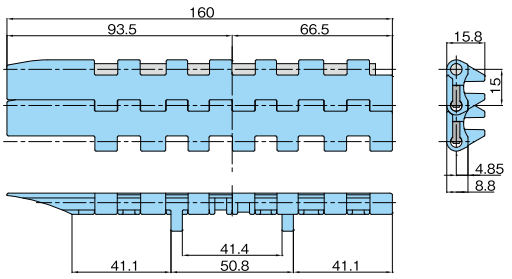

WT1505TOD-M450R

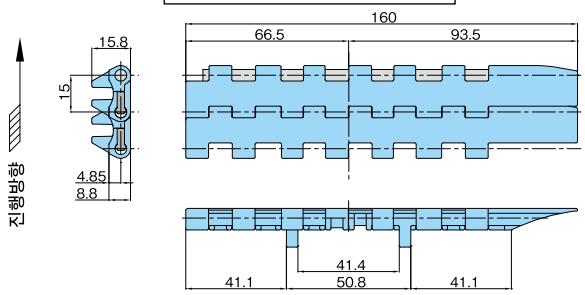

사양 대응 일람표

사양		표준 시리즈							고기능 시리즈							
		보통	저마찰 내마모			초저마찰 내마모	저마찰		내열 고속	저마찰 내마모	고온	내약품	전도	내충격	항균 항곰팡이	중마찰
사양 기호		없음	LFW	LFG	LFB	ALF	NLF	WR	KV150/180/250	HG	HTW	Y	E	DIA/DIY	MWS	MF
외관색		그레이	화이트	그린	브라운	라이트 블루	다크 그레이	다크 그린	블랙	네이비 블루	화이트	무광 화이트	블랙	크림 / 그린	크림	옐로우
허용 장력 kN {kgf}		1.4{142}	—	1.4{142}	—	1.4{142}			—	1.4{142}	—	—	—	—	—	—
허용 속도	윤활 있음	120	—	120	—	120			—	120	—	—	—	—	—	—
	윤활 없음	50	—	50	—	50			—	50	—	—	—	—	—	—
사용 온도 범위		−20 ~ (60) 80	—	−20 ~ (60) 80	—	−20 ~ (60) 80			—	−20 ~ (60) 80	—	—	—	—	—	—
WT1505TOD-M450		△	—	○	—	○	△	△	×	△	×	×	—	×	—	—

주) 1. 「○」: 주문 생산품, 「△」: 주문 생산품 (견적 의뢰품), 「×」: 제작불가, 「−」: 에 대해서는 당사에 문의해 주십시오.
2. 사용 온도 범위의 (60) 는 습윤 조건의 경우입니다.
3. 플러그의 외관색은 옐로우입니다.
4. 1 유니트의 링크 수=204.

체인 (플라스틱 핀)

사양	저마찰 내마모	초저마찰 내마모	개공률 %	개략 질량 kg/m	핀 재질
사양 기호	LFG	ALF			
형번	WT1505TOD-M450L-LFG	WT1505TOD-M450L-ALF	2	1.2	특수 엔지니어링 플라스틱
	WT1505TOD-M450R-LFG	WT1505TOD-M450R-ALF			

주) 1. 노즈 바(슬라이딩 유형, 베어링 타입)는 사용할 수 없습니다.
2. BT5 전용 스프로켓 BT5−24T 및 BT5−32T는 사용할 수 없습니다.
3. 설치 치수는 337페이지를 참조하십시오.

●형번 표시 예

형식	체인 피치	형식	형식		폭 고정	플레이트 폭	테이퍼 측		사양 기호
WT	15	05	TOD	—	M	450	L	—	ALF
						450 : 160mm (TOD 형은 테이퍼 부분의 길이가 더해집니다.)	체인 진행 방향에 대해서 측면에 테이퍼를 취하고 있는 측(오른쪽:R, 왼쪽:L)		

※문자 · 기호의 사이는 스페이스를 좁혀 써 주십시오.

스프로켓 장착 위치는 323페이지를 참조해 주십시오.

스프로켓 …37, 38p 참조 레일 …225, 226, 245p 참조 리턴부품 …239 ~ 241p 참조 성능선도 …358p 참조

WT1515G-M형의 특징

1. 체인 피치 = 15mm의 작은 피치로 소형 경량 용기에 적합합니다.
2. 사행 방지용 가이드 부착으로 좌우 속도 차가 있는 싱글 파일러 등에 최적입니다.
3. 올 엔지니어링 플라스틱제 체인이기 때문에 경량으로 취급이 용이합니다.

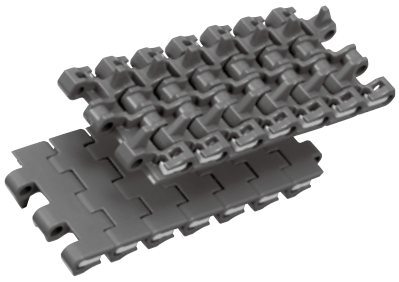

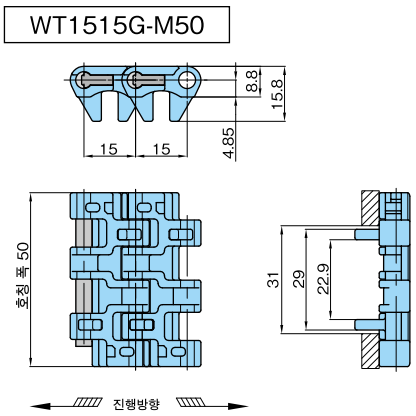

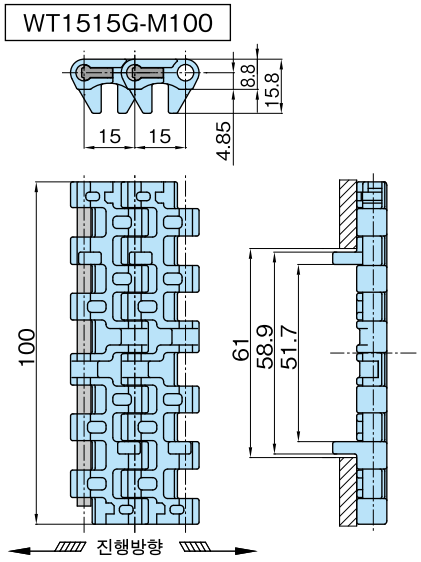

사양 대응 일람표

사양		표준 시리즈							고기능 시리즈							
		보통	저마찰 내마모			초저마찰 내마모	저마찰		내열 고속	저마찰 내마모	고온	내약품	전도	내충격	항균 항곰팡이	중마찰
사양 기호		없음	LFW	LFG	LFB	ALF	NLF	WR	KV150/180/250	HG	HTW	Y	E	DIA/DIY	MWS	MF
외관색		그레이	화이트	그린	브라운	라이트 블루	다크 그레이	다크 그린	블랙	네이비 블루	화이트	무광 화이트	블랙	크림 / 그린	크림	옐로우
허용 장력 kN {kgf}	M50	0.53 {54}	—	0.53 {54}	—	0.53 {54}			—	0.53 {54}	—	—	—	—	—	—
	M100	1.06 {108}	—	1.06 {108}	—	1.06 {108}			—	1.06 {108}	—	—	—	—	—	—
허용 속도	윤활 있음	120 (50)	—	120 (50)	—	120 (50)			—	120 (50)	—	—	—	—	—	—
	윤활 없음	50 (30)	—	50 (30)	—	50 (30)			—	50 (30)	—	—	—	—	—	—
사용 온도 범위		−20 ~ (60) 80	—	−20 ~ (60) 80	—	−20 ~ (60) 80			—	−20 ~ (60) 80	—	—	—	—	—	—
WT1515G-M50		△	—	○	—	○	△	△	×	○	×	×	—	×	—	—
WT1515G-M100		△	—	○	—	○	△	△	×	○	×	×	—	×	—	—

주) 1. 「○」: 주문 생산품, 「△」: 주문 생산품 (견적 의뢰품), 「×」: 제작불가, 「−」: 에 대해서는 당사에 문의해 주십시오.
2. 허용 속도의 () 내의 값은 초고분자량 폴리에틸렌제 노즈 바 (슬라이딩 타입) 을 사용한 경우의 값입니다. SJ-CNO (복수 폴리아미드) 제 노즈 바를 사용할 경우, 윤활 없음으로 사용하십시오.
3. 사용 온도 범위의 (60) 는 습윤 조건의 경우입니다.
4. 중마찰 사양MF는 윤활 없이 (무윤활) 사용해 주십시오.
5. 1 유니트의 링크 수=240.

체인 (플라스틱 핀)

사양	저마찰 내마모	초저마찰 내마모	저마찰	개공률 %	개략 질량 kg/m	핀 재질
사양 기호	LFG	ALF	NLF			
형번	WT1515G-M50-LFG	WT1515G-M50-ALF	WT1515G-M50-NLF	2	0.4	특수 엔지니어링 플라스틱
	WT1515G-M100-LFG	WT1515G-M100-ALF	WT1515G-M100-NLF		0.8	

주) 1. 노즈 롤러는 사용할 수 없습니다.
2. BT5 전용 스프로켓 BT5-24T 및 BT5-32T는 사용할 수 없습니다.

●형번 표시 예

형식	체인 피치	형식	사행 방지 가이드		폭 고정	플레이트 폭		사양 기호
WT	15	15	G	—	M	50 50:50mm 100:100mm	—	ALF

※문자 · 기호의 사이는 스페이스를 좁혀 써 주십시오.

스프로켓 장착 위치는 323페이지를 참조해 주십시오.

스프로켓 …37, 38p 참조 레일 …225, 226, 245p 참조 주변파츠 …40p 참조 리턴부품 …239 ~ 241p 참조 성능선도 …358, 359p 참조

BTM8H의 특징

1. 병렬 사용에서의 트레이 반송에 최적입니다.
2. 평탄부 반송용에 적합한 클로즈 타입 BTC8H-M과 경사부 이송에 적합한 마그넷 타입 BTM8H-M을 라인업하였습니다.
3. 마그넷 타입은 링크에 심어 넣은 마그넷에 의해 금속 트레이의 경사 반송을 가능하게 합니다.

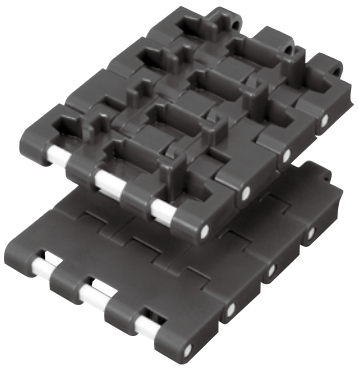

●클로즈 타입 BTC8H-M (마그넷 없음)

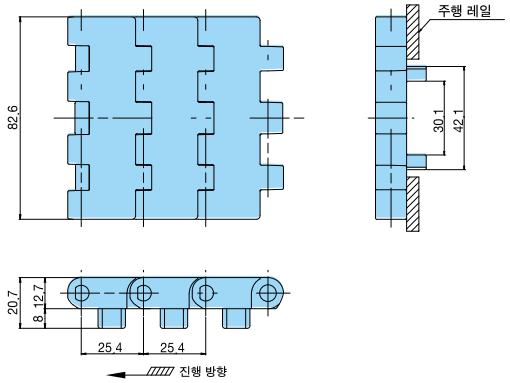

●마그넷 배치 예

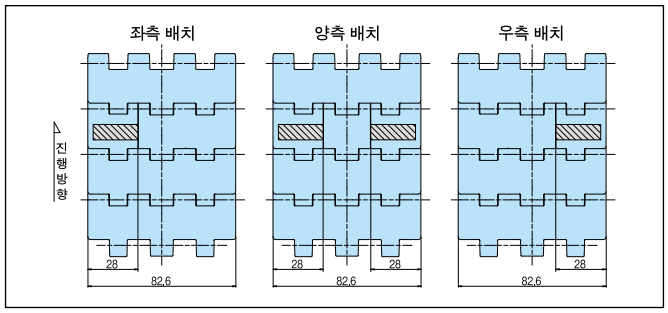

마그넷 타입 BTM8H-M 은 진행 방향에 대해 왼쪽, 오른쪽 혹은 양쪽 어느 하나의 배치에서 임의의 간격에 마그넷을 삽입할 수 있습니다. 주문 시 마그넷의 배치와 간격을 지정하십시오.

●마그넷 타입 BTM8H-M

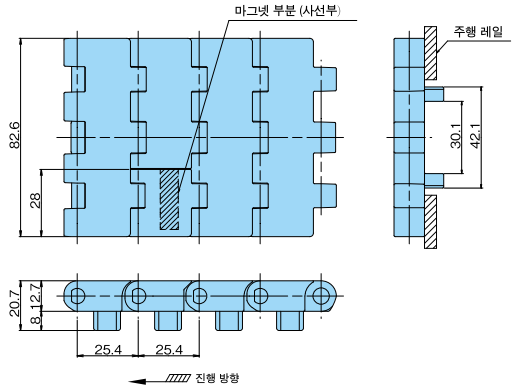

체인 형식	체인사양	외관색	최대 허용 장력 kN{kgf}	체인질량 kg/m	사용 온도 범위 ℃	체인허용 속도 m/min	핀 재질
BTC8H-826-M-G	보통	그레이	1.47 {150}	1.2	−20 ~ (60) 80	50	특수 엔지니어링 플라스틱
BTM8H-826-M-G				1.2주) 1			
BTC8H-826-M-B		블루		1.2			
BTM8H-826-M-B				1.2주) 1			

주) 1. BTM8H-M의 체인 질량은 마그넷을 제외한 질량입니다. 마그넷 1개 당 0.015KG 가산하십시오.
2. 위의 표의 최대 허용 장력, 체인 질량, 체인 사용 온도 범위, 체인 허용 속도는 보통 사양의 값을 나타냅니다.
3. 사용 온도 범위의 (60)은 습윤 경우입니다.
4. 전용 플라스틱 핀에서의 대응입니다. 플라스틱 연결 핀 (연결용)만 오렌지 색입니다. 플라스틱 본체 핀은 흰 색입니다.
5. BTM8H-M은 드라이 전용입니다. 물이나 습기가 있는 환경에서는 사용할 수 없습니다. 또한 자석은 열에 약하므로 80℃를 넘는 환경에서의 보관, 사용은 피하십시오.
6. 1 유니트의 링크 수= 120.
7. 체인 링크가 빠지기 어려운 내충격 사양이나 고온 트레이의 반송에 적합한 내열 사양, 마모 가루의 발생을 억제하는 저마찰, 내마모 사양도 제작 가능합니다. 당사에 문의하십시오.

●형번 표시 예

형식	링크 형상	체인 피치	형식		체인 폭		폭 고정		사양 기호		형식
BT	**M**	**8**	**H**	—	**826**	—	**M**	—	**G**	—	**TK**
	C : 클로즈 타입 M : 마그넷 타입	8 : 25.4mm			826 : 82.6mm				G : 보통사양 (그레이) B : 보통사양 (블루)		기호 없음 : 클로즈 타입 TK : 마그넷 타입

※문자 · 기호의 사이는 스페이스를 좁혀 써 주십시오.

스프로켓 장착 위치는 323페이지를 참조해 주십시오.

스프로켓 …71, 148p 참조 레일 …225, 226, 245p 참조 리턴부품 …239 ~ 241p 참조 성능선도 …359p 참조

WT2515G-M형 특징

1. 연결 핀에 특수 단차 플라스틱 핀을 채용했습니다. 핀 변형 방지와 핀이 일체가 된 특수 단차 플라스틱 핀에서는 이물 혼입의 걱정이 없습니다.
2. 링크와 핀이라는 심플한 구조로 취급도 간단합니다.

New

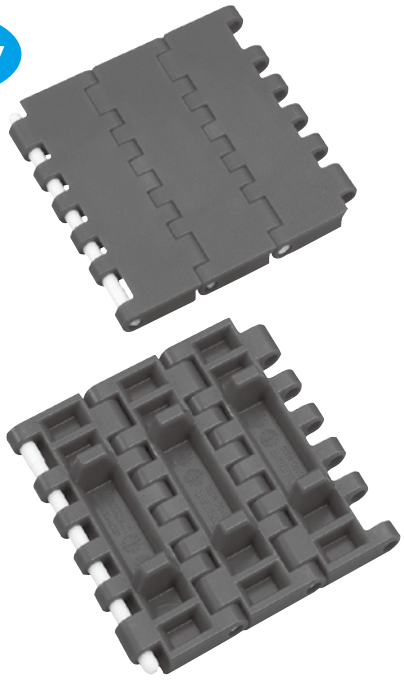

Bevedolphin

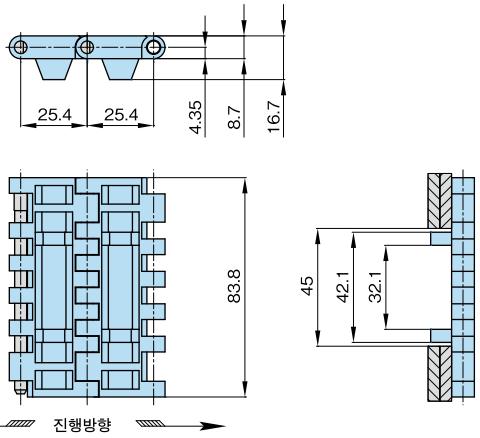

■ 연결 핀

특수 단 부착 플라스틱핀/ 백색
(재질=특수 엔지니어링 플라스틱)

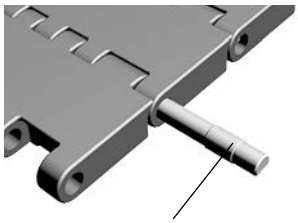

특수 단 부착 플라스틱핀 (특수 엔지니어링 플라스틱)

※핀에는 빼는 방향이 있으므로 주의해 주세요.

형 번	톱 플레이트		핀	최대 허용 장력 kN{kgf}	개략 질량 kg/m	빅 벤드 반지름 mm
	재 질	색				
WT2515G-M330-CB	저마찰 폴리아세탈	블루	특수 단차 플라스틱 핀	1.9{190}	0.8	25
WT2515G-M330-ALF	초저마찰 내마모 폴리아세탈	라이트블루				
WT2515G-M330-HG	저마찰 내마모 폴리아세탈	네이비블루				

주) 1. 체인 편성은 유니트 수+우수리 입니다. 1유니트= 120링크.
2. 외의 체인 재질에 대해서는 문의 주십시오.
3. 플라스틱 연결 핀 (연결용)만 오렌지 색입니다. 플라스틱 본체 핀은 흰 색입니다.
4. 사용 온도 범위는 −20 ～ (60) 80℃입니다. (60) 은 습윤 조건의 경우입니다.
5. 체인허용 속도 윤활 있음 : 100m/min, 윤활 없음 : 50m/min

●형번 표시 예

형식	체인 피치	형식	사행 방지 가이드		폭 고정	플레이트 폭		사양 기호
WT	25	15	G	—	M	330	—	CB
						330 : 83.8mm		CB : 저마찰 내마모사양 〈블루〉

※문자 · 기호의 사이는 스페이스를 좁혀 써 주십시오.

스프로켓 장착 위치는 323페이지를 참조해 주십시오.

스프로켓 …62p 참조 레일 …225, 226, 245p 참조 리턴부품 …239 ～ 241p 참조 성능선도 …359p 참조

WT2505-M형의 특징

1. 체인 피치 = 25.4mm로 중형 용기 반송에 최적입니다.
2. 올 엔지니어링 플라스틱제 체인이므로 경량으로 취급이 용이합니다.

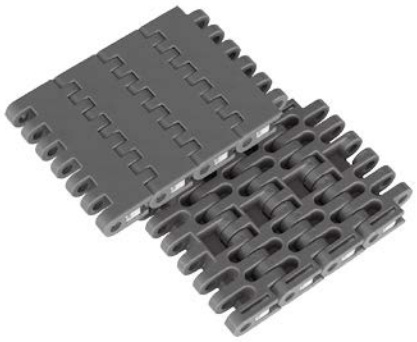

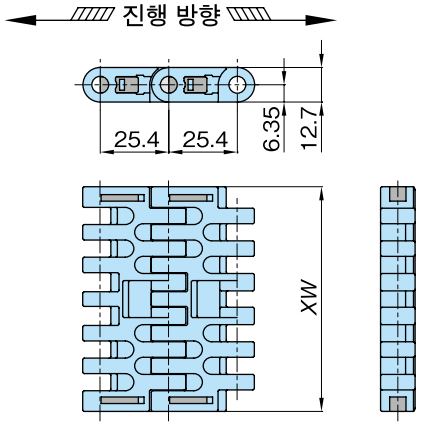

사양 대응 일람표

사양		표준 시리즈							고기능 시리즈							
		보통	저마찰 내마모			초저마찰 내마모	저마찰		내열 고속	저마찰 내마모	고온	내약품	전도	내충격	항균 항곰팡이	중마찰
사양 기호		없음	LFW	LFG	LFB	ALF	NLF	WR	KV150/180/250	HG	HTW	Y	E	DIA/DIY	MWS	MF
외관색		그레이	화이트	그린	브라운	라이트 블루	다크 그레이	다크 그린	블랙	네이비 블루	화이트	무광 화이트	블랙	크림 / 그린	크림	옐로우
허용 장력 kN {kgf}	M325	3.0 {306}	—	3.0 {306}	—	3.0{306}			—	3.0{306}	—	—	—	—	—	2.2{224}
	M450	4.5 {459}	—	4.5 {459}	—	4.5{459}			—	4.5{459}	—	—	—	—	—	3.3{337}
허용 속도	윤활 있음	120	—	120	—	120			—	120	—	—	—	—	—	—
	윤활 없음	50	—	50	—	50			—	50	—	—	—	—	—	50
사용 온도 범위		0 ~ 80	—	0 ~ (65) 80	—	0 ~ 80	0 ~ (65) 80	0 ~ 80	—	0 ~ (65) 80	—	—	—	—	—	0 ~ 80
WT2505-M325		△	—	○	—	○	△	△	×	△	△	×	—	×	—	△
WT2505-M450		△	—	○	—	○	△	△	×	△	△	×	—	×	—	△

주) 1. 「○」: 주문 생산품, 「△」: 주문 생산품 (견적 의뢰품), 「×」: 제작불가, 「—」: 에 대해서는 당사에 문의해 주십시오.
2. 사용 온도 범위의 (65)는 습윤 조건의 경우입니다.
3. 중마찰 사양MF는 윤활 없이(무윤활) 사용해 주십시오.
4. 1 유니트의 링크 수=120.
5. 슬라이드 플러그의 외관색은 옐로우에서 블루로 바뀌었습니다..

체인 (플라스틱 핀)

사양	저마찰 내마모	초저마찰 내마모	개공률 %	플레이트 폭 XW	개략 질량 kg/m	핀 재질
사양 기호	LFG	ALF				
형번	WT2505-M325-LFG	WT2505-M325-ALF	3	82.6	1.0	폴리 프로필렌
	WT2505-M450-LFG	WT2505-M450-ALF		114.3	1.4	

●형번 표시 예

형식	체인 피치	형식		폭 고정	플레이트 폭		사양 기호
WT	25	05	—	M	450	—	ALF

325 : 82.6mm
450 : 114.3mm

※문자 · 기호의 사이는 스페이스를 좁혀 써 주십시오.

스프로켓 장착 위치는 323페이지를 참조해 주십시오.

스프로켓 …71p 참조 레일 …225, 226, 245p 참조 리턴부품 …239 ~ 241p 참조 성능선도 …359p 참조

WT2505G-M형의 특징

1. 체인 피치=25.4mm로 중형 용기 반송에 최적입니다.
2. 사행 방지용 가이드 부착으로 좌우 속도 차가 있는 싱글 파일러 등에 최적입니다.
3. 올 플라스틱제 체인이기 때문에 경량으로 취급이 용이합니다.



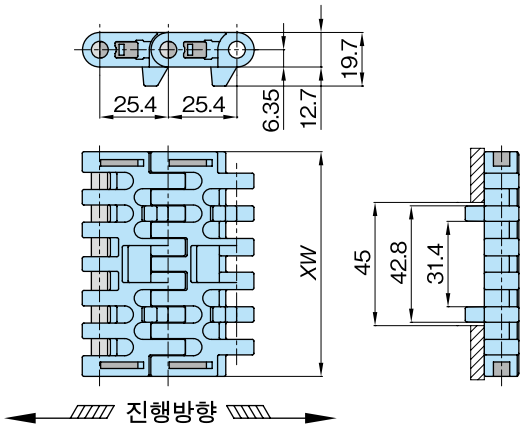

사양 대응 일람표

사양		표준 시리즈							고기능 시리즈							
		보통	저마찰 내마모			초저마찰 내마모	저마찰		내열 고속	저마찰 내마모	고온	내약품	전도	내충격	항균 항곰팡이	중마찰
사양 기호		없음	LFW	LFG	LFB	ALF	NLF	WR	KV150/180/250	HG	HTW	Y	E	DIA/DIY	MWS	MF
외관색		그레이	화이트	그린	브라운	라이트 블루	다크 그레이	다크 그린	블랙	네이비 블루	화이트	무광 화이트	블랙	크림 / 그린	크림	옐로우
허용 장력 kN {kgf}	M325	3.0 {306}	—	3.0 {306}	—	3.0{306}			—	3.0{306}	—	—	—	—	—	2.2{224}
	M450	4.5 {459}	—	4.5 {459}	—	4.5{459}			—	4.5{459}	—	—	—	—	—	3.3{337}
허용 속도	윤활 있음	120	—	120	—	120			—	120	—	—	—	—	—	—
	윤활 없음	50	—	50	—	50			—	50	—	—	—	—	—	50
사용 온도 범위		0 ~ 80	—	0 ~ (65) 80	—	0 ~ 80	0 ~ (65) 80	0 ~ 80	—	0 ~ (65) 80	—	—	—	—	—	0 ~ 80
WT2505G-M325		△	—	●	—	○	△	△	×	△	△	×	—	×	—	△
WT2505G-M450		△	—	●	—	○	△	△	×	△	△	×	—	×	—	△

주) 1. 「●」: 재고품, 「○」: 주문 생산품, 「△」: 주문 생산품 (견적 의뢰품), 「×」: 제작불가, 「—」: 에 대해서는 당사에 문의해 주십시오.
2. 사용 온도 범위의 (65)는 습윤 조건의 경우입니다.
3. 중마찰 사양MF는 윤활 없이(무윤활) 사용해 주십시오.
4. 1 유니트의 링크 수=120.
5. 슬라이드 플러그의 외관색은 옐로우에서 블루로 바뀌었습니다..

체인 (플라스틱 핀)

사양	저마찰 내마모	초저마찰 내마모	개공률 %	플레이트 폭 XW	개략 질량 kg/m	핀 재질
사양 기호	LFG	ALF				
형번	WT2505G-M325-LFG	WT2505G-M325-ALF	3	82.6	1.1	폴리 프로필렌
	WT2505G-M450-LFG	WT2505G-M450-ALF		114.3	1.5	

●형번 표시 예

형식	체인 피치	형식	사행 방지 가이드		폭 고정	플레이트 폭		사양 기호
WT	25	05	G	—	M	450	—	LFG

사행 방지 가이드: 기호없음 : 사행 방지 가이드 없음 / G: 사행 방지 가이드 있음

플레이트 폭: 325 : 82.6mm / 450 : 114.3mm

※문자 · 기호의 사이는 스페이스를 좁혀 써 주십시오.

스프로켓 장착 위치는 323페이지를 참조해 주십시오.

스프로켓 …71p 참조 레일 …225, 226, 245p 참조 리턴부품 …239 ~ 241p 참조 설계선도 …359p 참조

플라스틱 모듈러 체인 WT2505TOD-M형

글로즈 타입〈90도 변환 이송용〉

WT2505TOD-M형의 특징

1. 본체 한쪽 측면이 테이퍼형으로 연장되어 있어 원활한 90도 전환 반송을 수행합니다.
2. 체인 피치 = 25.4mm로 중형 용기에 최적입니다.
3. 올 플라스틱제 체인이기 때문에 경량으로 취급이 용이합니다.

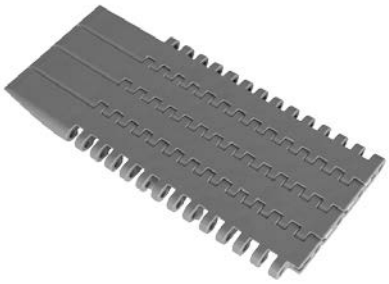

WT2505TOD-M450L

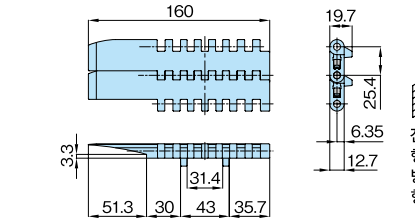

WT2505TOD-M450R

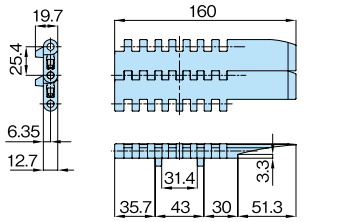

WT2505TOD-M750L

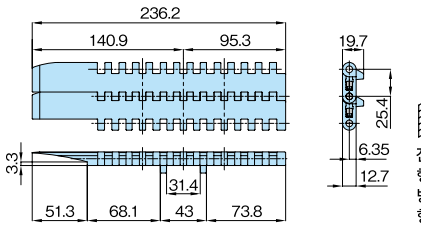

WT2505TOD-M750R

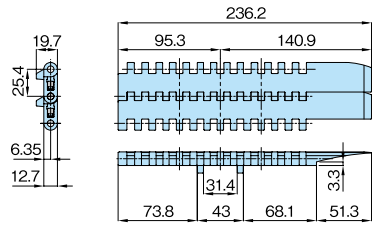

사양 대응 일람표

사양		표준 시리즈							고기능 시리즈							
		보통	저마찰 내마모			초저마찰 내마모	저마찰		내열 고속	저마찰 내마모	고온	내약품	전도	내충격	항균 항곰팡이	중마찰
사양 기호		없음	LFW	LFG	LFB	ALF	NLF	WR	KV150/180/250	HG	HTW	Y	E	DIA/DIY	MWS	MF
외관색		그레이	화이트	그린	브라운	라이트 블루	다크 그레이	다크 그린	블랙	네이비 블루	화이트	무광 화이트	블랙	크림 / 그린	크림	옐로우
허용 장력 kN {kgf}	M450	3.4 {347}	–	3.4 {347}	–	3.4{347}			–	3.4{347}	–	–	–	–	–	–
	M750	5.3 {541}	–	5.3 {541}	–	5.3{541}			–	5.3{541}	–	–	–	–	–	–
허용 속도	윤활 있음	120	–	120	–	120			–	120	–	–	–	–	–	–
	윤활 없음	50	–	50	–	50			–	50	–	–	–	–	–	–
사용 온도 범위		0 ~ 80	–	0 ~ (65) 80	–	0 ~ 80	0 ~ (65) 80	0 ~ 80	–	0 ~ (65) 80	–	–	–	–	–	–
WT2505TOD-M450		△	–	△	–	△	△	●	×	△	×	×	–	×	–	×
WT2505TOD-M750		△	–	△	–	△	△	●	×	△	×	×	–	×	–	×

주) 1. 「●」: 재고품, 「○」: 주문 생산품, 「△」: 주문 생산품 (견적 의뢰품), 「×」: 제작불가, 「–」: 에 대해서는 당사에 문의해 주십시오.
2. 사용 온도 범위의 (65)는 습윤 조건의 경우입니다.
3. 1 유니트의 링크 수=120.
4. 슬라이드 플러그의 외관색은 옐로우에서 블루로 바뀌었습니다..

체인 (플라스틱 핀)

사양	저마찰		개공률 %	개략 질량 kg/m	핀 재질
사양 기호	WR				
형번	WT2505TOD-M450L-WR	WT2505TOD-M450R-WR	3	1.7	폴리 프로필렌
형번	WT2505TOD-M750L-WR	WT2505TOD-M750R-WR		2.6	

●형번 표시 예

형식	체인 피치	형식	형식		폭 고정	플레이트 폭	테이퍼 측		사양 기호
WT	25	05	TOD	–	M	450	L	–	WR
						450 : 160mm 750 : 236.2mm (TOD 형은 테이퍼 부분의 길이가 더해집니다.	체인 진행 방향에 대해 측면에 테이퍼를 취하고 있는 측 (오른쪽:R, 왼쪽:L)		

※문자 · 기호의 사이는 스페이스를 좁혀 써 주십시오.

스프로켓 장착 위치는 324페이지를 참조해 주십시오.

스프로켓 …71p 참조 레일 …225, 226, 245p 참조 리턴부품 …239 ~ 241p 참조 성능선도 …359p 참조

BTO8-M형의 특징

1. 독자적인 링크 구조. 소품의 안정 반송과 원활한 적재 이동이 가능합니다.
2. 플레이트 윗면에 홀을 배치. 플레이트 윗면에 남는 여분의 윤활제나 수분의 제거에 유효합니다.
3. 올 수지제 체인. 경량으로 장착 · 교환이 용이합니다.

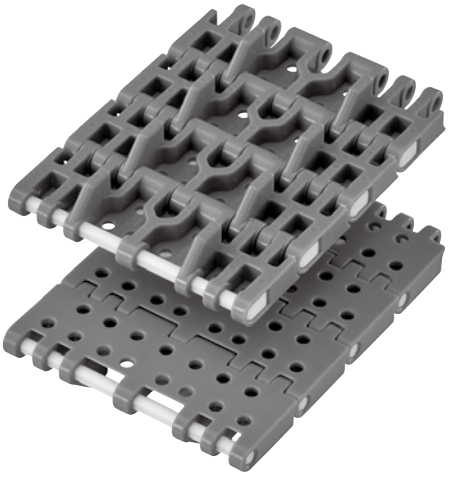

평면도

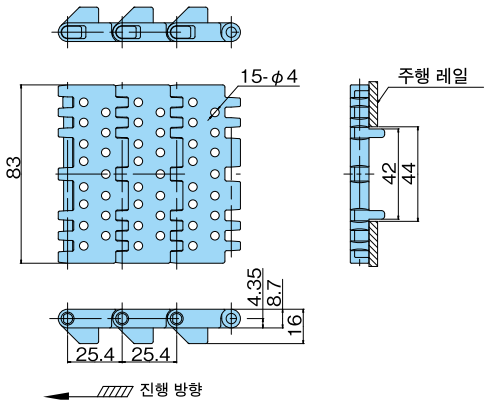

사양 대응 일람표

사양	표준 시리즈							고기능 시리즈							
	보통	저마찰 내마모			초저마찰 내마모	저마찰		내열 고속	저마찰 내마모	고온	저온	내약품	전도	내충격	항균 항곰팡이	금속 검지
사양 기호	없음	LFW	LFG	LFB	ALF	NLF	WR	KV150/180/250	HG	HTW	LTW	Y	E	DIA/DIY	MWS	MPD/MPW
외관색	그레이	화이트	그린	브라운	라이트 블루	다크 그레이	다크 그린	블랙	네이비 블루	화이트	화이트	무광 화이트	블랙	크림 / 그린	크림	블랙
허용 장력 kN {kgf}	1.08{110}					—	1.08 {110}	—	1.08 {110}	—	—	—	—	—	1.08 {110}	—
허용 속도 윤활 있음	50					—	50	—	50	—	—	—	—	—	50	—
허용 속도 윤활 없음						—		—		—	—	—	—	—		—
사용 온도 범위	−20 ~ (60) 80					—	−20 ~ (60) 80	—	−20 ~ (60) 80	—	—	—	—	—	−20 ~ (60) 80	—
BTO8-M	○	○	○	○	○	—	△	×	△	×	×	×	—	×	△	×

주) 1. 체인 편성은 유니트 수+우수리 입니다. 1 유니트의 링크 수 : 120.
2. 「○」: 주문 생산품, 「△」: 주문 생산품(견적 의뢰품), 「×」: 제작불가, 「−」: 에 대해서는 당사에 문의해 주십시오.
3. 사용 온도 범위의 (60)는 습윤 조건의 경우입니다.

체인 (플라스틱 핀)

사양	표준 시리즈					개략 질량 kg/m
	보통	저마찰 내마모			초저마찰 내마모	
사양 기호	없음	LFW	LFG	LFB	ALF	
형번	BTO8-830-M	BTO8-830-M-LFW	BTO8-830-M-LFG	BTO8-830-M-LFB	BTO8-830-M-ALF	0.7

주) 1 . 주문 생산품입니다.
2 . 핀 재질은 특수 엔지니어링 플라스틱 입니다.
3 . 플라스틱 연결 핀(연결용)만 오렌지색입니다. 플라스틱 본체 핀은 흰색입니다.

●형번 표시 예

형식	체인 피치		체인 폭		폭 고정		사양 분류
BTO	8	—	830	—	M	—	LFB
	8 : #80과 같음 25.4mm		(830 : 83mm)				

※문자 · 기호의 사이는 스페이스를 좁혀 써 주십시오.

스프로켓 장착 위치는 323페이지를 참조해 주십시오.

스프로켓 …98p 참조 레일 …225, 226, 245p 참조 리턴부품 …239 ~ 241p 참조 설계선도 …360p 참조

플라스틱 모듈러 체인 BT08-M 전용 스프로켓 · 아이들러 휠

(엔지니어링 플라스틱 제)

적용 체인 BT08-M （주）BTC8,BTM8H,BTC8H-M,BTM8H-M에는 사용할 수 없습니다.

스프로켓

●BT08-12T

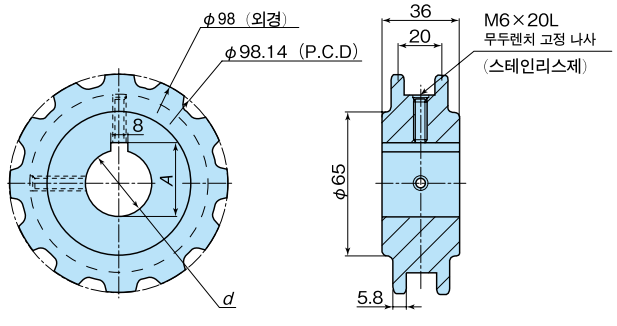

형번	축 홀 직경		개략 질량	형태
	d	H	g	
BT08-12T25	25	28.3	200	일체형
BT08-12T30	30	33.3		

・재질 （본체） ：초고분자량 폴리에틸렌
・외관색 ：흰 색
・사용 온도 범위 ：－20 ～ 60℃

●BT08-18T

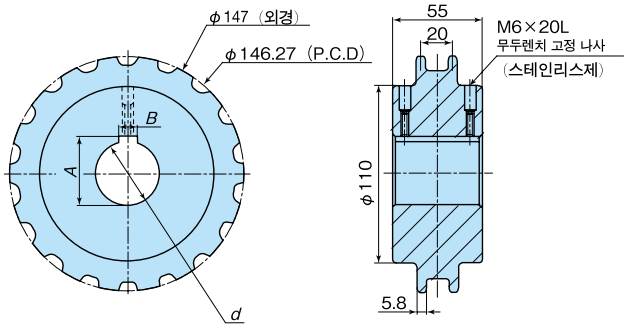

형번	축 홀 직경			개략 질량	형태
	d	H	W	g	
BT08-12T25	30	33.3	8	520	일체형
BT08-12T30	40	43.3	12		

・재질 （본체） ：초고분자량 폴리에틸렌
・외관색 ：흰 색
・사용 온도 범위 ：－20 ～ 60℃

아이들러 휠

12T스프로켓 상당의 아이들러 휠 (IW)

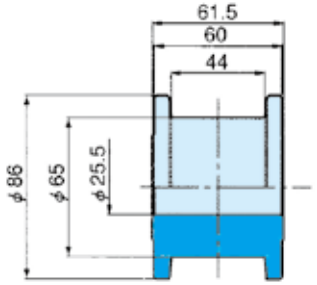

・형번 ：BT08－12T25－IW
・재질 ：초고분자량 폴리에틸렌
・외관색 ：흰 색
・사용 온도 범위 ：－20 ～ 60℃
・질량 ：200g
※주문 생산품입니다 .

18T스프로켓 상당의 아이들러 휠 (IW)

형번	축 직경	재질（외관색）
TP-C12200BT-IW	25	폴리아미드（검은색）
TP-C12201BT-IW	30	
TP-C12203BT-IW	40	
TP-C12077BT-IW	25	
TP-C12078BT-IW	30	
TP-C12079BT-IW	35	
TP-C12080BT-IW	40	

・사용 온도 범위 ：－20 ～ 80℃
・상세 치수는 108 페이지를 참조해 주십시오 .
※재고품입니다 .

●형번 표시 예

체인 형식		톱니수	축 홀 직경		아이들러 휠 · 스프로켓
BT08	－	12T	25	－	IW

IW : 아이들러 휠
기호없음 : 스프로켓
（원형 홀 · 키 홈）

※문자 · 기호의 사이는 스페이스를 좁혀 써 주십시오.

●주문 기입 예

형번	수량	단위
BT08-12T25-IW	1	K

WT3005G-M형의 특징

1. 체인 피치 = 30mm로 WT1500 시리즈와 동축 구동이 가능합니다.
2. 사행 방지용 가이드 부착으로 좌우 속도 차가 있는 싱글 파일러 등에 최적입니다.
3. 올 플라스틱제 체인이기 때문에 경량으로 취급이 용이합니다.

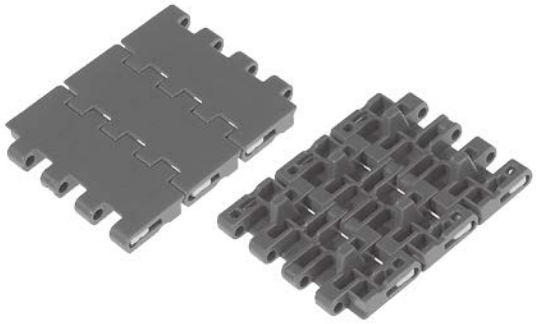

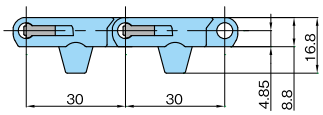

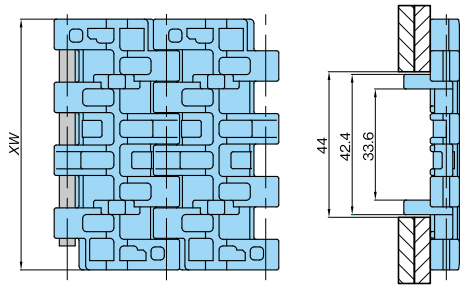

진행방향

사양 대응 일람표

사양		표준 시리즈							고기능 시리즈							
		보통	저마찰 내마모			초저마찰 내마모	저마찰		내열 고속	저마찰 내마모	고온	내약품	전도	내충격	항균 항곰팡이	중마찰
사양 기호		없음	LFW	LFG	LFB	ALF	NLF	WR	KV150/180/250	HG	HTW	Y	E	DIA/DIY	MWS	MF
외관색		그레이	화이트	그린	브라운	라이트 블루	다크 그레이	다크 그린	블랙	네이비 블루	화이트	무광 화이트	블랙	크림 / 그린	크림	옐로우
허용 장력 kN {kgf}	M300	—	—	0.8 {81.1}	—	0.8{ 81.1}			—	0.8 {81.1}	—	—	—	—	—	0.59 {60.2}
	M450	—	—	1.2 {122.0}	—	1.2{122.0}			—	1.2 {122.0}	—	—	—	—	—	0.89 {90.6}
허용 속도	윤활 있음	—	—	120	—	120			—	120	—	—	—	—	—	—
	윤활 없음	—	—	50	—	50			—	50	—	—	—	—	—	50
사용 온도 범위		—	—	−20 ~ (60) 80	—	−20 ~ (60) 80			—	−20 ~ (60) 80	—	—	—	—	—	−20 ~ 80
WT3005G-M300		—	—	○	—	○	○	△	×	△	×	×	—	×	—	△
WT3005G-M450		—	—	○	—	○	○	△	×	△	×	×	—	×	—	△

주) 1. 「○」: 주문 생산품, 「△」: 주문 생산품 (견적 의뢰품), 「×」: 제작불가, 「−」: 에 대해서는 당사에 문의해 주십시오.
2. 사용 온도 범위의 (60) 는 습윤 조건의 경우입니다.
3. 중마찰 사양 MF 는 윤활 없이 (무윤활) 사용해 주십시오.
4. 플러그의 외관색은 옐로우입니다.
5. 1 유니트의 링크 수=140.

체인 (플라스틱 핀)

사양	저마찰 내마모	초저마찰 내마모	저마찰	개공률 %	플레이트 폭 XW	개략 질량 kg/m	핀 재질
사양 기호	LFG	ALF	NLF				
형번	WT3005G-M300-LFG	WT3005G-M300-ALF	WT3005G-M300-NLF	4	75.8	0.6	특수 엔지니어링 플라스틱
	WT3005G-M450-LFG	WT3005G-M450-ALF	WT3005G-M450-NLF		113.8	0.8	

●형번 표시 예

형식	체인 피치	형식	사행 방지 가이드		폭 고정	플레이트 폭		사양 기호
WT	30	05	G	—	M	300	—	ALF

300 : 75.8mm
450 : 114.3mm

※문자 · 기호의 사이는 스페이스를 좁혀 써 주십시오.

스프로켓 장착 위치는 324페이지를 참조해 주십시오.

스프로켓 ···37p 참조 레일 ···225, 226, 245p 참조 리턴부품 ···239 ~ 241p 참조 성능선도 ···359p 참조

플라스틱 모듈러 체인 WT3086G-M형

오픈 타입〈직선 반송용〉

WT3086G-M형의 특징

1. 체인 피치 = 30mm로 WT1500 시리즈와 동축 구동이 가능합니다.
2. 사행 방지용 가이드 부착으로 좌우 속도 차가 있는 싱글 파일러 등에 최적입니다.
3. 올 플라스틱제 체인이기 때문에 경량으로 취급이 용이합니다.



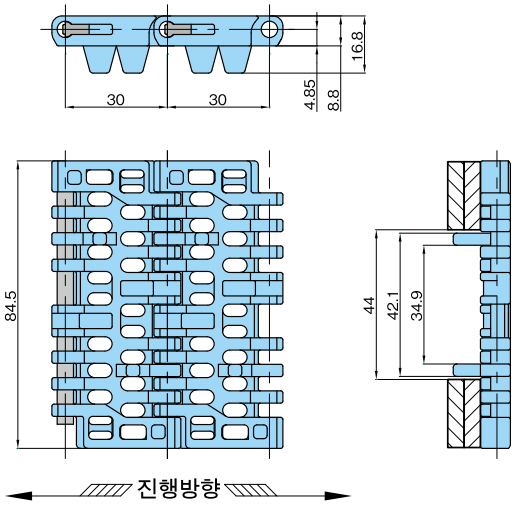

사양 대응 일람표

사양		표준 시리즈							고기능 시리즈							
		보통	저마찰 내마모			초저마찰 내마모	저마찰		내열 고속	저마찰 내마모	고온	내약품	전도	내충격	항균 항곰팡이	중마찰
사양 기호		없음	LFW	LFG	LFB	ALF	NLF	WR	KV150/180/250	HG	HTW	Y	E	DIA/DIY	MWS	MF
외관색		그레이	화이트	그린	브라운	라이트 블루	다크 그레이	다크 그린	블랙	네이비 블루	화이트	무광 화이트	블랙	크림 / 그린	크림	옐로우
허용 장력 kN {kgf}		—	—	0.9 {90.4}	—	0.9 {90.4}			—	0.9 {90.4}	—	—	—	—	—	0.67 {67.3}
허용 속도	윤활 있음	—	—	120	—	120			—	120	—	—	—	—	—	—
	윤활 없음	—	—	50	—	50			—	50	—	—	—	—	—	50
사용 온도 범위		—	—	0 ~ (65) 80	—	0 ~ 80	0 ~ (65) 80	0 ~ 80	—	0 ~ (65) 80	—	—	—	—	—	0 ~ 80
WT3086G-M85		—	—	△	—	△	△	△	×	△	×	×	—	×	—	△

주) 1. 「△」: 주문 생산품 (견적 의뢰품) , 「×」: 제작불가 . 「−」: 에 대해서는 당사에 문의해 주십시오 .
2. 사용 온도 범위의 (65) 는 습윤 조건의 경우입니다 .
3. 중마찰 사양 MF 는 윤활 없이 (무윤활) 사용해 주십시오 .
4. 플러그의 외관색은 옐로우입니다.
5. 1 유니트의 링크 수=140.

체인 (플라스틱 핀)

사양	저마찰 내마모	초저마찰 내마모	저마찰	개공률 %	개략 질량 kg/m	핀 재질
사양 기호	LFG	ALF	NLF			
형번	WT3086G-M85-LFG	WT3086G-M85-ALF	WT3086G-M85-NLF	27	0.6	폴리프로필렌

●형번 표시 예

형식	체인 피치	형식	사행 방지 가이드		폭 고정	플레이트 폭		사양 기호
WT	30	86	G	—	M	85	—	ALF
						85mm 폭		

※문자 · 기호의 사이는 스페이스를 좁혀 써 주십시오.

스프로켓 장착 위치는 324페이지를 참조해 주십시오.

스프로켓 …37p 참조 레일 …225, 226, 245p 참조 리턴부품 …239 ~ 241p 참조 성능선도 …360p 참조

WT3835G-M형의 특징

WT3835-K형의 고정폭 (폭82.6mm) 타입을 라인업. 용기 반송에 적합합니다. 핀 고정 방식으로 슬라이드 플러그 방식을 채용하고 드라이버 1개로 간단히 절접할 수 있습니다.



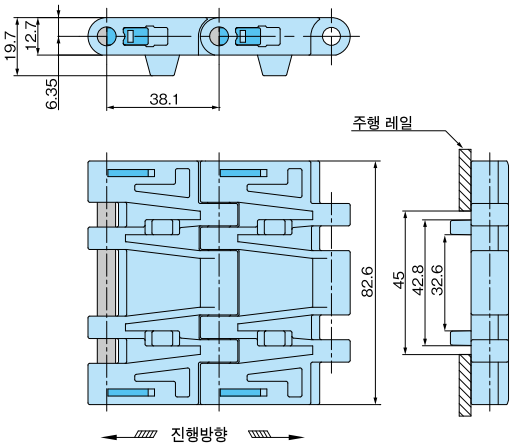

체인 (플라스틱 핀)

사양		저마찰 내마모	저마찰	고온	개공률 %	핀 고정 방식
사양 기호		LFB	NLF	HTW		
외관색		브라운	다크그레이	화이트		
허용 장력 kN{kgf}		1.2{122.4}		0.5{51}	2	슬라이드 플러그
허용 속도 m/min	윤활 있음	100				
	윤활 없음	50				
사용 온도 범위℃		− 20 ~ (60)80		5 ~ 105		
개략 질량 kg/m		1.0		0.7		
핀 재질		특수 엔지니어링 플라스틱		폴리프로필렌		
형번		WT3835G-M325-LFB	WT3835G-M325-NLF	WT3835G-M325-HTW		

주) 1. 사용 온도 범위의 (60) 는 습윤 조건의 경우입니다.
2. 상기 이외의 체인사양 (재질) 의 제작 여부는 당사에 상담하십시오.
3. 슬라이드 플러그의 외관색은 블루입니다. (2013년 12월에 옐로우에서 블루로 바뀌었습니다.)
4. 스프로켓은 73페이지 기재의 일체형 절삭 가공품 WT-S3830을 사용하십시오. 분할형 성형품 스프로켓은 사용할 수 없습니다.

●체인형번 표시 예

형식	체인 피치	형식	사행 방지 가이드		폭 고정	체인 폭		사양 기호
WT	38	35	G	–	M	325	–	LFB

※문자 · 기호의 사이는 스페이스를 좁혀 써 주십시오 .

숫자는 inch X 100 표시입니다 .
mm 폭으로 환산하기 위해서는 25.4 를 곱하여 100 으로 나누어 주십시오 .
[예] 325 X 25.4 / 100 = 82.6mm

스프로켓 장착 위치는 324페이지를 참조해 주십시오.

스프로켓 …83p 참조 레일 …225, 226, 245p 참조 리턴부품 …239 ~ 241p 참조 설계선도 …360p 참조

■BTC5형

사행 방지 어태치먼트 없음

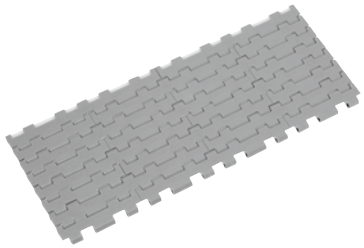

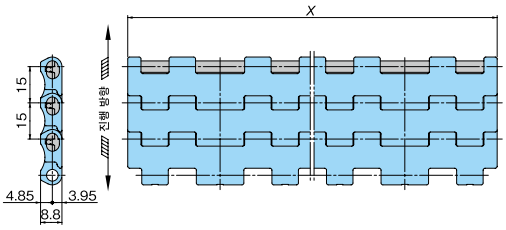

체인사양	체인 피치 mm	외관색	개공률 %	최대 허용 장력 kN/m {kgf/m}	체인 질량 kg/m²	사용 온도 범위 ℃	핀 재질
LFB	15	브라운	2.5	10.5 {1072}	7.90	−20 ~ (60) 80	특수 엔지니어링 플라스틱
MWS		크림					
ALF		라이트블루					

주) 1. 사용 온도 범위의 (60)은 습윤 조건의 경우입니다. 핀 재질을 스테인리스제 핀으로 바꿀 시 60~80℃의 습윤 조건에서 사용 가능합니다. 단 체인의 초기 전장은 어느 정도 길어지며 체인 질량은 커집니다. 당사로 문의하십시오.
2. 최대 허용 장력의 값은 폭 전체에 균일하게 장력이 작용한 경우입니다. 또한 사용 조건(고온, 속도 등)에 따라 달라지므로 허용 능력 선도를 참조하십시오. 위의 표의 최대 허용 장력은 체인 1m 폭의 값을 나타냅니다. 체인 폭에 맞추어 (검토되는 폭)×(체인 1m폭의 최대 허용 장력)로 산출하십시오. 〈예: BTC5-3040-LFB의 최대 허용 장력 = 10.5×304/1000≒3.19kN〉
3. 1유니트의 링크 수 = 68.

■BTC5-A형

사행 방지 어태치먼트 있음

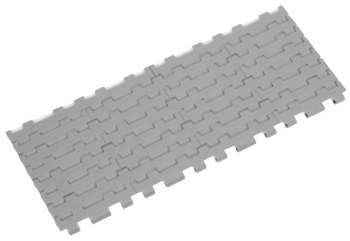

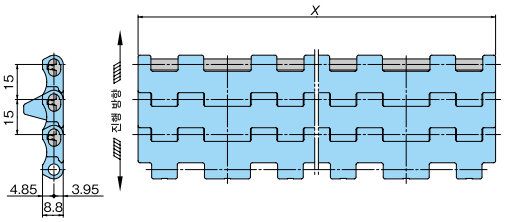

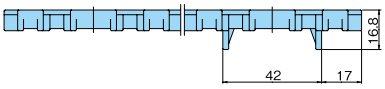

체인사양	체인 피치 mm	외관색	개공률 %	최대 허용 장력 kN/m {kgf/m}	체인 질량 kg/m²	사용 온도 범위 ℃	핀 재질
LFB	15	브라운	2.5	10.5 {1072}	7.90	−20 ~ (60) 80	특수 엔지니어링 플라스틱
MWS		크림					
ALF		라이트블루					

주) 1. 사용 온도 범위의 (60)은 습윤 조건의 경우입니다. 핀 재질을 스테인리스제 핀으로 바꿀 시 60~80℃의 습윤 조건에서 사용 가능합니다. 단 체인의 초기 전장은 어느 정도 길어지며 체인 질량은 커집니다. 당사로 문의하십시오.
2. 최대 허용 장력의 값은 폭 전체에 균일하게 장력이 작용한 경우입니다. 또한 사용 조건(고온, 속도 등)에 따라 달라지므로 허용 능력 선도를 참조하십시오. 위의 표의 최대 허용 장력은 체인 1m 폭의 값을 나타냅니다. 체인 폭에 맞추어 (검토되는 폭)×(체인 1m폭의 최대 허용 장력)로 산출하십시오. 〈예: BTC5-3040-A-LFB의 최대 허용 장력 = 10.5×304/1000≒3.19kN〉
3. 1유니트의 링크 수=68.
4. 사행 방지 어태치먼트 부착의 경우, 체인 질량은 상기 표의 질량보다 0.5kg/m 늘어납니다. (어태치먼트는 2링크 마다, 체인의 한쪽만 설치하고 있습니다.)

■BT5전용 스프로켓

BT5전용 스프로켓(BT5-24T, BT5-32T)을 요망하는 분은 당사로 문의하십시오.
또한 BTC5형태, BTC5-A형에는 37페이지의 WT1500전용 스프로켓을 사용할 수 있습니다.

●노즈바 베어링 타입 NB151

• **본체 성형 타입** (경량형으로 취급하기 쉬운 타입입니다)

형 번 : BT5-NB151-D19-LW

주) 1. 주문 생산품입니다.
2. 건조 환경 전용입니다.
SUS베어링 사양의 제작도 가능합니다.
3. 사용 온도 범위 : -20 ~ 60℃건조 환경 전용

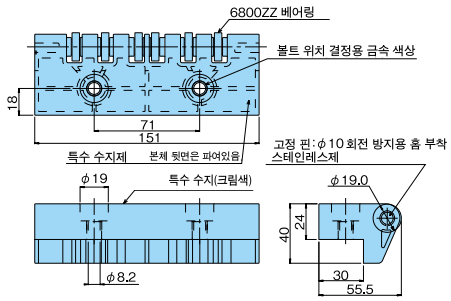

■WT3085-C325형

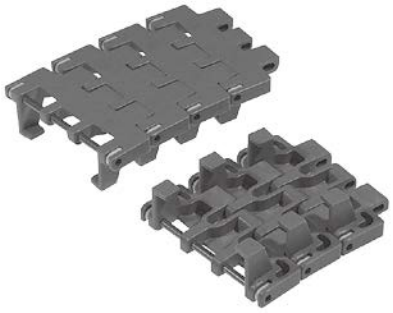

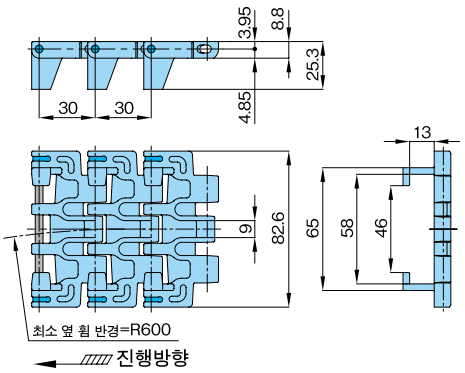

체인 (스테인리스핀)

사양	저마찰	고속	플레이트 폭	개략 질량 kg/m		핀 재질
사양 기호	WR	HS		WR	HS	
형번	WT3085-C325-WR	WT3085-C325-HS	82.6	0.9	0.8	스테인리스 스틸

●형번 표시 예

형식		커브 사양	플레이트 폭		사양 기호
WT3085	—	**C**	**325**	—	**WR**

(플레이트 폭/100)
inch=3.25inch × 25.4=82.6mm

※문자 · 기호의 사이는 스페이스를 좁혀 써 주십시오.

전용 스프로켓은 문의 해주십시오.

MEMO

TTP형(스테인리스 핀)의 특징

1. 세계 표준 형상. 다양한 용도로 사용 가능합니다.
2. 다양한 플레이트 폭을 라인업. 여러 크기의 반송물에 대응 가능합니다.

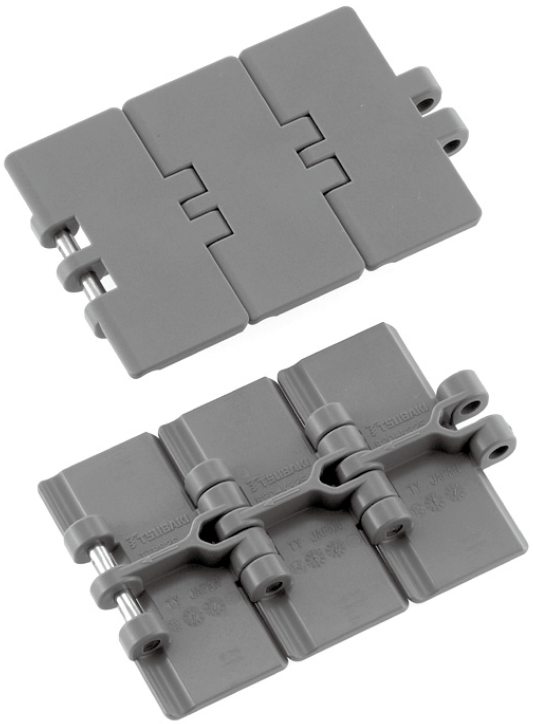

평면도 (스테인리스 핀 타입)

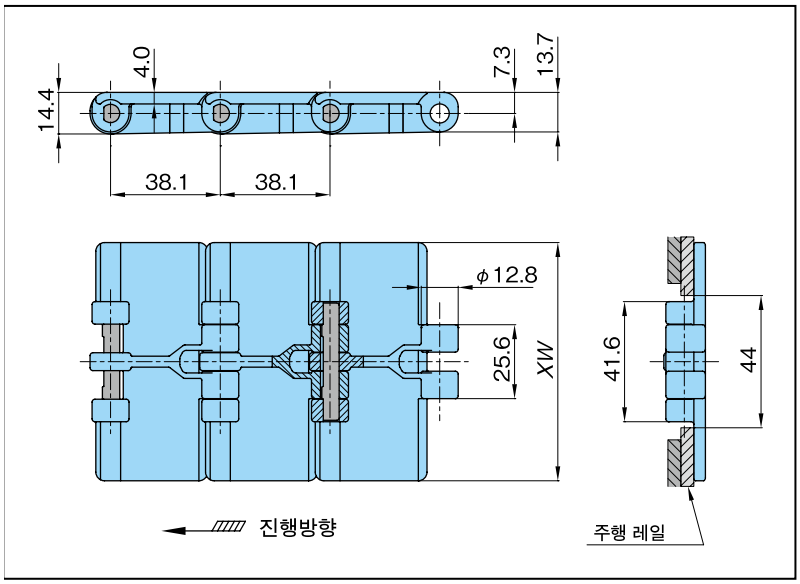

●체인형번 표시 예

형 식	플레이트 폭	사양 기호
TTP	826	— ALF

※문자 · 기호의 사이는 스페이스를 좁혀 써 주십시오.

●연결 핀

1. SUS304제 D핀
   형번 : TTP-SUS-JPD

사양 대응 일람표

	표준 시리즈						고기능 시리즈											
사양	보통	저마찰 내마모			초저마찰 내마모	저마찰	내열 고속			저마찰 내마모	고속	내약품	전도	내충격		항균 항곰팡이	금속 검지	
사양 기호	없음	LFW	LFG	LFB	ALF	WR	KV150	KV180	KV250	HG	HS	Y	E	DIA	DIY	MWS	MPD	MPW
외관색	그레이	화이트	그린	브라운	라이트 블루	다크 그린	블랙			네이비 블루	크림	무광 화이트	블랙	크림	그린	크림	블랙	
허용 장력 kN{kgf}	0.83{85}						0.83 {85}		–	0.83 {85}	0.74 {75}	0.41 {42}	0.58 {59}	0.69 {70}		0.83 {85}	0.69 {70}	–
허용 속도 m/min 윤활 있음	100						–	200	–	100	–	100		–	100		–	–
허용 속도 m/min 윤활 없음	50						200		–	50	230	50						–
사용 온도 범위 ℃	−20 ~ 80	−20 ~ (65) 80			−20 ~ 80		−20 ~ 150	−20 ~ 180	–	−20 ~ (65) 80	−20 ~ 50	−20 ~ 80				−20 ~ (65) 80	−20 ~ 80	–
TTP550	△	△	△	△	△	△	△	△	×	△	△	△	△	△	△	△	△	×
TTP635	○	△	○	○	○	○	△	△	×	○	△	△	△	△	△	△	△	×
TTP762	△	△	△	△	△	△	△	△	×	△	△	△	△	△	△	△	△	×
TTP826	●	○	●	●	●	●	○	○	×	○	△	○	△	△	△	○	△	×
TTP1016	○	△	○	○	△	△	×	×	×	△	△	△	△	△	△	△	△	×
TTP1143	●	○	●	●	●	●	×	×	×	○	△	○	△	△	△	○	△	×
TTP1270	○	△	○	○	△	△	×	×	×	△	△	△	△	–	△	△	–	×
TTP1524	○	△	○	○	△	△	×	×	×	△	△	△	△	–	△	△	–	×
TTP1651	△	△	△	△	△	△	×	×	×	△	△	△	△	–	△	△	–	×
TTP1905	●	○	●	●	○	○	×	×	×	△	△	△	△	–	△	○	–	×

주) 1. 체인 편성은 유니트 수+나머지 입니다. 1 유니트의 링크 수 : 80.
2. 「●」: 재고품, 「○」: 주문 생산품, 「△」: 주문 생산품(견적 의뢰품) , 「×」: 제작불가, 「–」: 에 대해서는 당사에 문의해 주십시오.
3. 사용 온도 범위의 (65) 는 습윤 조건의 경우입니다.

체인 (스테인리스 핀)

사양	보통	저마찰 내마모			초저마찰 내마모	저마찰	톱 플레이트 폭	개략 질량
사양 기호	없음	LFW	LFG	LFB	ALF	WR	XW	kg/m
형번	TTP550	TTP550-LFW	TTP550-LFG	TTP550-LFB	TTP550-ALF	TTP550-WR	55.0	0.8
	TTP635	TTP635-LFW	TTP635-LFG	TTP635-LFB	TTP635-ALF	TTP635-WR	63.5	0.8
	TTP762	TTP762-LFW	TTP762-LFG	TTP762-LFB	TTP762-ALF	TTP762-WR	76.2	0.9
	TTP826	TTP826-LFW	**TTP826-LFG**	**TTP826-LFB**	**TTP826-ALF**	**TTP826-WR**	82.6	0.9
	TTP1016	TTP1016-LFW	TTP1016-LFG	TTP1016-LFB	TTP1016-ALF	TTP1016-WR	101.6	1.0
	TTP1143	TTP1143-LFW	**TTP1143-LFG**	**TTP1143-LFB**	**TTP1143-ALF**	**TTP1143-WR**	114.3	1.0
	TTP1270	TTP1270-LFW	TTP1270-LFG	TTP1270-LFB	TTP1270-ALF	TTP1270-WR	127.0	1.1
	TTP1524	TTP1524-LFW	TTP1524-LFG	TTP1524-LFB	TTP1524-ALF	TTP1524-WR	152.4	1.2
	TTP1651	TTP1651-LFW	TTP1651-LFG	TTP1651-LFB	TTP1651-ALF	TTP1651-WR	165.1	1.3
	TTP1905	TTP1905-LFW	**TTP1905-LFG**	**TTP1905-LFB**	TTP1905-ALF	TTP1905-WR	190.5	1.4

사양	저마찰 내마모	내열 고속		내충격		톱 플레이트 폭XW	개략 질량
사양 기호	HG	KV150	KV180	DIA	DIY		kg/m
형번	TTP826-HG	TTP826-KV150	TTP826-KV180	TTP826-DIA	TTP826-DIY	82.6	0.9 DIA:0.75 DIY:1.10
	TTP1143-HG	–	–	TTP1143-DIA	TTP1143-DIY	114.3	HG:1.0 DIA:0.8 DIY:1.20

주) 1. 굵은 글자는 재고품, 가는 글자는 주문 생산품입니다.
2. 2007년 10월부터 널링 타입 (Knurling type) 의 연결 핀은 모두 D 핀으로 변경되었습니다.
3. 널링 타입과 D핀 타입의 연결이 가능합니다.
4. 2012년 4월부터 톱 플레이트 폭 63.5mm, 101.6mm, 127mm, 152.4mm는 성형품이 되었습니다. (기존에는 기계로 가공한 플레이트 폭 컷.)
5. 톱 플레이트 폭 63.5mm, 82.6mm, 101.6mm, 114.3mm, 127mm, 152.4mm, 190.5mm만 성형품입니다. 그 외 플레이트 폭은 플레이트 컷에 해당됩니다.

※주) 4,5에 대해 내열 고속, 내충격 사양은 대상 외입니다.

스프로켓 …107, 108p 참조 레일 …225, 226, 245p 참조 리턴부품 …239 ~241p 참조 성능선도 …345p 참조

TTP형 체인용 스프로켓

스틸제

적용 체인 TTP형, TTPH형, TTPT형

●스프로켓 (파일럿 보어 타입)



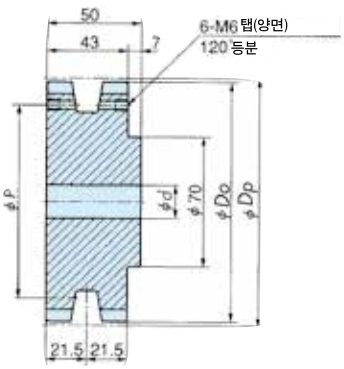

형번	산출 잇수	작용 잇수	피치 직경 Dp	외경 Do	P	축 홀 경d		개략 질량 kg	재질
						파일럿보어	최대		
TTP912T	19	9 1/2	117.34	117	92	18	40	2.5	기계 구조 용 탄소 강
TTP1012T	21	10 1/2	129.26	129	104			3.2	
TTP1112T	23	11 1/2	141.22	141	116			3.7	
TTP1212T	25	12 1/2	153.20	153	128			4.4	

주) 1 . 모든 형번 이 끝 경화를 처리하지 않았습니다.
2 . 굵은 글씨 형번은 재고품, 얇은 글씨 형번은 주문 생산품입니다.

· 가이드 링



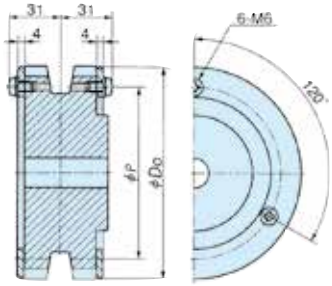

형번	적용 스프로켓 형번	외경 Do	설치 피치 직경 P	개략 질량 kg
TT912G	TTP912T TT912T	116	92	0.17
TT1012G	TTP1012T TT1012T	128	104	0.19
TT1112G	TTP1112T TT1112T	140	116	0.21
TT1212G	TTP1212T TT1212T	152	128	0.23

주) 1 . 1세트는 2개의 가이드 링과 6개의 설치 볼트입니다.
2 . 굵은 글씨 형번은 재고품, 얇은 글씨 형번은 주문 생산품입니다.

●스프로켓 (록 시리즈)

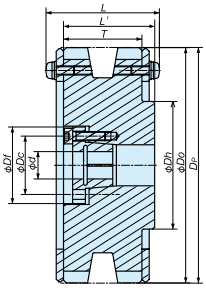

■록 시리즈 치수

슬리브 프레임번호	Df mm	Dc mm	볼트사이즈 M×L	체결토크 N・m
S2	42.0	32.0	M5×18	8.3
S3	48.5	38.5	M5×20	8.3
S4	56.0	46.0	M5×20	8.3
S5	66.0	56.0	M5×22	8.3

스프로켓 형식	산출 잇수	피치 원 직경 Dp mm	외경 Do mm	톱니 T mm	허브 직경 Dh mm	L mm	L' mm
TTP912T	19	117.34	117	43.0	70	62	50
TTP1012T	21	129.26	129				
TTP1112T	23	141.22	141				
TTP1212T	25	153.20	153				

■슬리브 조합・전달 토크 일람표

슬리브 프레임 번호		S2							S3			S4			S5			
축 홀 경 d mm		15	16	17	18	19	20	22	24	25	28	30	32	35	38	40	42	45
		최대 허용 전달 토크 N・m																
스프로켓 형식	TTP912T	139	149	158	167	177	186	205	167	174	195	279	298	325	442	465	586	628
	TTP1012T																	
	TTP1112T																	
	TTP1212T																	

※록 시리즈의 형번은 스프로켓 문의하십시오.

●형번 표시 예

체인 형식	작용톱니수	스프로켓・가이드링		축 홀 직경
TTP	1012	T	—	S18
TTP형 TTPH형 TTPT형 (형번은 "TTP" 로 통일)		T : 스 프 로 켓 G : 가 이 드 링		(록시리즈만 표시)

※문자 · 기호의 사이는 스페이스를 좁혀 써 주십시오.

●주문 기입 예

"TTP1012T" (파일럿 보어 타입) 1 개를 주문할 경우

형번	수량	단위
TTP1012T	1	K

●스프로켓

전용 체인 TTP형, TTPH형, TTPT형, WT3835형

(일본 생산품)

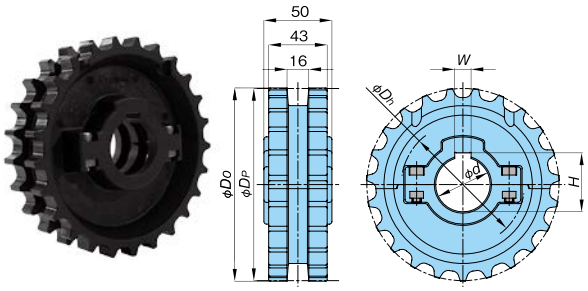

주) 1. 재고품입니다.
2. 사용 온도 범위는− 20~80℃입니다.
3. 볼트의 체결 토크는 5.7N·m{0.58kgf·m}입니다.
4. 분할형 스프로켓의 페어는 다른 페어와 혼합 및 조합하지 마십시오.
5. WT3835G−M형에는 사용할 수 없습니다.

형번	산출 톱니수	작용 톱니수	피치 원 직경 D_P	외경 D_O	축 직경 d	키 홈 W	키 홈 H	허브 지름 D_h	개략 질량 kg	형태	재질 본체	재질 볼트·너트
TTP-21T25	21	10 1/2	129.2	130.0	25	8	28.3	90	0.4	분할형·키 홈은 신 JIS	강화 폴리아미드 (외관색 : 블랙)	스테인리스
TTP-21T30					30	8	33.3					
TTP-21T35					35	10	38.3					
TTP-21T40					40	12	43.3					
TTP-21T45					45	14	48.8					
TTP-23T25	23	11 1/2	141.2	142.0	25	8	28.3	90	0.5			
TTP-23T30					30	8	33.3					
TTP-23T35					35	10	38.3					
TTP-23T40					40	12	43.3					
TTP-23T45					45	14	48.8					
TTP-25T25	25	12 1/2	153.2	154.5	25	8	28.3	94	0.5			
TTP-25T30					30	8	33.3					
TTP-25T35					35	10	38.3					
TTP-25T40					40	12	43.3					
TTP-25T45					45	14	48.8					
TTP-25T50					50	14	53.8					

(OEM 공급품)

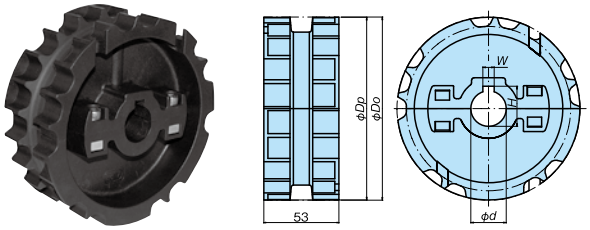

주) 1. 재고품입니다.
2. 사용 온도 범위는− 20~80℃입니다.
3. 볼트의 체결 토크는 6N·m{0.61kgf·m}입니다.
4. 분할형 스프로켓의 페어는 다른 페어와 혼합 및 조합하지 마십시오.
5. WT3835−K, WT3835−T, WT3835G−M형에는 사용할 수 없습니다.

형번	산출 톱니수	작용 톱니수	피치 원 직경 D_P	외경 D_O	축 직경 d	키 홈 W	키 홈 H	개략 질량 kg	형태	재질 본체	재질 볼트·너트
TP-C12057NT-SPR	21	10 1/2	129.26	129	25	8	28.3	0.45	분할형·키 홈은 신 JIS	강화 폴리아미드 (외관색 : 블랙)	볼트 : 스테인리스 너트 : 황동+Ni도금
TP-C12058NT-SPR					30	8	33.3	0.44			
TP-C12059NT-SPR					35	10	38.3	0.42			
TP-C12060NT-SPR					40	12	43.3	0.42			
TP-C12104NT-SPR	23	11 1/2	141.22	142	25	8	28.3	0.48			
TP-C12105NT-SPR					30	8	33.3	0.45			
TP-C12106NT-SPR					35	10	38.3	0.45			
TP-C12107NT-SPR					40	12	43.3	0.42			
TP-C12069NT-SPR	25	12 1/2	153.20	154	25	8	28.3	0.6			
TP-C12070NT-SPR					30	8	33.3	0.59			
TP-C12071NT-SPR					35	10	38.3	0.57			
TP-C12072NT-SPR					40	12	43.3	0.55			

●아이들러 휠

전용 체인 TTP형, TTPH형, TTPT형, TPF형, TT형, TP-OTD형, TPS형태, TTUP형, TTUPH형, TTU형, TPH형, TTUPS-H형, BTC8H-M형, BTM8H-M형, TTUPM-H형

(일본 생산품)

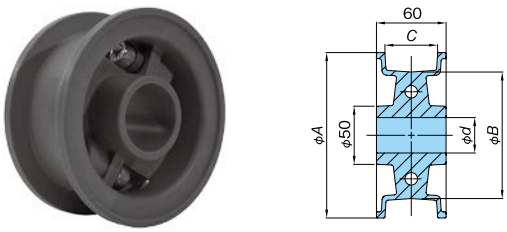

형번	스프로켓 상당 톱니수 (산출)	치수 A	치수 B	치수 C	치수 d	개략 질량 kg	재질 본체	재질 볼트·너트
TP-IW1221-25	21	130.0	100	45	25.3	0.4	폴리아세탈 (외관색 : 그린)	스테인리스
TP-IW1221-30					30.3			
TP-IW1221-40					40.3			
TP-IW1223-30	23	142.5	109	43.5	30.3	0.4		
TP-IW1223-40					40.3			
TP-IW1225-30	25	154.8	125	45	30.3	0.5		
TP-IW1225-40					40.3			

주) 1. 재고품입니다.
2. 사용 온도 범위는− 20~80℃입니다.
3. 볼트의 체결 토크는 9.8N·m{1kgf·m}입니다.
4. 분할형아이들러 휠의 페어는 다른 페어와 혼합 및 조합하지 마십시오.
5. 샤프트 위를 회전하므로 거친 사양에는 적합하지 않습니다.
6. 샤프트는 연마 제품을 사용하십시오.

(OEM 공급품)

일체형

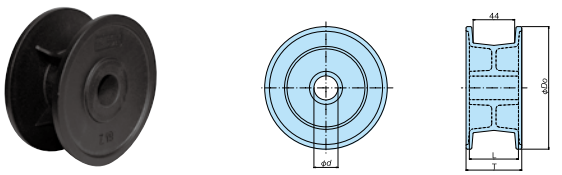

분할형

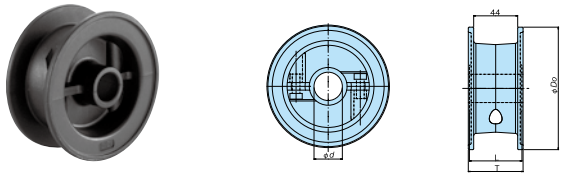

형번	스프로켓 상당잇수 (산출)	외경 Do	직경 d	허브 길이 L	폭 T	개략 질량 kg	재질	형태
TP-C12200BT-IW	21	129.8	25	52	58	0.21	폴리아미드 (외관색: 블랙)	일체형
TP-C12201BT-IW			30			0.21		
TP-C12203BT-IW			40			0.19		
TP-C12212BT-IW	23	142.2	25	52	58	0.20		
TP-C12213BT-IW			30			0.20		
TP-C12215BT-IW			40			0.21		
TP-C12204BT-IW	25	154.7	25	52	58	0.23		
TP-C12205BT-IW			30			0.23		
TP-C12207BT-IW			40			0.25		
TP-C12077BT-IW	21	129.8	25	61	58	0.26	볼트·너트= 스테인레스 본체= 폴리아미드 (외관색: 블랙)	분할형
TP-C12078BT-IW			30			0.25		
TP-C12079BT-IW			35			0.28		
TP-C12080BT-IW			40			0.25		
TP-C121928BT-IW	23	142.2	25	61	58	0.29		
TP-C121929BT-IW			30			0.27		
TP-C121930BT-IW			35			0.30		
TP-C121931BT-IW			40			0.27		
TP-C12081BT-IW	25	154.7	25	61	58	0.32		
TP-C12082BT-IW			30			0.30		
TP-C12083BT-IW			35			0.32		
TP-C12084BT-IW			40			0.30		

주) 1. 재고품입니다.
2. 일체형 톱니수 23만 치수는 동일하나 형상이 다릅니다.
3. 볼트의 체결 토크는 6N·m{0.61kgf·m}입니다.
4. 분할형아이들러 휠의 페어는 다른 페어와 혼합 및 조합하지 마십시오.
5. 사용 온도 범위는− 20~80℃입니다.
6. TTUPM−H형에는 사용할 수 없습니다.

TTP형(플라스틱 핀) 의 특징

1. 세계 표준 형상. 여러 가지 용도로 사용 가능합니다.
2. 다양한 플레이트 폭을 라인업. 여러 크기의 반송물에 대응 가능합니다.
3. 올 수지이므로 경량으로 장착이나 교환이 용이합니다. 또 물윤활 하에서는 스테인리스 핀 사양보다 긴 수명을 기대할 수 있습니다.

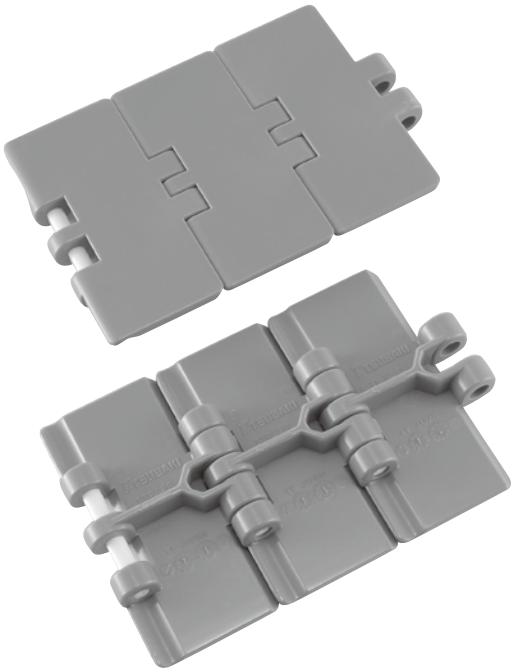

평면도 (플라스틱 핀 타입)

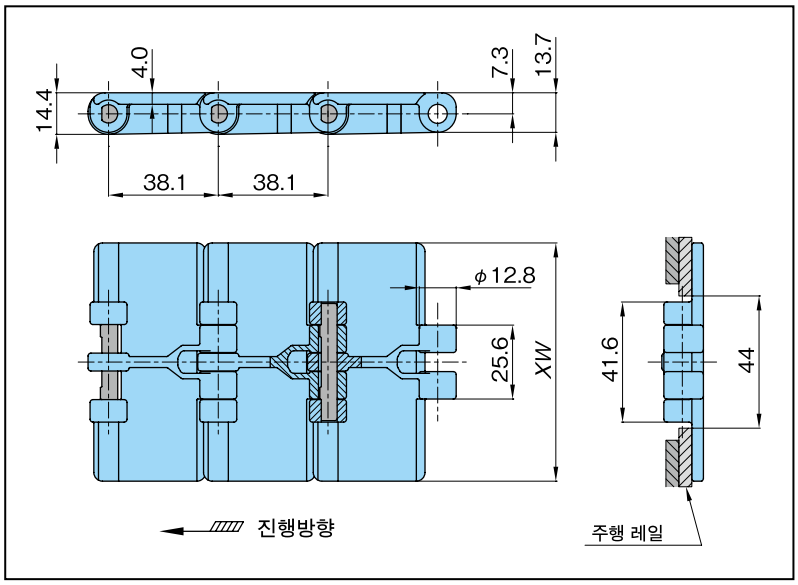

●체인형번 표시 예

형 식	플레이트 폭	플라스틱 핀 기호		사양 기호
TTP	826	P	—	ALF

※문자 · 기호의 사이는 스페이스를 좁혀 써 주십시오.

●연결 핀

1. 특수 엔지니어링 플라스틱제 D핀/오렌지색
   형번 : TTP-PLA-JPD

사양 대응 일람표

사양	표준 시리즈						고기능 시리즈											
	보통	저마찰 내마모			초저마찰 내마모	저마찰	내열 고속			저마찰 내마모	고속	내약품	전도	내충격		항균 항곰팡이	금속 검지	
사양 기호	없음	LFW	LFG	LFB	ALF	WR	KV150	KV180	KV250	HG	HS	Y	E	DIA	DIY	MWS	MPD	MPW
외관색	그레이	화이트	그린	브라운	라이트 블루	다크 그린	블랙			네이비 블루	크림	무광 화이트	블랙	크림	그린	크림	블랙	
허용 장력 kN{kgf}	0.83{85}						–	–	–	0.83 {85}	–	–	0.58 {59}	–	–	0.83 {85}	–	0.34 {35}
허용 속도 m/min 윤활 있음	100						–	–	–	100	–	–	100	–	–	100	–	50
허용 속도 m/min 윤활 없음	50						–	–	–	50	–	–	50	–	–	50	–	
사용 온도 범위 ℃	−20 ~ (60) 80						–	–	–	−20 ~ (60) 80	–	–	−20 ~ (60) 80	–	–	−20 ~ (60) 80	–	−20 ~ 60
TTP550P	△	△	△	△	△	△	×	×	×	△	×	–	△	×	–	△	×	–
TTP635P	○	△	○	○	○	○	×	×	×	○	×	–	△	×	–	△	×	–
TTP762P	△	△	△	△	△	△	×	×	×	△	×	–	△	×	–	△	×	–
TTP826P	●	○	●	●	●	●	×	×	×	○	×	–	△	×	–	○	×	△
TTP1016P	○	△	○	○	△	△	×	×	×	△	×	–	△	×	–	△	×	–
TTP1143P	●	○	●	●	●	●	×	×	×	○	×	–	△	×	–	○	×	△
TTP1270P	○	△	○	○	△	△	×	×	×	△	×	–	△	×	–	△	×	–
TTP1524P	○	△	○	○	△	△	×	×	×	△	×	–	△	×	–	×	×	–
TTP1651P	△	△	○	○	△	△	×	×	×	△	×	–	△	×	–	△	×	–
TTP1905P	○	○	○	○	○	○	×	×	×	△	×	–	△	×	–	○	×	–

주) 1. 체인 편성은 유니트 수+나머지 입니다. 1 유니트의 링크 수 : 80.
2. 「●」: 재고품, 「○」: 주문 생산품, 「△」: 주문 생산품(견적 의뢰품) , 「×」: 제작불가, 「–」: 에 대해서는 당사에 문의해 주십시오.
3. 플라스틱 연결 핀(연결용)만 오렌지색입니다. 플라스틱 본체 핀은 흰색입니다.
4. 사용 온도 범위의 (60) 는 습윤 조건의 경우입니다.

체인 (플라스틱 핀)

사양	보통	저마찰 내마모			톱 플레이트 폭 XW	개략 질량 kg/m
사양 기호	없음	LFW	LFG	LFB		
형번	TTP550P	TTP550P-LFW	TTP550P-LFG	TTP550P-LFB	55.0	0.5
	TTP635P	TTP635P-LFW	TTP635P-LFG	TTP635P-LFB	63.5	0.55
	TTP762P	TTP762P-LFW	TTP762P-LFG	TTP762P-LFB	76.2	0.62
	TTP826P	TTP826P-LFW	**TTP826P-LFG**	**TTP826P-LFB**	82.6	0.65
	TTP1016P	TTP1016P-LFW	TTP1016P-LFG	TTP1016P-LFB	101.6	0.75
	TTP1143P	TTP1143P-LFW	**TTP1143P-LFG**	**TTP1143P-LFB**	114.3	0.8
	TTP1270P	TTP1270P-LFW	TTP1270P-LFG	TTP1270P-LFB	127.0	0.85
	TTP1524P	TTP1524P-LFW	TTP1524P-LFG	TTP1524P-LFB	152.4	0.95
	TTP1651P	TTP1651P-LFW	TTP1651P-LFG	TTP1651P-LFB	165.1	1.05
	TTP1905P	TTP1905P-LFW	TTP1905P-LFG	TTP1905P-LFB	190.5	1.2

사양	초저마찰 내마모	저마찰	저마찰 내마모	톱 플레이트 폭 XW	개략 질량 kg/m
사양 기호	ALF	WR	HG		
형번	TTP550P-ALF	TTP550P-WR	TTP550P-HG	55.0	0.5
	TTP635P-ALF	TTP635P-WR	TTP635P-HG	63.5	0.55
	TTP762P-ALF	TTP762P-WR	TTP762P-HG	76.2	0.62
	TTP826P-ALF	**TTP826P-WR**	TTP826P-HG	82.6	0.65
	TTP1016P-ALF	TTP1016P-WR	TTP1016P-HG	101.6	0.75
	TTP1143P-ALF	**TTP1143P-WR**	TTP1143P-HG	114.3	0.80
	TTP1270P-ALF	TTP1270P-WR	TTP1270P-HG	127.0	0.85
	TTP1524P-ALF	TTP1524P-WR	TTP1524P-HG	152.4	0.95
	TTP1651P-ALF	TTP1651P-WR	TTP1651P-HG	165.1	1.05
	TTP1905P-ALF	TTP1905P-WR	TTP1905P-HG	190.5	1.20

주) 1. 굵은 글자는 재고품, 가는 글자는 주문 생산품입니다.
2. 2007년 10월부터 널링 타입의 연결 핀은 모두 D핀으로 바뀌었습니다.
3. 널링 타입과 D핀 타입의 연결은 가능합니다.
4. 2012년 4월부터 톱 플레이트 폭63.5mm, 101.6mm, 127mm, 152.4mm은 편성품이 되었습니다. (종래는 기계 가공에 따른 플레이트 폭 컷)

스프로켓 …107, 108p 참조 레일 …225, 226, 245p 참조 리턴부품 …239 ~241p 참조 성능선도 …345p 참조

플라스틱 톱 체인 TTPH형

〈직선 반송용〉

TTPH형의 특징

1. 빗살 모양의 다중 힌지 (Multiple Hinge) 구조에 의해, 톱 플레이트가 겹쳐져 있으며 반송물의 걸림을 방지하기 때문에 페트병 등의 불안정한 용기 반송에 최적입니다.
2. 링크~링크 간의 클리어런스를 한계까지 줄임으로써 플레이트 상면의 평탄도를 향상. 용기의 덜컥거림, 전도방지에 효과적입니다.
3. 플레이트 양단의 작은 모따기 처리에 (Chamfered) 의해, 걸리기 쉬운 용기의 측면 환승도 원활합니다.
4. TTP826형과 기본 치수가 동일. 체인의 교체만으로 용기의 안정적인 반송이 가능합니다.

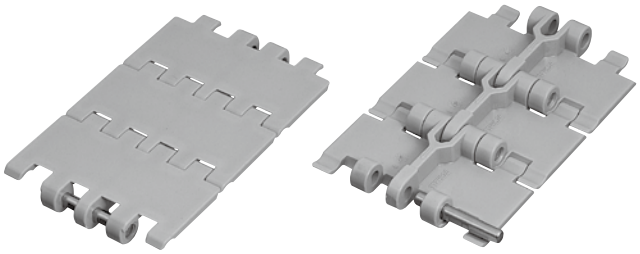

평면도

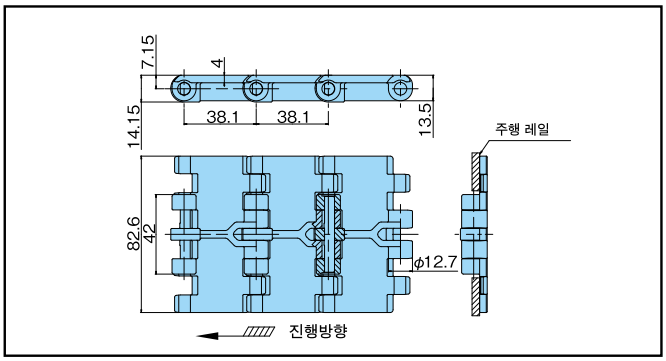

●체인형번 표시 예

형 식	플레이트 폭	플라스틱 핀 기호		사양 기호
TTPH	826	P	—	LFB

※플라스틱 핀 사양의 경우만 "P"를 기입.
※문자 · 기호의 사이는 스페이스를 좁혀 써 주십시오.

●연결 핀

1. SUS304제D핀
   형번 : TTP-SUS-JPD
2. 특수 엔지니어링 플라스틱제 D 핀/오렌지색
   형번 : TTP-PLA-JPD

사양 대응 일람표

사양	표준 시리즈						고기능 시리즈										
	보통	저마찰 내마모			초저마찰 내마모	저마찰	내열 고속			저마찰 내마모	고속	내약품	전도	내충격		항균 항곰팡이	금속 검지	
사양 기호	없음	LFW	LFG	LFB	ALF	WR	KV150	KV180	KV250	HG	HS	Y	E	DIA	DIY	MWS	MPD	MPW
외관색	그레이	화이트	그린	브라운	라이트 블루	다크 그린	블랙			네이비 블루	크림	무광 화이트	블랙	크림	그린	크림	블랙	
허용 장력 kN{kgf}	0.83{85}						–	–	–	0.83 {85}	–	0.41 {42}	0.58 {59}	0.69 {70}		0.83 {85}	–	–
허용 속도 m/min 운활 있음	100						–	–	–	100	–	100					–	–
허용 속도 m/min 운활 없음	50						–	–	–	50	–	50					–	–
사용 온도 범위℃ 스테인리스 핀	-20~80	−20 ~ (65) 80			−20 ~ 80		–	–	–	-20~(65) 80	–	−20 ~ 80				-20~(65) 80	–	–
사용 온도 범위℃ 플라스틱 핀	−20 ~ (60) 80						–	–	–	-20~(60) 80	–	−20 ~ (60) 80		-20~80		−20 ~ (60) 80	–	–
TTPH	○	○	●	●	●	△	×	×	×	△	×	△	△	△	△	△	–	×
TTPH-P	○	○	●	●	●	△	×	×	×	△	×	×	△	×	△	△	×	×

주) 1. 체인 편성은 유니트 수+나머지 입니다. 1 유니트의 링크 수 : 80.
2. 「●」: 재고품, 「○」: 주문 생산품, 「△」: 주문 생산품(견적 의뢰품) , 「×」: 제작불가, 「−」: 에 대해서는 당사에 문의해 주십시오.
3. 플라스틱 연결 핀(연결용)만 오렌지색입니다. 플라스틱 본체 핀은 흰색입니다.
4. 사용 온도 범위의 ( ) 는 습윤 조건의 경우입니다.

체인 (스테인리스 핀)

사양	보통	저마찰 내마모			초저마찰 내마모	내충격		개략 질량
사양 기호	없음	LFW	LFG	LFB	ALF	DIA	DIY	kg/m
형번	TTPH826	TTPH826-LFW	**TTPH826-LFG**	**TTPH826-LFB**	**TTPH826-ALF**	TTPH826-DIA	TTPH826-DIY	0.9 DIA:0.75 DIY:1.10

체인 (플라스틱 핀)

사양	보통	저마찰 내마모			초저마찰 내마모	내충격	개략 질량
사양 기호	없음	LFW	LFG	LFB	ALF	DIY	kg/m
형번	TTPH826P	TTPH826P-LFW	**TTPH826P-LFG**	**TTPH826P-LFB**	**TTPH826P-ALF**	TTPH826P-DIY	0.65 DIY:0.80

주) 굵은 품종은 재고품, 가는 글자는 주문 생산품입니다.

스프로켓 …107, 108p 참조 레일 …225, 226, 245p 참조 리턴부품 …239 ~241p 참조 성능선도 …345p 참조

플라스틱 톱 체인 TTPT형

TTPT형의 특징

TTP형보다 플레이트에 두께가 있으므로 플레이트가 마모되기 쉬운 용도에 최적입니다.
(플레이트 두께: TTPT=4.8mm, TTP=4.0mm)

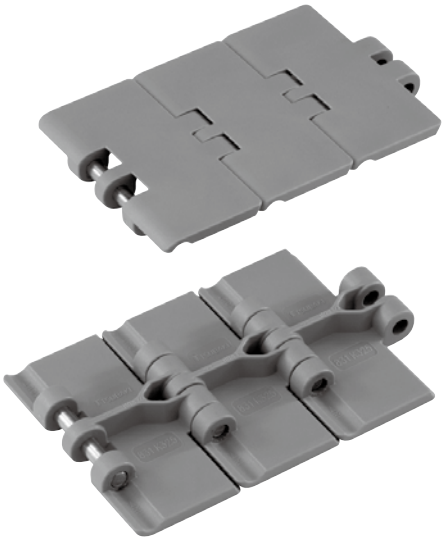

평면도

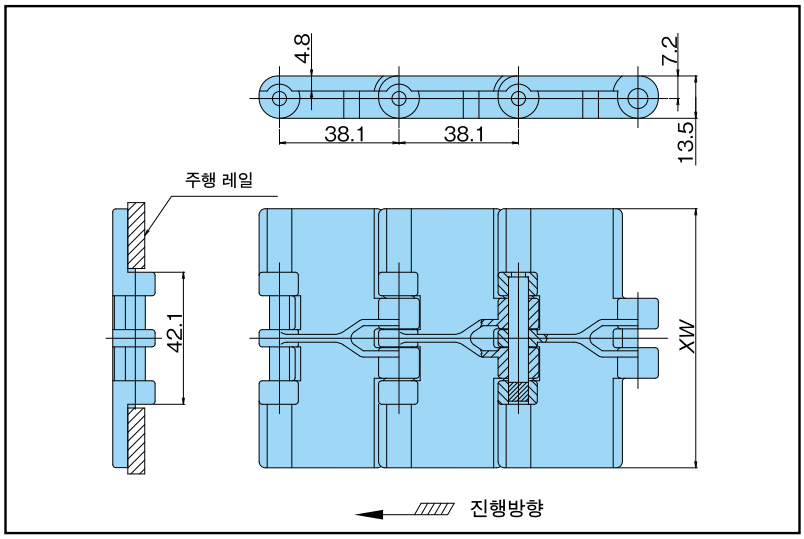

●체인형번 표시 예

형 식	플레이트 폭		사양 기호
TTPT	826	—	LFB

※문자 · 기호의 사이는 스페이스를 좁혀 써 주십시오.

체인 (스테인리스 핀)

형번	체인 폭 XW	톱 플레이트 재질	톱 플레이트 색	최대 허용 장력 kN{kgf}	사용 온도 범위 ℃	개략 질량 kg/m
TTPT826-LFB	82.6	저마찰 폴리아세탈	브라운	0.83{85}	−20 ~ (65) 80	1.04
TTPT1143-LFB	114.3					1.29
TTPT1905-LFB	190.5					1.82

주) 1. 재고품입니다. 1 유니트의 링크 수 : 80.
2. 납입된 편성은 유니트 수+나머지 입니다.
3. 사양은 저마찰 내마모의 LFB에만 대응합니다.
4. 연결 핀 단독으로는 판매하지 않습니다.
5. 플라스틱 핀 사양은 제작할 수 없습니다.
6. 사용 온도 범위의 (65) 는 습윤 조건의 경우입니다.

스프로켓 …107, 108p 참조 레일 …225, 226, 245p 참조 리턴부품 …239 ~241p 참조 성능선도 …345p 참조

TTPDH형의 특징

1. TTP형보다 큰 허용 장력 (약 2배). 보다 부하가 걸리는 용도에 최적입니다.
2. 플레이트 폭도 크기 때문에 큰 반송물에도 활용할 수 있습니다.

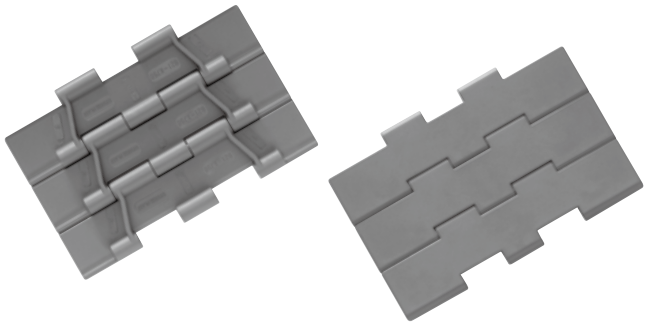

평면도

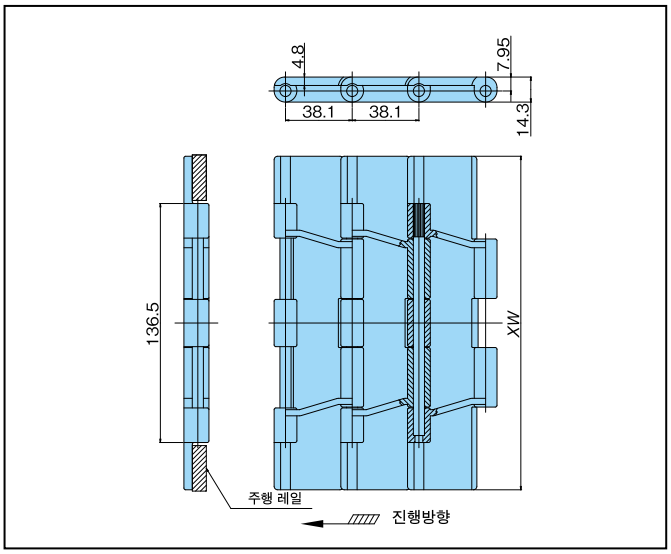

●체인형번 표시 예

형 식	플레이트 폭	사양 기호
TTPDH	1905	— LFB

※보통 사양의 경우, "—" 와 "LFB" 는 필요하지 않습니다.
※문자 · 기호의 사이는 스페이스를 좁혀 써 주십시오.

체인 (스테인리스 핀)

사양	형번	체인 폭 XW	톱 플레이트		최대 허용 장력 kN{kgf}	사용 온도 범위 ℃	개략 질량 kg/m
			재질	색			
보 통	TTPDH1905	190.5	폴리아세탈	그레이	1.67{170}	−20 ~ (65) 80	2.59
	TTPDH2540	254.0					3.08
	TTPDH3048	304.8					3.35
저마찰 내마모	TTPDH1905-LFB	190.5	저마찰 폴리아세탈	브라운			2.59
	TTPDH2540-LFB	254.0					3.08
	TTPDH3048-LFB	304.8					3.35

※더블 힌지 형(MB147) 의 상당 제품입니다.

주) 1. 재고품입니다. 1 유니트의 링크 수 : 80.
2. 납입된 편성은 유니트 수+나머지 입니다.
3. 사양은 보통사양과 저마찰 내마모의 LFB에만 대응합니다.
4. 연결 핀 단독으로는 판매하지 않습니다.
5. 플라스틱 핀 사양은 제작할 수 없습니다.
6. 사용 온도 범위의 (65) 는 습윤 조건의 경우입니다.

●스프로켓

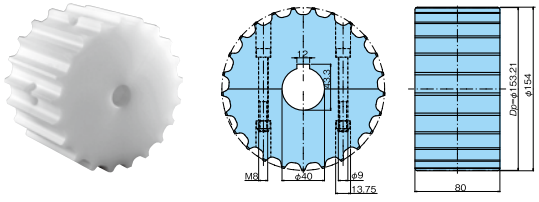

형번	산출 톱니수	작용 톱니수	개략 질량 kg	재질	키 홈	형태
TP-C12295T-SPR	25	12½	0.97	폴리아미드(외관색 : 화이트) 볼트 = 스테인리스강 너트 = 황동+Ni도금	신 JIS	분할형

주) 1. 재고품입니다.
2. 볼트의 체결 토크는 6N·m{0.61kgf·m}입니다.
3. 분할형 스프로켓의 페어는 다른 페어와 혼합 및 조합하지 마십시오.

●아이들러 휠

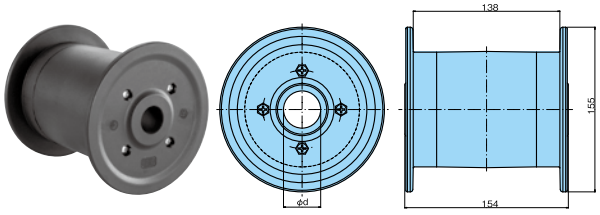

형번	스프로켓 상당 톱니수(산출)	축 직경 d	개략 질량 kg	재질	형태
TP-C121646T-IW	25	35	0.76	본 체 = 폴리아미드 (외관색 : 블랙) 볼트 = 스테인리스강	분할형

주) 재고품입니다.

레일 …225, 226, 245p 참조 리턴부품 …239 ~241p 참조 성능선도 …345p 참조

플라스틱 톱 체인 TTPM형

TTPM형의 특징

1. 기존의 플라스틱 톱 체인의 약 1/2 크기의 체인 피치를 채용. 컨베이어의 저소음화나 환승 연결부의 공간 절감에 유효합니다.
2. 톱 체인 플레이트 폭 50mm를 채용. 작은 반송물에 최적입니다.

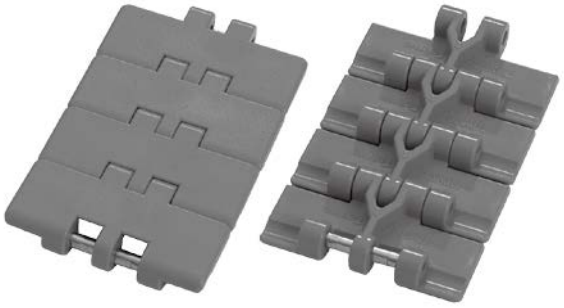

평면도

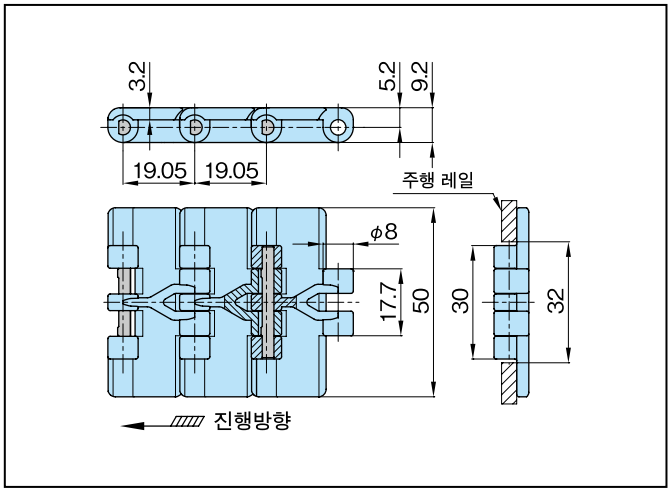

●체인형번 표시 예

형 식	플레이트 폭	사양 기호
TTPM	500	— BL

※문자 · 기호의 사이는 스페이스를 좁혀 써 주십시오.

사양 대응 일람표

사양		표준 시리즈							고기능 시리즈								
		보통		저마찰 내마모			초저마찰 내마모	저마찰	내열 고속	저마찰 내마모	고온 내약품	고속	내약품	전도	내충격	항균 항곰팡이	금속 검지
사양 기호		W	BL	LFW	LFG	LFB	ALF	WR	KV150,180,250	HG	HTW	HS	Y	E	DIA/DIY	MWS	MPD/MPW
외관색		화이트	스카이 블루	화이트	그린	브라운	라이트 블루	다크 그린	블랙	네이비 블루	화이트	크림	무광 화이트	블랙	크림 / 그린	크림	블랙
허용 장력 kN {kgf}		0.29 {30}							—	0.29 {30}	0.15 {15}	—	—	0.24 {24}	—	0.29 {30}	—
허용 속도	윤활 있음	100							—	100	100	—	—	100	—	100	—
	윤활 없음	50							—	50	50	—	—	50	—	50	—
사용 온도 범위		−20 ~ 80		−20 ~ (65) 80			−20 ~ 80		—	−20 ~ (65) 80	5 ~ 105	—	—	−20 ~ 80	—	−20 ~ (65) 80	—
TTPM500		●	●	△	△	△	△	△	×	△	△	×	×	△	×	△	×

주) 1. 「●」: 재고품, 「○」: 주문 생산품, 「△」: 주문 생산품(견적 의뢰품), 「×」: 제작불가.
2. 사용 온도 범위의 (65)는 습윤 조건의 경우입니다.
3. 1 유니트의 링크 수=160. (2013년 1 유니트의 링크 수가 변화하였습니다.)

체인 (스테인리스 핀)

사양	보통		개략 질량 kg/m
사양 기호	W	BL	
형번	TTPM500-W	TTPM500-BL	0.4

주) 1. 기존의 원형 핀 사양(TTDS-20형태) 과는 연결 가능합니다..
2. 플라스틱 핀 사양은 제작할 수 없습니다.

●TTPM전용 스틸제 스프로켓

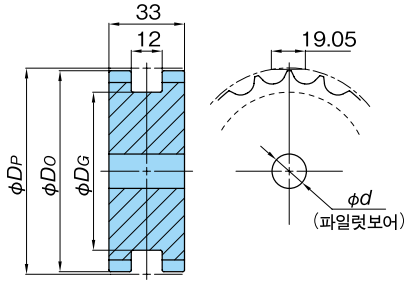

형번	톱니수	피치 원 직경 DP	외경 Do	구부 직경 DG	축 홀 직경 d		개략 질량 kg	재질
					파일럿 보어	최대		
TTPM1200T	12	73.6	73	59	15	35	0.9	기계구조용탄소강
TTPM1400T	14	85.6	85	70		40	1.2	
TTPM1500T	15	91.6	92	75			1.4	
TTPM1900T	19	115.7	116	100		50	2.4	
TTPM2100T	21	127.8	128	110			2.9	
TTPM2300T	23	139.9	141	125			3.5	

주) 1. 주문 생산품입니다.
2. 상기 톱니 수 이외에도 제작 가능합니다.

레일 …225, 226, 245p 참조 리턴부품 …239 ~241p 참조 성능선도 …345p 참조

플라스틱 톱 체인 TPF형

〈직선 반송용〉

TPF형의 특징

1. TTP형보다 큰 허용 장력 (약 1.4배). 보다 부하가 걸린 조건에 최적입니다.
2. 플레이트 두께 3.2mm를 채용. 스테인리스 톱 체인 (TT형)과 같은 플레이트 두께입니다.

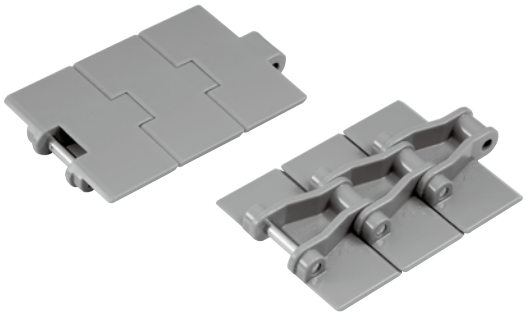

평면도

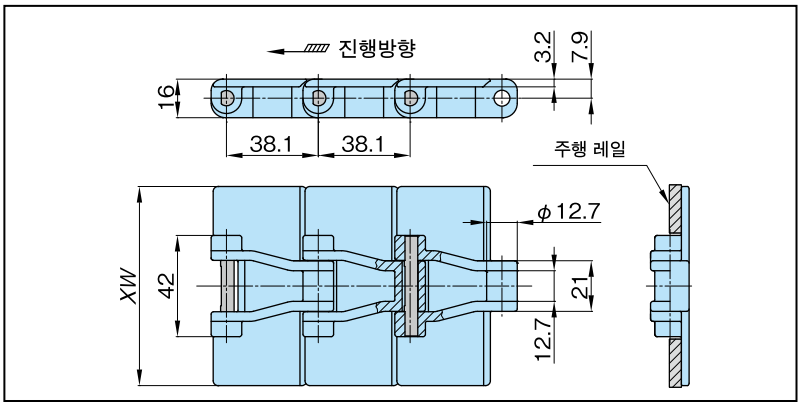

●체인형번 표시 예

형 식	플레이트 폭		사양 기호
TPF	826	—	LFB

※문자 · 기호의 사이는 스페이스를 좁혀 써 주십시오.

●연결 핀

1. SUS304제D핀
   형번 : TPF-SUS-JPD

사양 대응 일람표

사양	표준 시리즈							고기능 시리즈											
	보통		저마찰 내마모			초저마찰 내마모	저마찰	내열 고속			저마찰 내마모	고속	내약품	전도	내충격		항균 항곰팡이	금속 검지	
사양 기호	없음	W	LFW	LFG	LFB	ALF	WR	KV150	KV180	KV250	HG	HS	Y	E	DIA	DIY	MWS	MPD	MPW
외관색	그레이	화이트	화이트	그린	브라운	라이트 블루	다크 그린	블랙			네이비블루	크림	무광화이트	블랙	크림	그린	크림	블랙	
허용 장력 kN{kgf}	1.18{120}							–	–	–	1.18 {120}	–	0.59 {60}	0.82 {84}	0.93 {95}		1.18 {120}	–	–
허용 속도 m/min 윤활 있음	100							–	–	–	100	–	100		–	100		–	–
허용 속도 m/min 윤활 없음	50							–	–	–	50	–	50					–	–
사용 온도 범위℃	−20 ~ 80		−20 ~ (65) 80			−20 ~ 80		–	–	–	−20 ~ (65) 80	–	−20 ~ 80				−20 ~ (65) 80	–	–
TPF762	●	●	○	○	○	△	△	×	×	×	△	×	△	△	△	△	△	–	–
TPF826	●	●	○	●	●	△	△	×	×	×	△	×	△	△	△	△	△	–	–

주) 1. 체인 편성은 유니트 수+나머지 입니다. 1 유니트의 링크 수 : 80.
2. 「●」: 재고품, 「○」: 주문 생산품, 「△」: 주문 생산품(견적 의뢰품) , 「×」: 제작불가. 「−」: 에 대해서는 당사에 문의해 주십시오.
3. 사용 온도 범위의 (65) 는 습윤 조건의 경우입니다.

체인 (스테인리스 핀)

사양	보통		저마찰・내마모			초저마찰 내마모	내충격		톱 플레이트 폭	개략 질량 kg/m
사양 기호	없음	W	LFW	LFG	LFB	ALF	DIA	DIY	XW	
형번	**TPF762**	**TPF762-W**	TPF762-LFW	TPF762-LFG	TPF762-LFB	TPF762-ALF	TPF762-DIA	TPF762-DIY	76.2	0.85 DIA:0.75 DIY:1.10
	TPF826	**TPF826-W**	TPF826-LFW	**TPF826-LFG**	**TPF826-LFB**	TPF826-ALF	TPF826-DIA	TPF826-DIY	82.6	0.85 DIA:0.75 DIY:1.10

주) 1. 굵은 글자는 재고품, 가는 글자는 주문 생산품입니다.
2. 플라스틱 핀 사양은 제작할 수 없습니다.
3. 2009년 1월부터 널링 타입의 연결 핀은 모두 D핀으로 바뀌었습니다.
4. 널링 타입과 D핀 타입은 연결할 수 없습니다. 교환할 경우는 체인 1개 단위로 교환하십시오.

스프로켓 …108, 116p 참조 레일 …225, 226, 245p 참조 리턴부품 …239 ~241p 참조 성능선도 …345p 참조

TPF형 체인용 스프로켓

스틸제

적용 체인 TPF형

●스프로켓 (파일럿 보어 타입)



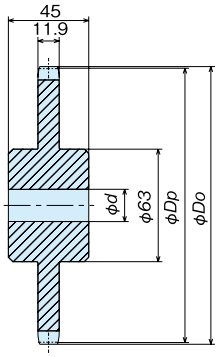

형번	산출 톱니수	작용 톱니수	피치 원 직경 Dp	외경 Do	축 홀 직경 d		개략 질량 kg	재질
					파일럿 보어	최대		
TPF912T	19	9½	117.34	120.0	18	42	1.7	기계구조용탄소강
TPF1012T	21	10½	129.26	131.5			1.9	
TPF1112T	23	11½	141.22	143.5			2.1	
TPF1212T	25	12½	153.20	155.5			2.3	

주) 굵은 글씨 형번은 재고품, 얇은 글씨 형번은 주문 생산품입니다.

●스프로켓 (록 시리즈)

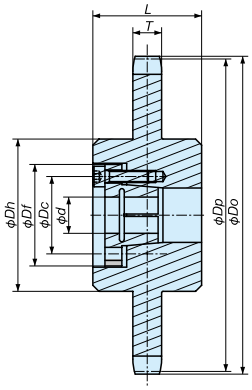

■ 록 시리즈 치수

슬리브 프레임 번호	Df mm	Dc mm	볼트사이즈 M×L	체결토크 N・m
S2	42.0	32.0	M5×18	8.3
S3	48.5	38.5	M5×20	8.3
S4	56.0	46.0	M5×20	8.3

스프로켓 형식	산출 톱니수	피치 원직경 Dp mm	외경 Do mm	톱니 폭 T mm	허브직경 Dh mm	L mm
TPF912T	19	117.34	120.0	11.9	63	45
TPF1012T	21	129.26	131.5			
TPF1112T	23	141.22	143.5			
TPF1212T	25	153.20	155.5			

■ 슬리브 조합 · 전달 토크 일람표

슬리브 프레임 번호		S2							S3			S4		
축홀경 d mm		15	16	17	18	19	20	22	24	25	28	30	32	35
		최대 허용 전달 토크 N·m												
스프로켓 형식	TPF912T	105	112	119	126	133	139	153	167	174	195	279	298	325
	TPF1012T													
	TPF1112T													
	TPF1212T													

※록 시리즈의 형번은 스프로켓 문의하십시오.

●형번 표시 예

체인 형식	작용 톱니수		축 홀 직경
TPF	1012T	—	S18
			(록시리즈만 표시)

※문자 · 기호의 사이는 스페이스를 좁혀 써 주십시오.

●주문 기입 예

"TPF1012T" (파일럿 보어 타입) 1 개를 주문할 경우

형번	수량	단위
TPF1012T	1	K

플라스틱 톱 체인 TP-OTD형

〈직선 반송용〉

TP-OTD형의 특징

1. TTP형보다 큰 허용 장력 (약 1.3배). 보다 부담이 가해지는 용도에 최적입니다.
2. TTP 형, TTUP 형과 동일한 플레이트 두께 4.0mm를 채용. 병렬 라인에서의 레일 레벨 조정이 용이합니다.



평면도

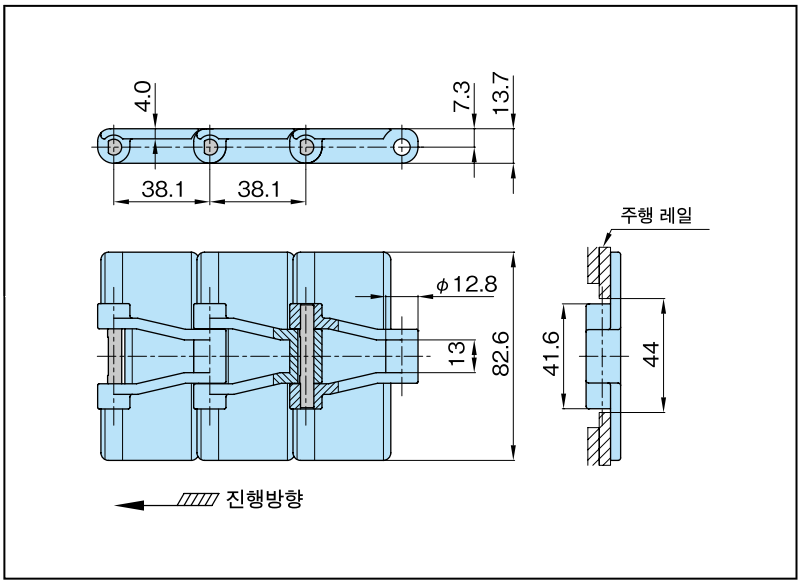

●체인 형번 표시 예

형 식	플레이트 폭
TP-OTD	32

32 : 82.6mm

※문자 · 기호의 사이는 스페이스를 좁혀 써 주십시오.

사양 대응 일람표

사양	표준 시리즈						고기능 시리즈							
	보통	저마찰 내마모			초저마찰 내마모	저마찰	내열 고속	저마찰 내마모	고속	내약품	전도	내충격	항균 항곰팡이	금속 검지
사양 기호	없음	LFW	LFG	LFB	ALF	WR	KV150, KV180, KV250	HG	HS	Y	E	DIA/DIY	MWS	MPD/ MPW
외관색	그레이	화이트	그린	브라운	라이트 블루	다크 그린	블랙	네이비 블루	크림	무광 화이트	블랙	크림/ 그린	크림	블랙
허용 장력 kN{kgf}	1.08 {110}	–	1.08 {110}				–	1.08 {110}	0.97 {100}	–	–	–	–	–
허용 속도 m/min 윤활 있음	100	–	100				–	100	–	–	–	–	–	–
허용 속도 m/min 윤활 없음	50	–	50				–	50	230	–	–	–	–	–
사용 온도 범위℃	−20 ~ 80	–	−20 ~ (65) 80		−20 ~ 80		–	−20 ~ (65) 80	−20 ~ 50	–	–	–	–	–
TP-OTD32	●	–	△	△	△	△	×	△	△	–	–	–	–	–

주) 1.「●」: 재고품,「△」: 주문 생산품(견적 의뢰품),「×」: 제작불가.「−」: 에 대해서는 당사에 문의해 주십시오.
2. 사용 온도 범위의 (65) 는 습윤 조건의 경우입니다.
3. 1 유니트의 링크 수= 80.

체인 (스테인리스 핀)

사양	보통	플레이트 폭	개략 질량 kg/m
사양 기호	없음		
형번	TP-OTD32	82.6	0.9

주) 플라스틱 핀 사양은 제작할 수 없습니다.

스프로켓 ···108, 118p 참조 레일 ···225, 226, 245p 참조 리턴부품 ···239 ~241p 참조 성능선도 ···346p 참조

● TP-OTD용 스틸제 스프로켓

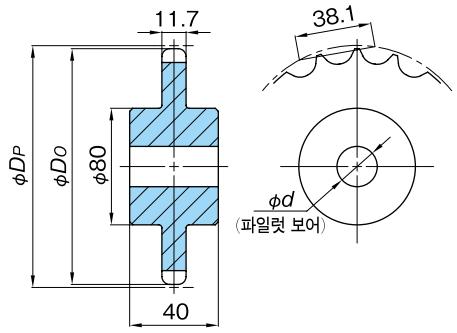

형번	산출 톱니수	작용 톱니수	피치 원 직경 DP	외경 DO	축 홀 직경 d		개략 질량 kg	재질
					파일럿 보어	최대		
TP-OTD1012T	21	10 1/2	129.2	129	20	40	2.1	기계구조용탄소강
TP-OTD1112T	23	11 1/2	141.2	141			2.3	

주) 1. 상기 톱니 수 이외에도 제작 가능합니다.

플라스틱 톱 체인 TPS형

〈직선 반송용〉

TPS형의 특징

1. TTP형보다 큰 허용 장력 (약 1.4배). 보다 부하가 걸린 조건에 최적입니다.
2. 곡선 반송용 플라스틱 톱 체인 (TTUP, TPU형)과 같은 스프로켓을 사용 가능. 부품의 공유화가 가능합니다.
3. 플라스틱제 연결 핀도 라인업. 올 수지이므로 경량으로 장착이나 교환이 용이합니다. 또 물윤활 하에서는 스테인리스 핀 사양보다 긴 수명을 기대할 수 있습니다.

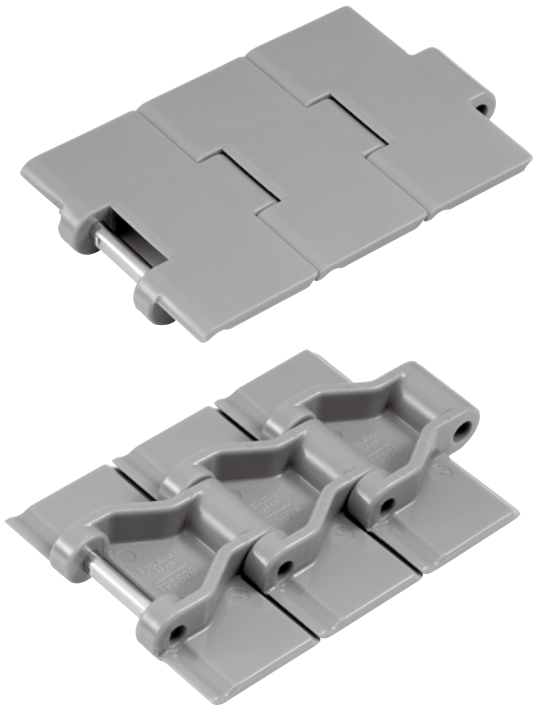

평면도

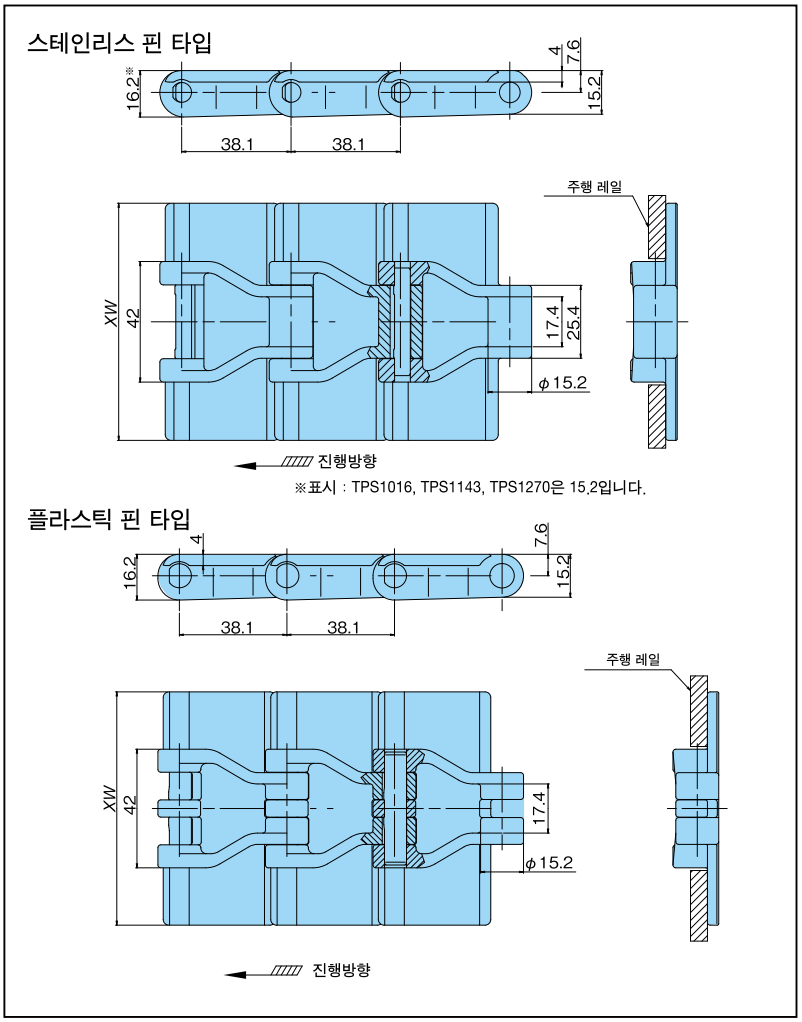

● 체인 형번 표시 예

형식	플레이트 폭	플라스틱 핀 기호		사양 기호
TPS	826	P	—	LFB

※플라스틱 핀 사양의 경우만 "P"를 기입
※문자 · 기호의 사이는 스페이스를 좁혀 써 주십시오.

● 연결 핀

1. SUS304제D핀
   형번 : TTUP-SUS-JPD
2. 특수 엔지니어링 플라스틱제D핀/오렌지 색
   형번 : TPS-PLA-JPD

사양 대응 일람표

사양		표준 시리즈						고기능 시리즈											
		보통	저마찰 내마모			초저마찰 내마모	저마찰	내열 고속			저마찰 내마모	고속	내약품	전도	내충격		항균 항곰팡이	금속 검지	
사양 기호		없음	LFW	LFG	LFB	ALF	WR	KV150	KV180	KV250	HG	HS	Y	E	DIA	DIY	MWS	MPD	MPW
외관색		그레이	화이트	그린	브라운	라이트 블루	다크 그린	블랙			네이비 블루	크림	무광 화이트	블랙	크림	그린	크림	블랙	
허용 장력 kN{kgf}	스테인리스 핀	1.18{120}						0.98{100}			1.18{120}	–	0.59{60}	0.82{84}	0.93{95}		1.18{120}	–	–
	플라스틱 핀	0.98{100}						–			0.98{100}	–	–	0.69{70}	–	0.78{80}	0.98{100}	–	–
허용 속도 m/min	윤활 있음	100						–	200		100	–	100		–	100		–	–
	윤활 없음	50						200			50	–	50					–	–
사용 온도 범위℃	스테인리스 핀	−20 ~ 80	−20 ~ (65) 80			−20 ~ 80		−20 ~ 150	−20 ~ 180	−20 ~ 250	−20 ~ (65) 80	–	−20 ~ 80				−20 ~ (65) 80	–	–
	플라스틱 핀	−20 ~ (60) 80						–	–	–	−20 ~ (60) 80	–	–	−20 ~ (60) 80	–	−20 ~ (60) 80		–	–
스테인리스 핀	TPS762	△	△	△	△	△	△	△	△	△	△	×	△	△	△	△	△	–	–
	TPS826	●	○	●	●	△	△	○	○	○	△	×	△	△	△	△	△	–	–
	TPS1016	●	○	○	○	△	△	×	×	×	△	×	△	△	△	△	△	–	–
	TPS1143	●	○	○	○	△	△	×	×	×	△	×	△	△	△	△	△	–	–
	TPS1270	●	○	○	○	△	△	×	×	×	△	×	△	△	△	△	△	–	–
플라스틱 핀	TPS826P	△	○	●	●	●	△	×	×	×	△	×	×	△	×	△	△	×	×
	TPS1143P	△	○	○	○	○	△	×	×	×	△	×	×	△	×	△	△	×	×

주) 1. 체인 편성은 유니트 수+나머지 입니다. 1 유니트의 링크 수 : 80.
2. 「●」: 재고품, 「○」: 주문 생산품, 「△」: 주문 생산품(견적 의뢰품) , 「×」: 제작불가, 「−」: 에 대해서는 당사에 문의해 주십시오.
3. 플라스틱 연결 핀(연결용)만 오렌지색입니다. 플라스틱 본체 핀은 흰색입니다.
4. 사용 온도 범위의 ( ) 는 습윤 조건의 경우입니다.

체인 (스테인리스 핀)

사양	보통	저마찰・내마모			초저마찰 내마모	톱 플레이트 폭 XW	개략 질량 kg/m
사양 기호	없음	LFW	LFG	LFB	ALF		
형번	TPS762	TPS762-LFW	TPS762-LFG	TPS762-LFB	TPS762-ALF	76.2	0.85
	TPS826	TPS826-LFW	**TPS826-LFG**	**TPS826-LFB**	TPS826-ALF	82.6	0.85
	TPS1016	TPS1016-LFW	TPS1016-LFG	TPS1016-LFB	TPS1016-ALF	101.6	1.05
	TPS1143	TPS1143-LFW	TPS1143-LFG	TPS1143-LFB	TPS1143-ALF	114.3	1.10
	TPS1270	TPS1270-LFW	TPS1270-LFG	TPS1270-LFB	TPS1270-ALF	127.0	1.20

사양	내충격		내열 고속	톱 플레이트 폭 XW	개략 질량 kg/m
사양 기호	DIA	DIY	KV150, 180, 250		
형번	TPS762-DIA	TPS762-DIY	TPS762-KV150, TPS762-KV180, TPS762-KV250	76.2	0.85
	TPS826-DIA	TPS826-DIY	TPS826-KV150, TPS826-KV180, TPS826-KV250	82.6	0.85 DIA:0.75 DIY:1.10
	TPS1016-DIA	TPS1016-DIY	–	101.6	DIA:0.90 DIY:1.30
	TPS1143-DIA	TPS1143-DIY	–	114.3	DIA:0.95 DIY:1.35
	TPS1270-DIA	TPS1270-DIY	–	127.0	DIA:1.0 DIY:1.45

체인 (플라스틱 핀)

사양	저마찰・내마모			초저마찰 내마모	내충격	톱 플레이트 폭 XW	개략 질량 kg/m
사양 기호	LFW	LFG	LFB	ALF	DIY		
형번	TPS826P-LFW	**TPS826P-LFG**	**TPS826P-LFB**	**TPS826P-ALF**	TPS826P-DIY	82.6	0.75 (DIY:0.90)
	TPS1143P-LFW	TPS1143P-LFG	TPS1143P-LFB	TPS1143P-ALF	TPS1143P-DIY	114.3	1.00 (DIY:1.20)

주) 1. 굵은 글자는 재고품, 가는 글자는 주문 생산품입니다.
2. 2009년 1월부터 스테인리스널링 타입의 연결 핀은 D핀으로 바뀌었습니다..
3. 널링 핀 타입과 D핀 타입은 연결할 수 없습니다. 교환할 경우는 체인 1개 단위로 교환하십시오.

스프로켓 …121, 122p 참조 레일 …225, 226, 245p 참조 리턴부품 …239 ~241p 참조 성능선도 …345, 346p 참조

TPS형 체인용 스프로켓

스틸제

적용 체인 TPS형태, TPH형, TTUP형, TTUPH형, TPU형, TPU-LH형, TPUT-LH형, TPUH-BO형태, TTUP-M형, TTUPT-M형(일부, TPM・TPUM에도 대응 가능), TPU-USR형태, TP-880TAB형태, TTUP-LLPC형태

●스프로켓 (파일럿 보어 타입)

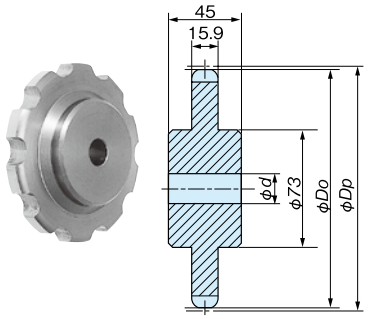

형번	산출 톱니수	작용 톱니수	피치 원 직경 Dp	외경 Do	축 홀 직경 d		개략 질량 kg	재질
					파일럿 보어	최대		
TTUP900T	–	9	111.40	111	18	47	2.0	기계구조용 탄소강
TTUP912T	19	9 ½	117.34	117			2.1	
TTUP1000T	–	10	123.29	123			2.2	
TTUP1012T	21	10 ½	129.26	130			2.4	
TTUP1100T	–	11	135.23	135			2.6	
TTUP1112T	23	11 ½	141.22	142			2.8	
TTUP1200T	–	12	147.21	147			3.0	
TTUP1212T	25	12 ½	153.20	154			3.2	
TTUP1300T	–	13	159.20	159			3.4	

주) 굵은 글씨 형번은 재고품, 얇은 글씨 형번은 주문 생산품입니다.

・TPM,TPUM 은 TTUP1012T・TTUP1112T・TTUP1212T 만 사용 가능합니다 .
그 외의 톱니수 또는 엔지니어링 플라스틱제에 관해서는 문의하십시오 .

●스프로켓 (록 시리즈)

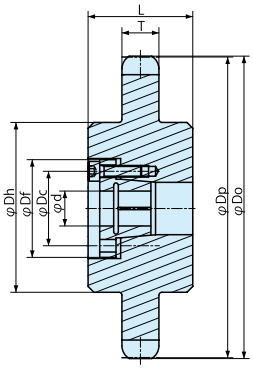

■록 시리즈 치수

슬리브 프레임 번호	Df mm	Dc mm	볼트 사이즈 M×L	체결 토크 N・m
S2	42	32	M5×18	8.3
S3	48.5	38.5	M5×20	8.3
S4	56	46	M5×20	8.3
S5	66	56	M5×22	8.3

스프로켓 형식	산출 톱니수	작용 톱니수	피치 원직경 Dp mm	외경 Do mm	톱니 폭 T mm	허브직경 Dh mm	L mm
TTUP900T	–	9	111.40	111	15.9	73	45
TTUP912T	19	9½	117.34	117			
TTUP1000T	–	10	123.29	123			
TTUP1012T	21	10½	129.26	130			
TTUP1100T	–	11	135.23	135			
TTUP1112T	23	11½	141.22	142			
TTUP1200T	–	12	147.21	147			
TTUP1212T	25	12½	153.20	154			
TTUP1300T	–	13	159.20	159			

■슬리브 조합 · 전달 토크 일람표

슬리브 프레임 번호		S2							S3			S4			S5			
축홀경 d mm		15	16	17	18	19	20	22	24	25	28	30	32	35	38	40	42	45
		최대 허용 전달 토크 N·m																
스프로켓 형식	TTUP900T ~ TTUP1300T	139	149	158	167	177	186	205	167	174	195	279	298	325	442	465	586	628

●형번 표시 예

체인 형식	작용 톱니수		축 홀 직경
TTUP	1012T	–	S18
			(록시리즈만 표시)

※문자 · 기호의 사이는 스페이스를 좁혀 써 주십시오.

●주문 기입 예

"TTUP1012T" (파일럿 보어 타입) 1 개를 주문할 경우

형번	수량	단위
TTUP1012T	1	K

TPS형 체인용 스프로켓 · 아이들러 휠 (엔지니어링 플라스틱 제)

적용 체인 TPS형태, TPH형, TTUP형, TTUP-LLPC형, TTUPH형, TPU형, TPU-LH형, TPUT-LH형, TPU-USR형, TPUH-BO형태, TTUP-M형, TTUPT-M형, TP-880TAB형

● 분할형 스프로켓 (엔지니어링 플라스틱제)

■스프로켓



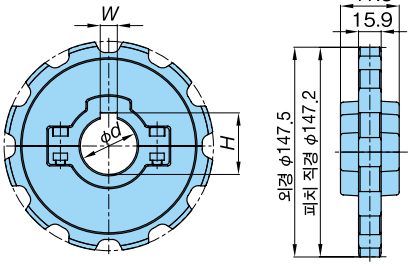

형번	톱니수	축 직경 d	키 홈 W	키 홈 H	개략 질량 kg	형태	재질 본체	재질 볼트·너트
TTUP-12T25	12	25	8	28.3	0.4	키 홈은 신 JIS 분할형	강화 폴리아미드 (외관색 : 블랙)	스테인리스
TTUP-12T30		30	8	33.3				
TTUP-12T35		35	10	38.3				
TTUP-12T40		40	12	43.3				
TTUP-12T45		45	14	48.8				

주) 1. 재고품입니다.
2. 사용 온도 범위는− 20~80℃입니다.
3. 볼트의 체결 토크는 5.7N·m{0.58kgf·m}입니다.
4. 분할형 스프로켓의 페어는 다른 페어와 혼합 및 조합하지 마십시오.
5. TPM, TPUM형 체인에는 사용할 수 없습니다.

■스프로켓

(OEM 공급품)



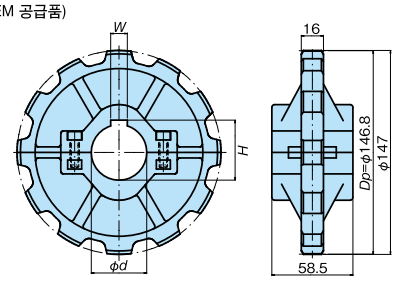

형번	톱니수	축 직경 d	키 홈 W	키 홈 H	개략 질량 kg
TP-C12400T-SPR	12	25	8	28.3	0.38
TP-C12711T-SPR		30	8	33.3	0.37
TP-C12401T-SPR		35	10	38.3	0.35
TP-C12402T-SPR		40	12	43.3	0.35

주) 1. 재고품입니다.
2. TPM, TPUM 형 체인에는 사용할 수 없습니다.
3. 사용 온도 범위는−20~80℃입니다.

[사양]
(공통)
형태 : 분할형
재질 :
볼트 / 스테인리스
너트 / 황동 + Ni 도금
외관색 : 블랙
(스프로켓만)
키 : 신 JIS 키 홈
재질 :
본체 / 강화 폴리아미드
(아이들러 휠만)
재질 :
본체 / 폴리아미드

■아이들러 휠

(OEM 공급품)

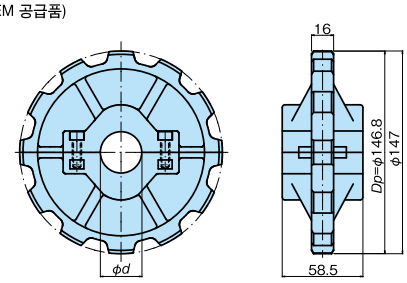

형번	작용 톱니수	축 직경 d	개략 질량 kg
TP-C12404T-IW	12	30	0.31

주) 1. 재고품입니다.
2. TPM, TPUM 형 체인에는 사용할 수 없습니다.
3. 사용 온도 범위는−20~80℃입니다.

TPH형의 특징

1. 전후 링크의 틈새를 축소하려고, 빗살 모양의 다중 힌지 (Multiple Hinge) 구조에 의해, 톱 플레이트가 겹쳐져 있으며 반송물의 걸림을 방지하기 때문에 페트병 등의 불안정한 용기 반송에 최적입니다
2. 플레이트 상면의 평탄도를 향상. 용기의 덜컥거림, 전도방지에 효과적입니다.
3. 플레이트에 다수의 홀을 배치. 플레이트 윗면에 홀을 배치. 플레이트 윗면에 남는 여분의 윤활제나 수분의 제거에 유효합니다.
4. TPS형과 기본 치수가 동일. 체인의 교체만으로 용기의 안정적인 반송이 가능합니다.
5. 플라스틱제 연결 핀도 라인업. 올 수지이므로 경량으로 장착이나 교환이 용이합니다. 또 물윤활 하에서는 스테인리스 핀 사양보다 긴 수명을 기대할 수 있습니다.

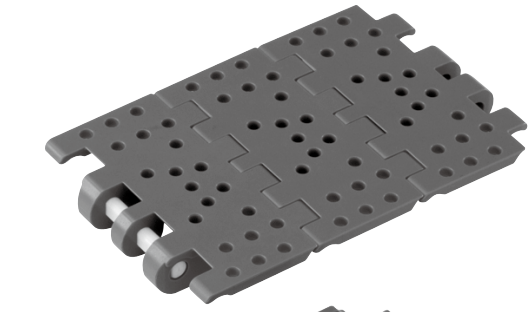

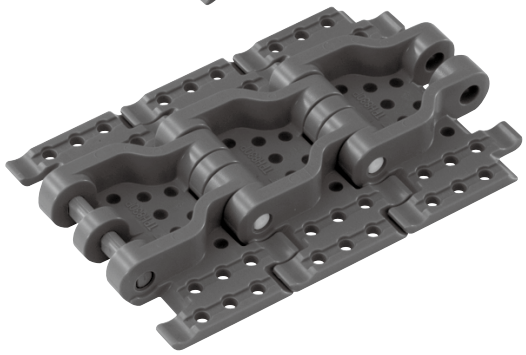

입체형

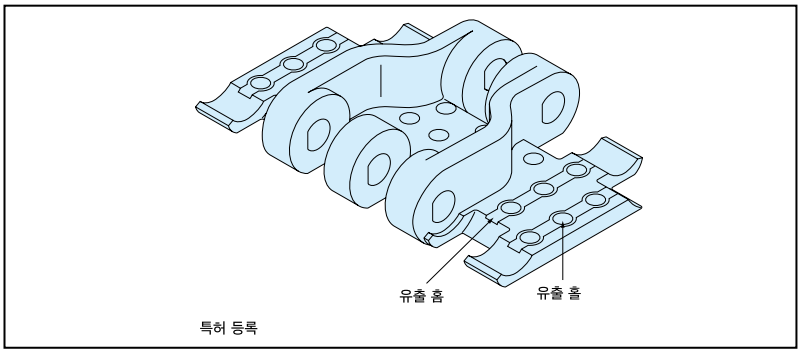

평면도

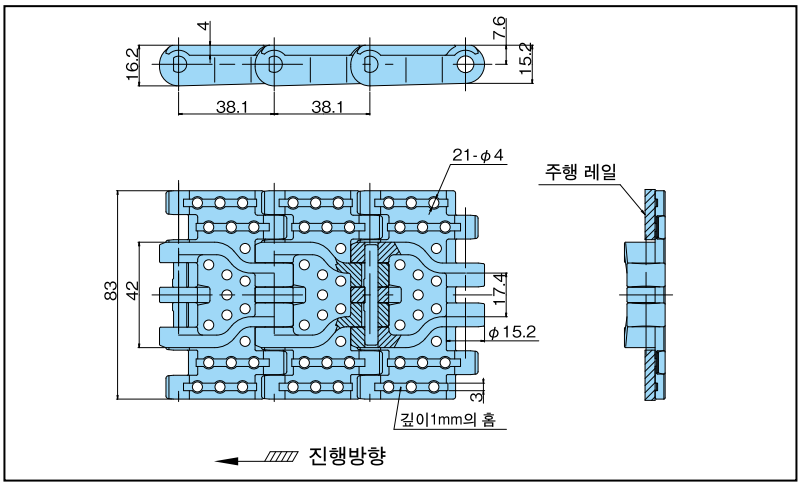

●체인형번 표시 예

형 식	플레이트 폭	플라스틱 핀 기호		사양 기호
TPH	830	P	—	ALF

※플라스틱 핀 사양의 경우만 "P"를 기입.
※문자 · 기호의 사이는 스페이스를 좁혀 써 주십시오.

●연결 핀

1. SUS304제D핀
   형번 : TTP-SUS-JPD
2. 특수 엔지니어링 플라스틱제 D핀/오렌지색
   형번 : TTP-PLA-JPD

※TTP형과 같은 연결 핀입니다.

사양 대응 일람표

사양		표준 시리즈						고기능 시리즈											
		보통	저마찰 내마모			초저마찰 내마모	저마찰	내열 고속			저마찰 내마모	고속	내약품	전도	내충격		항균 항곰팡이	금속 검지	
사양 기호		없음	LFW	LFG	LFB	ALF	WR	KV150	KV180	KV250	HG	HS	Y	E	DIA	DIY	MWS	MPD	MPW
외관색		그레이	화이트	그린	브라운	라이트 블루	다크 그린	블랙			네이비 블루	크림	무광 화이트	블랙	크림	그린	크림	블랙	
허용 장력 kN{kgf}	스테인리스 핀	1.18{120}						–	–	–	1.18{120}	–	0.59{60}	0.82{84}	0.93{95}		1.18{120}	–	–
	플라스틱 핀	0.78{80}						–	–	–	0.78{80}	–	–	0.54{55}	–	0.64{65}	0.78{80}	–	–
허용 속도 m/min	윤활 있음	100						–	–	–	100	–	100		–	100		–	–
	윤활 없음	50						–	–	–	50	–	50					–	–
사용 온도 범위℃	스테인리스 핀	−20 ~ 80	−20 ~ (65) 80			−20 ~ 80		–	–	–	−20 ~ (65) 80	–	−20 ~ 80				−20 ~ (65) 80	–	–
	플라스틱 핀	−20 ~ (60) 80						–	–	–	−20 ~ (60) 80	–	–	−20 ~ (60) 80	–	−20 ~ (60) 80		–	–
TPH830		○	○	○	○	●	△	×	×	×	△	×	△	△	△	△	△	–	×
TPH830P		○	○	○	○	●	△	×	×	×	△	×	×	△	×	△	△	×	×

주) 1. 체인 편성은 유니트 수+나머지 입니다. 1 유니트의 링크 수 : 80.
2. 「●」: 재고품, 「○」: 주문 생산품, 「△」: 주문 생산품 (견적 의뢰품) , 「×」: 제작불가, 「−」: 에 대해서는 당사에 문의해 주십시오.
3. 플라스틱 연결 핀(연결용)만 오렌지색입니다. 플라스틱 본체 핀은 흰색입니다.
4. 사용 온도 범위의 ( ) 는 습윤 조건의 경우입니다.

체인 (스테인리스 핀)

사양	보통	저마찰 내마모			초저마찰 내마모	내충격		개략 질량
사양 기호	없음	LFW	LFG	LFB	ALF	DIA	DIY	kg/m
형번	TPH830	TPH830-LFW	TPH830-LFG	TPH830-LFB	**TPH830-ALF**	TPH830-DIA	TPH830-DIY	1.0 DIA:0.85 DIY:1.20

체인 (플라스틱 핀)

사양	보통	저마찰 내마모			초저마찰 내마모	내충격	개략 질량
사양 기호	없음	LFW	LFG	LFB	ALF	DIY	kg/m
형번	TPH830P	TPH830P-LFW	TPH830P-LFG	TPH830P-LFB	**TPH830P-ALF**	TPH830P-DIY	0.75 DIY:0.90

주) 굵은 품종은 재고품, 가는 글자는 주문 생산품입니다.

스프로켓 …121, 122p 참조 레일 …225, 226, 245p 참조 리턴부품 …239 ~241p 참조 성능선도 …346p 참조

TPSS형의 특징

1. TTP형보다 큰 허용 장력 (약 2.3배)로 보다 부하가 걸린 조건에 최적입니다.
2. 큰 톱 플레이트 폭. 대형 반송물에도 유효합니다.

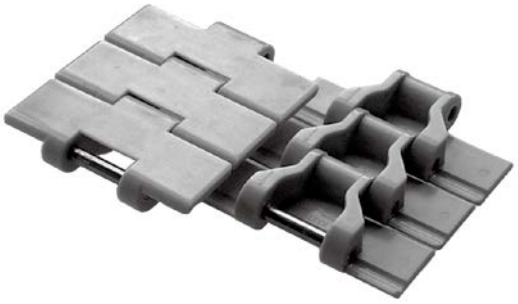

평면도

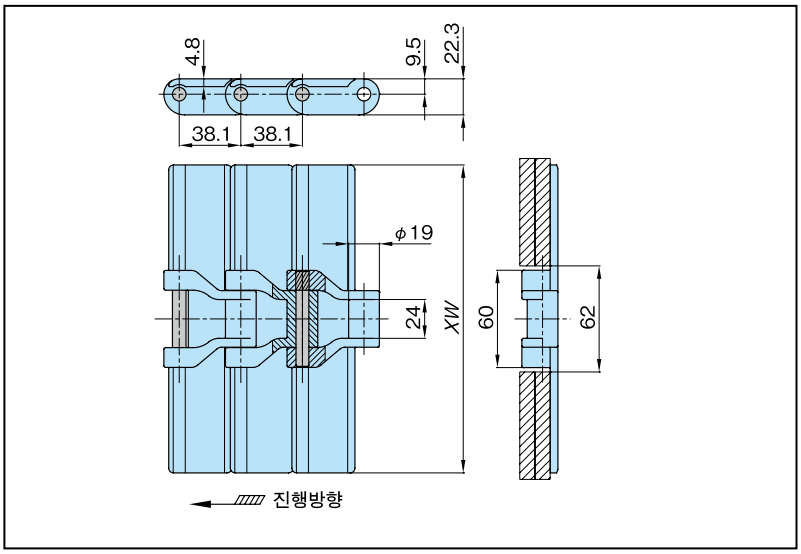

● 체인 형번 표시 예

형식	플레이트 폭	사양 기호
TPSS	1143	– LFG

※문자 · 기호의 사이는 스페이스를 좁혀 써 주십시오.

사양 대응 일람표

사양	표준 시리즈						고기능 시리즈							
	보통	저마찰 내마모			초저마찰 내마모	저마찰	내열 고속	저마찰 내마모	고속	내약품	전도	내충격	항균 항곰팡이	금속 검지
사양 기호	없음	LFW	LFG	LFB	ALF	WR	KV150/ KV180/ KV250	HG	HS	Y	E	DIA/DIY	MWS	MPD/ MPW
외관색	그레이	화이트	그린	브라운	라이트 블루	다크 그린	블랙	네이비 블루	크림	무광 화이트	블랙	크림/ 그린	크림	블랙
허용 장력 kN{kgf}	1.96{200}				–	1.96 {200}	–	1.96 {200}	–	–	–	–	–	–
허용 속도 m/min 운활 있음	100				–	100	–	100	–	–	–	–	–	–
허용 속도 m/min 운활 없음	50				–	50	–	50	–	–	–	–	–	–
사용 온도 범위℃	−20 ~ 80	−20 ~ (65) 80			–	−20 ~ 80	–	−20 ~ (65) 80	–	–	–	–	–	–
TPSS1143	△	△	○	○	×	△	×	△	×	×	–	×	–	×
TPSS1270	△	△	△	△	×	△	×	△	×	×	–	×	–	×
TPSS1524	△	△	△	△	×	△	×	△	×	×	–	×	–	×
TPSS1905	△	△	○	○	×	△	×	△	×	×	–	×	–	×

주) 1. 「○」: 주문 생산품, 「△」: 주문 생산품(견적 의뢰품), 「×」: 제작불가, 「–」: 에 대해서는 당사에 문의해 주십시오.
2. 사용 온도 범위의 (65) 는 습윤 조건의 경우입니다.
3. 1 유니트의 링크 수= 80.

체인 (스테인리스 핀)

사양	저마찰 내마모		플레이트 폭 XW	개략 질량 kg/m
사양 기호	LFG	LFB		
형번	TPSS1143-LFG	TPSS1143-LFB	114.3	1.9
	TPSS1270-LFG	TPSS1270-LFB	127.0	2.0
	TPSS1524-LFG	TPSS1524-LFB	152.4	2.1
	TPSS1905-LFG	TPSS1905-LFB	190.5	2.4

주) 1. 플라스틱 핀 사양은 제작할 수 없습니다.
2. 톱 플레이트 폭이 127.0, 152.4의 체인은 톱 플레이트 폭 컷 제품입니다.

스프로켓 …126p 참조 레일 …225, 226, 245p 참조 리턴부품 …239 ~241p 참조 성능선도 …347p 참조

TPSS형 체인용 스프로켓

스틸제

적용 체인 TPSS형태, TTUPS형태, TPUS형태, TPUS-Y-T형, TPUS-Y-LAP형, TPUS-LBP형

●스틸제 스프로켓

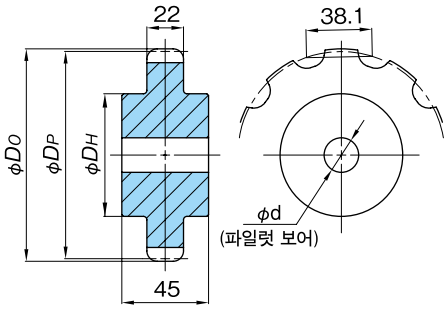

형번	톱니수	피치 원 직경 DP	외경 DO	허브 지름 Dh	축 홀 직경 d		개략 질량 kg	재질
					파일럿 보어	최대		
TPSS900T	9	114.40	111	63	20	35	1.9	기계구조용탄소강
TPSS1000T	10	123.29	124	71		40	2.3	
TPSS1100T	11	135.23	136				2.7	
TPSS1200T	12	147.21	149				3.1	
TPSS1300T	13	159.20	161				3.6	
TPSS1400T	14	171.22	173				4.1	
TPSS1500T	15	183.25	186				4.6	

주) 1. 상기 톱니 수 이외에도 제작 가능합니다.

플라스틱 톱 체인 TPM형

〈직선 반송용〉

TPM형의 특징

1. 기존의 플라스틱 톱 체인에 약 1/2 크기의 체인 피치로, 컨베이어의 저소음화와 환승 연결부의 틈을 작게할 수 있습니다.
2. TPS 형 스프로켓 (홀수 톱니) 을 사용할 수 있으므로, 부품의 공유화가 가능합니다.
3. 부상 방지 어태치먼트 부착으로, 코너부나 상승/하강 컨베이어의 부상 및 리턴 측에서의 플레이트 상면에 스크래치가 발생하는 것을 방지합니다.

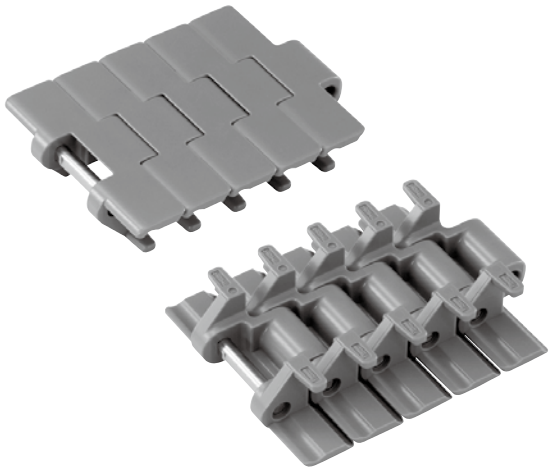

평면도

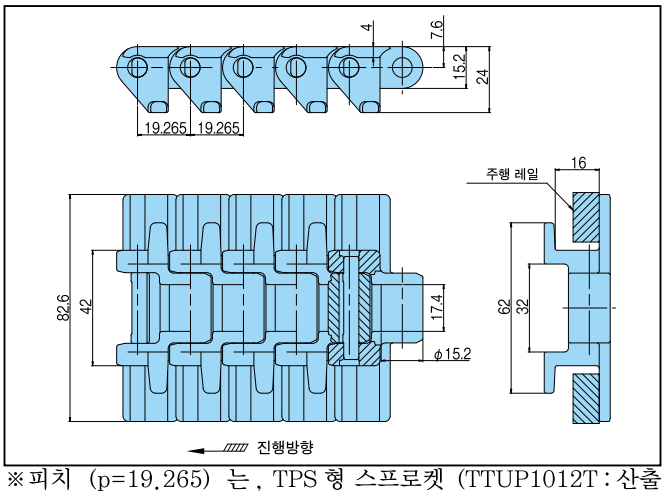

※피치 (p=19.265) 는, TPS 형 스프로켓 (TTUP1012T : 산출 톱니수 21T) 의 모든 톱니의 링크가 맞물릴 수 있도록 설정되어 있습니다.

●체인형번 표시 예

형 식	플레이트 폭	탭	사양 기호
TPM	826	— T —	LFB

※문자 · 기호의 사이는 스페이스를 좁혀 써 주십시오.

●연결 핀

1. SUS304제D핀
   형번 : TTUP-SUS-JPD

사양 대응 일람표

사양		표준 시리즈						고기능 시리즈								
		보통	저마찰 내마모			초저마찰 내마모	저마찰	내열 고속	저마찰 내마모	고속	내약품	전도	내충격		항균 항곰팡이	금속 검지
사양 기호		없음	LFW	LFG	LFB	ALF	WR	KV150,180,250	HG	HS	Y	E	DIA	DIY	MWS	MPD/MPW
외관색		그레이	화이트	그린	브라운	라이트 블루	다크 그린	블랙	네이비 블루	크림	무광 화이트	블랙	크림	그린	크림	블랙
허용 장력 kN {kgf}		1.18{120}						—	1.18 {120}	—	0.59 {60}	0.82 {84}	0.93 {95}		1.18 {120}	—
허용 속도	윤활 있음	100						—	100	—	100		—	100		—
	윤활 없음	50						—	50	—	50					—
사용 온도 범위		−20 ~ 80	−20 ~ (65) 80			−20 ~ 80		—	−20 ~ (65) 80	—	−20 ~ 80				−20 ~ (65) 80	—
TPM		○	○	○	○	○	△	×	△	×	△	△	△	△	△	—

주) 1. 체인 편성은 유니트 수+나머지 입니다. 1 유니트의 링크 수 : 160.
2. 「○」: 주문 생산품, 「△」: 주문 생산품(견적 의뢰품) , 「×」: 제작불가. 「−」: 에 대해서는 당사에 문의해 주십시오.
3. 사용 온도 범위의 (65) 는 습윤 조건의 경우입니다.

체인 (스테인리스 핀)

사양	보통	저마찰 내마모			항균 항곰팡이	초저마찰 내마모	내충격		개략 질량 kg/m
사양 기호	없음	LFW	LFG	LFB	MWS	ALF	DIA	DIY	
외관색	그레이	화이트	그린	브라운	크림	라이트블루	크림	그린	
최대 허용장력 kN{kgf}	1.18 {120}						0.93 {95}		
형번	TPM826-T	TPM826 -T-LFW	TPM826 -T-LFG	TPM826 -T-LFB	TPM826 -T-MWS	TPM826 -T-ALF	TPM826 -T-DIA	TPM826 -T-DIY	1.4 DIA:1.2 DIY:1.7

주) 1. 주문 생산품입니다.
2. 플라스틱 핀 사양은 제작할 수 없습니다.

스프로켓 …121p 참조 레일 …225, 226, 245p 참조 리턴부품 …239 ~241p 참조 성능선도 …346p 참조

플라스틱 톱 체인 TPM-SN형

〈직선 반송용〉

TPM-SN형의 특징

1. 저소음 체인의 맞물림 이론을 응용. 컨베이어의 저소음화에 매우 유효합니다.
2. 특수 스프로켓의 채용으로 인해, 맞물림시에 다각형 운동을 억제하여, 안정적인 반송이 가능합니다.
3. 부상 방지 어태치먼트 부착으로, 코너부나 상승 / 하강 컨베이어의 부상 및 리턴 측에서의 플레이트 상면에 스크래치가 발생하는 것을 방지합니다.

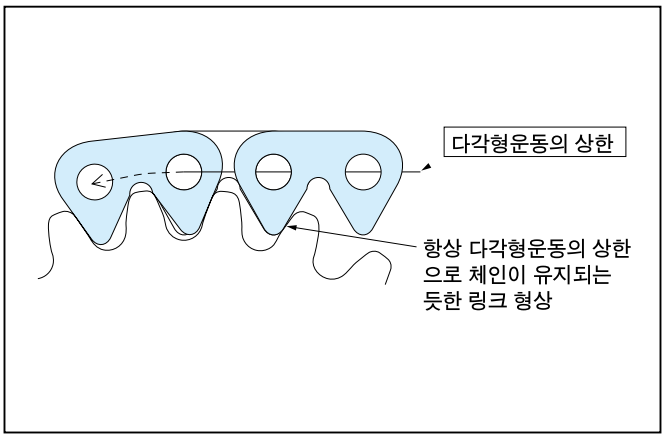

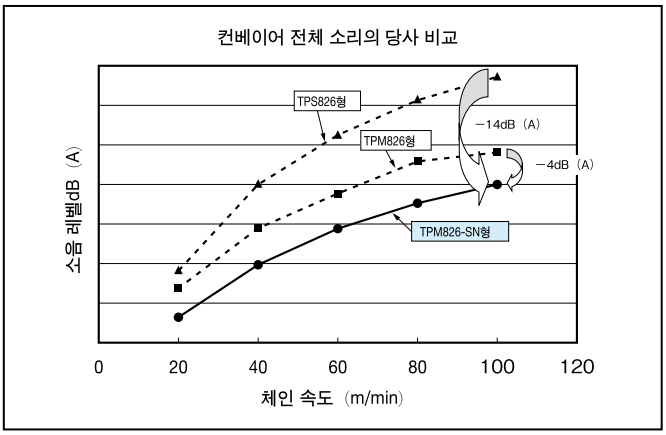

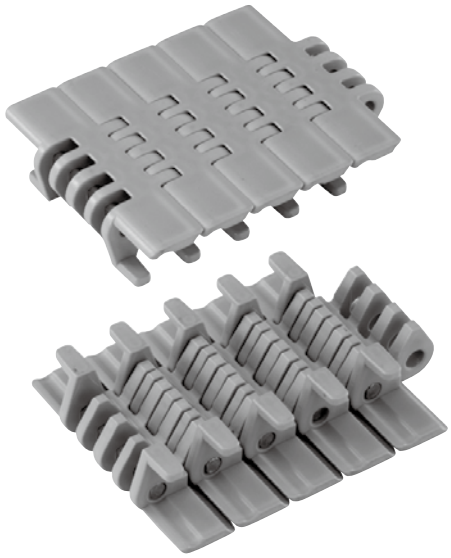

평면도

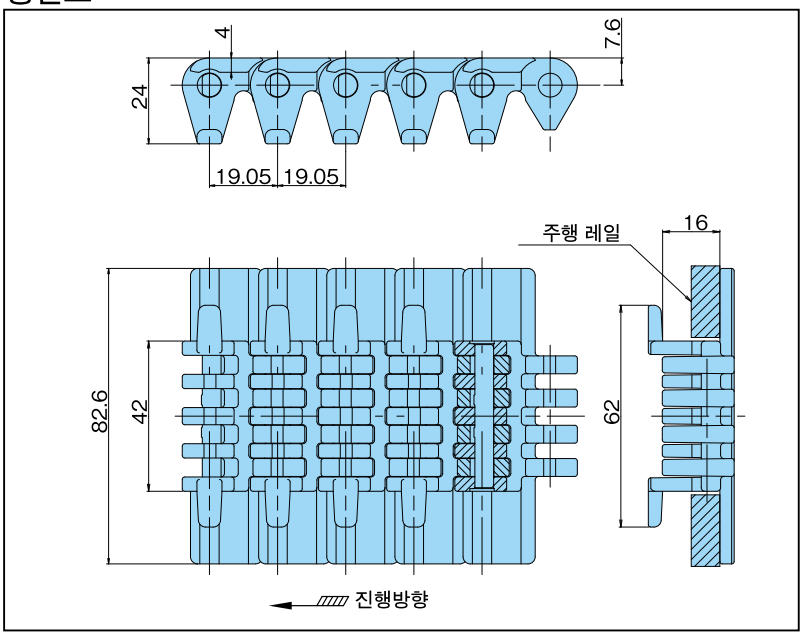

●체인 형번 표시 예

형식	플레이트 폭	플라스틱 핀 기호		형식		타브		사양 기호
TPM	826	P	—	SN	—	T	—	LFB

※플라스틱 핀 사양의 경우만 "P"를 기입
※문자 · 기호의 사이는 스페이스를 좁혀 써 주십시오.

●연결 핀

1. SUS304제D핀
   형번 : TTP-SUS-JPD
2. 특수 엔지니어링 플라스틱제D핀/오렌지 색
   형번 : TTP-PLA-JPD

사양 대응 일람표

사양		표준 시리즈						고기능 시리즈										
		보통	저마찰 내마모			초저마찰 내마모	저마찰	내열 고속			저마찰 내마모	고속	내약품	전도	내충격		항균 항곰팡이	금속 검지	
사양 기호		없음	LFW	LFG	LFB	ALF	WR	KV150	KV180	KV250	HG	HS	Y	E	DIA	DIY	MWS	MPD	MPW
외관색		그레이	화이트	그린	브라운	라이트 블루	다크 그린	블랙			네이비 블루	크림	무광 화이트	블랙	크림	그린	크림	블랙	
허용 장력 kN{kgf}	스테인리스 핀	1.18{120}						–	–	–	1.18{120}	–	–	–	–	–	1.18{120}	–	–
	플라스틱 핀	0.78{100}						–	–	–	0.78{80}	–	–	–	–	–	0.78{80}	–	–
허용 속도 m/min	윤활 있음	100						–	–	–	100	–	–	–	–	–	100	–	–
	윤활 없음	50						–	–	–	50	–	–	–	–	–	50	–	–
사용 온도 범위℃	스테인리스 핀	−20 ~ 80	−20 ~ (65) 80			−20 ~ 80		–	–	–	−20 ~ (65) 80	–	–	–	–	–	−20 ~ (65) 80	–	–
	플라스틱 핀	−20 ~ (60) 80						–	–	–	−20 ~ (60) 80	–	–	–	–	–	−20 ~ (60) 80	–	–
TPM826-SN-T		△	△	△	△	△	△	×	×	×	△	×	×	–	–	×	△	–	×
TPM826P-SN-T		△	△	△	△	△	△	×	×	×	△	×	×	–	×	×	△	×	×

주) 1. 체인 편성은 유니트 수+나머지 입니다. 1 유니트의 링크 수 : 160.
2. 「△」: 주문 생산품(견적 의뢰품), 「×」: 제작불가, 「–」: 에 대해서는 당사에 문의해 주십시오.
3. 플라스틱 연결 핀(연결용)만 오렌지색입니다. 플라스틱 본체 핀은 흰색입니다.
4. 사용 온도 범위의 ( ) 는 습윤 조건의 경우입니다.

체인 (스테인리스 핀)

사양	보통	저마찰 내마모			초저마찰 내마모	개략 질량 kg/m
사양 기호	없음	LFW	LFG	LFB	ALF	
형번	TPM826-SN-T	TPM826-SN-T-LFW	TPM826-SN-T-LFG	TPM826-SN-T-LFB	TPM826-SN-T-ALF	1.4

체인 (플라스틱 핀)

사양	보통	저마찰 내마모			초저마찰 내마모	개략 질량 kg/m
사양 기호	없음	LFW	LFG	LFB	ALF	
형번	TPM826P-SN-T	TPM826P-SN-T-LFW	TPM826P-SN-T-LFG	TPM826P-SN-T-LFB	TPM826P-SN-T-ALF	1.1

주) 주문 생산품입니다.

스프로켓

톱니수 21T 의 전용 스프로켓을 사용하십시오 .
자세한 사항은 문의하십시오 .

레일 …225, 226, 245p 참조 리턴부품 …239 ~241p 참조 성능선도 …346p 참조

●TPRF2040

TPRF2040의 특징

1. 플레이트 폭 50mm로 체인 피치 25.4mm의 소형 반송물 체인. 작은 물건의 반송에 적합합니다.
2. RF2040S 스프로켓(톱니수 19개 이상)을 사용할 수 있습니다.



평면도

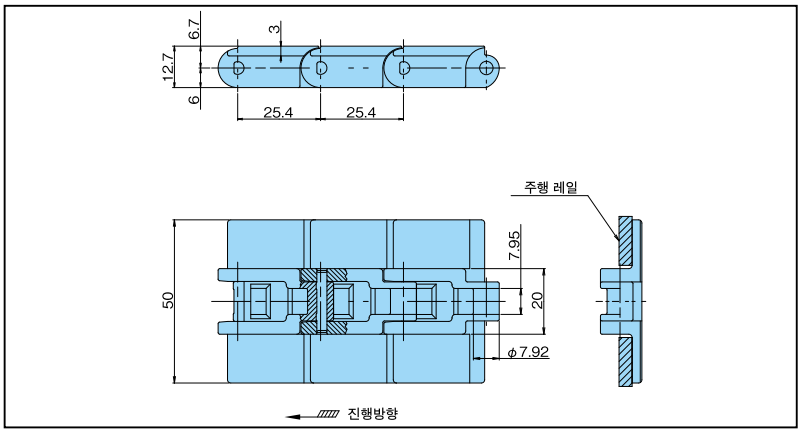

●체인 형번 표시 예

형식	체인 피치		사양 기호
TPRF	2040	—	LFB

※문자 · 기호의 사이는 스페이스를 좁혀 써 주십시오.

●연결 핀

1. SUS304제D핀
   형번 : RSP40-SUS-JPD

사양 대응 일람표

사양		표준 시리즈						고기능 시리즈								
		보통	저마찰 내마모			초저마찰 내마모	저마찰	내열 고속	저마찰 내마모	고속	내약품	전도	내충격		항균 항곰팡이	금속 검지
사양 기호		없음	LFW	LFG	LFB	ALF	WR	KV150,180,250	HG	HS	Y	E	DIA	DIY	MWS	MPD/MPW
외관색		화이트	화이트	그린	브라운	라이트 블루	다크 그린	블랙	네이비 블루	크림	무광 화이트	블랙	크림	그린	크림	블랙
허용 장력 kN {kgf}		0.44{45}						—	0.44 {45}	—	0.22 {22}	0.31 {31}	0.34 {35}		0.44 {45}	—
허용 속도	윤활 있음	60						—	60	—	60		—	60		—
	윤활 없음							—		—	60					—
사용 온도 범위		−20 ~ 80	−20 ~ (65) 80			−20 ~ 80		—	−20 ~ (65) 80	—	−20 ~ 80				−20 ~ (65) 80	—
TPRF2040		●	○	○	○	○	△	×	△	×	○	○	△	△	○	—

주) 1. 체인 편성은 유니트 수+나머지 입니다. 1 유니트의 링크 수 : 120.
2. 「●」: 재고품, 「○」: 주문 생산품, 「△」: 주문 생산품(견적 의뢰품) , 「×」: 제작불가. 「−」: 에 대해서는 당사에 문의해 주십시오.
3. 사용 온도 범위의 (65) 는 습윤 조건의 경우입니다.

체인 (스테인리스 핀)

사양	보통	저마찰 내마모			초저마찰 내마모	내충격		개략 질량
사양 기호	없음	LFW	LFG	LFB	ALF	DIA	DIY	kg/m
형번	**TPRF2040**	TPRF2040-LFW	TPRF2040-LFG	TPRF2040-LFB	TPRF2040-ALF	TPRF2040-DIA	TPRF2040-DIY	0.42 DIA:0.36 DIY:0.52

주) 1. 굵은 품종은 재고품, 가는 글자는 주문 생산품입니다.
2. 플라스틱 핀 사양은 제작할 수 없습니다.
3. 2008년 7월부터 널링 타입의 연결 핀은 D핀으로 바뀌었습니다..
4. 널링 타입과 D핀 타입의 연결은 가능합니다.

스프로켓

RF2040S 스프로켓 (산출 톱니수 19 개 이상) 을 사용하십시오 .

레일 …225, 226, 245p 참조 리턴부품 …239 ~241p 참조 성능선도 …347p 참조

●TPRF2060

TPRF2060의 특징

1. RF2060와 같은 피치에 플리스틱제 플레이트를 장착한 반송용 체인입니다.
2. RF2060S 스프로켓 (톱니수 19개 이상) 을 사용할 수 있습니다.

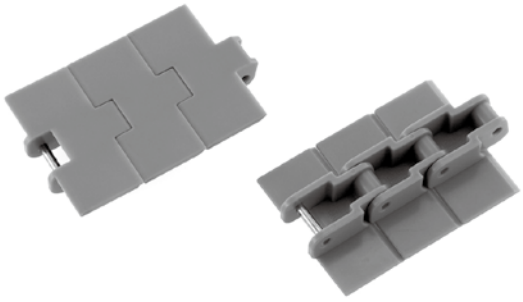

평면도

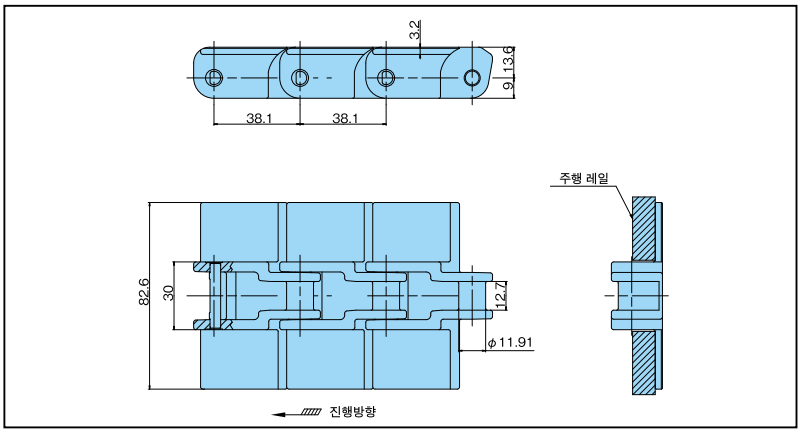

●체인 형번 표시 예

형식	체인 피치		사양 기호
TPRF	2060	—	LFB

※문자 · 기호의 사이는 스페이스를 좁혀 써 주십시오.

●연결 핀

1. SUS304제D핀
   형번 : RSP60-SUS-JPD

사양 대응 일람표

사양		표준 시리즈						고기능 시리즈								
		보통	저마찰 내마모			초저마찰 내마모	저마찰	내열 고속	저마찰 내마모	고속	내약품	전도	내충격		항균 항곰팡이	금속 검지
사양 기호		없음	LFW	LFG	LFB	ALF	WR	KV150,180,250	HG	HS	Y	E	DIA	DIY	MWS	MPD/MPW
외관색		그레이	화이트	그린	브라운	라이트 블루	다크 그린	블랙	네이비 블루	크림	무광 화이트	블랙	크림	그린	크림	블랙
허용 장력 kN {kgf}		0.88{90}						—	0.88 {90}	—	0.44 {45}	0.62 {63}	0.69 {70}		0.88 {90}	—
허용 속도	윤활 있음	60						—	60	—	60		—	60		—
	윤활 없음							—		—	60					—
사용 온도 범위		−20 ~ 80	−20 ~ (65) 80			−20 ~ 80		—	−20 ~ (65) 80	—	−20 ~ 80				−20 ~ (65) 80	—
TPRF2060		△	△	△	△	△	△	×	△	×	△	△	△	△	△	—

주) 1. 체인 편성은 유니트 수+나머지 입니다. 1 유니트의 링크 수 : 80.
2. 「△」: 주문 생산품(견적 의뢰품) , 「×」: 제작불가. 「−」: 에 대해서는 당사에 문의해 주십시오.
3. 사용 온도 범위의 (65) 는 습윤 조건의 경우입니다.

체인 (스테인리스 핀)

사양	보통	저마찰 내마모			초저마찰 내마모	개략 질량
사양 기호	없음	LFW	LFG	LFB	ALF	kg/m
형번	TPRF2060	TPRF2060-LFW	TPRF2060-LFG	TPRF2060-LFB	TPRF2060-ALF	0.9

사양	항균 항곰팡이	내충격		개략 질량
사양 기호	MWS	DIA	DIY	kg/m
형번	TPRF2060-MWS	TPRF2060-DIA	TPRF2060-DIY	0.9 DIA:0.7 DIY:1.1

주) 1. 플라스틱 핀 사양은 제작할 수 없습니다.

스프로켓

RF2060S 스프로켓 (산출 톱니수 19 개 이상) 을 사용하십시오 .

레일 …225, 226, 245p 참조 리턴부품 …239 ~241p 참조 성능선도 …352p 참조

●TTPDH-Y



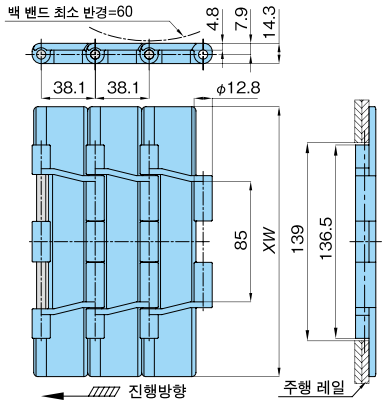

사양	보통	저마찰・내마모	저마찰	톱 플레이트 폭 XW	최대 허용 장력 kN{kgf}	개략 질량 kg/m
사양 분류	-	LFG	WR			
외관색	그레이	그린	다크 그린			
연결 핀	널링 핀					
형번	TTPDH1905Y	TTPDH1905Y-LFG	TTPDH1905Y-WR	190.5	1.67 {170}	2.5
	TTPDH2540Y	TTPDH2540Y-LFG	TTPDH2540Y-WR	254.0		3.0
	TTPDH3048Y	TTPDH3048Y-LFG	TTPDH3048Y-WR	304.8		3.3

주) 1. 플라스틱 핀 사양은 대응할 수 없습니다.
2. 톱 플레이트 폭이 254.0인 체인은 톱 플레이트 폭 컷 제품입니다.
3. 1 유니트의 링크 수= 80.

●TP-YS



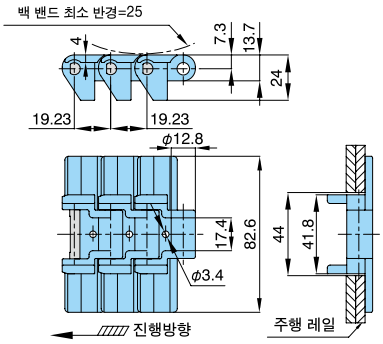

사양	저마찰	고속 반송	톱 플레이트 폭	최대 허용 장력 kN{kgf}	개략 질량 kg/m
사양 분류	WR	HS			
외관색	다크 그린	크림			
연결 핀	D 핀				
형번	TP-YS32-WR	TP-YS32-HS	82.6	0.83 {85}	1.3

주) 1. 플라스틱 핀 사양은 대응할 수 없습니다.
2. 1 유니트의 링크 수= 160.

●TP-YST



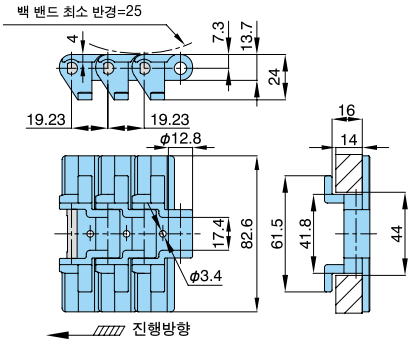

사양	저마찰	고속 반송	톱 플레이트 폭	최대 허용 장력 kN{kgf}	개략 질량 kg/m
사양 분류	WR	HS			
외관색	다크 그린	크림			
연결 핀	D 핀				
형번	TP-YST32-WR	TP-YST32-HS	82.6	0.83 {85}	1.4

주) 1. 플라스틱 핀 사양은 대응할 수 없습니다.
2. 1 유니트의 링크 수= 160.

플라스틱 톱 체인 TTUP형

〈곡선반송용〉

TTUP형의 특징

1. 곡선반송용 플라스틱 톱 체인의 표준 타입. 간단 구조로 세척도 용이합니다.
2. TPS형이나 TPU형 등과 동일 스프로켓을 사용할 수 있습니다. 부품의 공용화도 가능합니다.

●스테인리스 핀 타입



●플라스틱 핀 타입

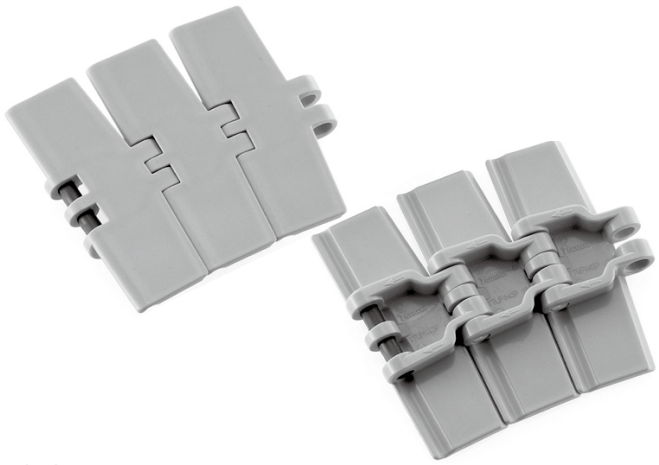

평면도

TTUP826（아래 이외의 사양）, TTUP1143, TTUP1905

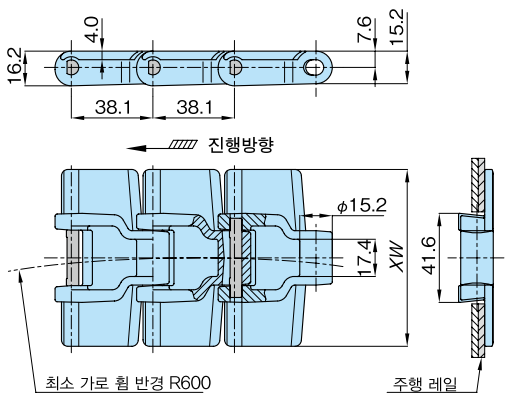

TTUP826-DIA, DIY, MWS

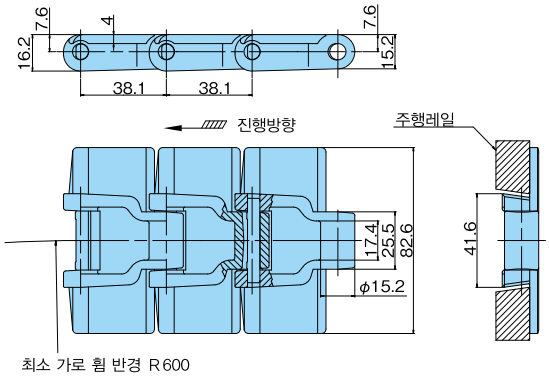

평면도

TTUP826P（아래 이외의 사양）, TTUP1143P

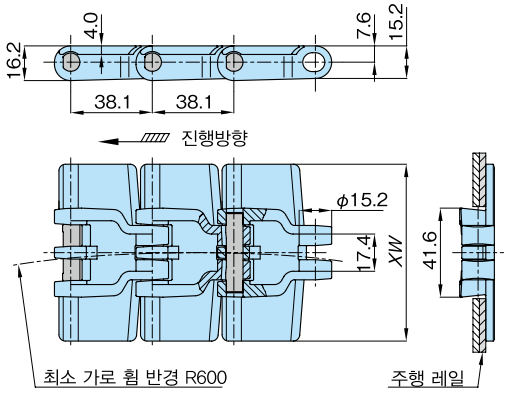

TTUP826P-DIY, MPW

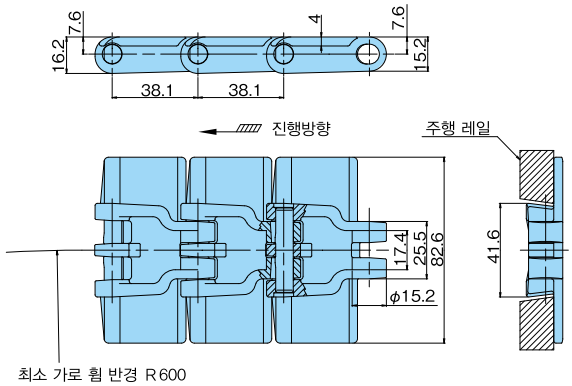

●체인 형번 표시 예

형 식	플레이트 폭	플라스틱 핀 기호		사양기호
TTUP	826	P	—	ALF

※플라스틱 핀 사양일 때 "P"를 기입
※문자 · 기호 사이는 스페이스를 좁혀 써 주십시오.

● 연결 핀

1. SUS304제 D핀
   형번 : TTUP-SUS-JPD
2. 특수 엔지니어링 플라스틱제 D핀/오렌지 색
   형번 : TTUP-PLA-JPD

사양 대응 일람표

사양		표준 시리즈						고기능 시리즈											
		보통	저마찰 내마모			초저마찰 내마모	저마찰	내열 고속			저마찰 내마모	고속	내약품	전도	내충격		항균 항곰팡이	금속 검지	
사양 기호		없음	LFW	LFG	LFB	ALF	WR	KV150	KV180	KV250	HG	HS	Y	E	DIA	DIY	MWS	MPD	MPW
외관색		그레이	화이트	그린	브라운	라이트 블루	다크 그린	블랙			네이비 블루	크림	무광 화이트	블랙	크림	그린	크림	블랙	
허용 장력 kN{kgf}	스테인리스 핀	1.08{110}						–	–	–	1.08{110}	–	0.54{55}	0.76{77}	0.83{85}		1.08{110}	–	–
	플라스틱 핀	0.88{ 90}						–	–	–	0.88{90}	–	–	0.62{63}	–	0.69{70}	0.88{90}	–	0.34{35}
허용 속도 m/min	윤활 있음	100						–	–	–	100	–	100		–	100		–	50
	윤활 없음	50						–	–	–	50	–	–	50				–	50
사용 온도 범위℃	스테인리스 핀	−20 ~ 80	−20 ~ (65) 80			−20 ~ 80		–	–	–	−20 ~ (65) 80	–	−20 ~ 80				−20 ~ (65) 80	–	–
	플라스틱 핀	−20 ~ (60) 80						–	–	–	−20 ~ (60) 80	–	–	−20 ~ (60) 80	–	−20 ~ (60) 80		–	−20 ~ 60
스테인리스 핀	TTUP826	●	○	●	●	●	●	△	△	×	○	–	△	△	△	△	△	–	–
	TTUP1143	●	○	●	●	●	●	×	×	×	○	–	△	△	△	△	△	–	–
	TTUP1905	●	○	●	●	○	○	×	×	×	△	–	△	△	△	△	△	–	–
플라스틱 핀	TTUP826P	●	○	●	●	●	●	×	×	×	○	×	×	△	×	△	△	×	△
	TTUP1143P	●	○	●	●	●	●	×	×	×	○	×	×	△	×	△	△	×	△

주) 1. 체인 편성은 유니트 수+나머지 입니다. 1 유니트의 링크 수 : 80.
2. 「●」: 재고품, 「○」: 주문 생산품, 「△」: 주문 생산품(견적 의뢰품) , 「×」: 제작불가. 「−」: 에 대해서는 당사에 문의해 주십시오.
3. 플라스틱 연결 핀(연결용)만 오렌지색입니다. 플라스틱 본체 핀은 흰색입니다.
4. 사용 온도 범위의 ( ) 는 습윤 조건의 경우입니다.

체인 (스테인리스 핀)

사양	보통	저마찰 내마모			저마찰	톱 플레이트 폭	개략 질량
사양 기호	없음	LFW	LFG	LFB	WR	XW	kg/m
형번	**TTUP826**	TTUP826-LFW	**TTUP826-LFG**	**TTUP826-LFB**	TTUP826-WR	82.6	1.0
	TTUP1143	TTUP1143-LFW	**TTUP1143-LFG**	**TTUP1143-LFB**	TTUP1143-WR	114.3	1.1
	TTUP1905	TTUP1905-LFW	**TTUP1905-LFG**	**TTUP1905-LFB**	TTUP1905-WR	190.5	1.6

사양	초저마찰 내마모	저마찰 내마모	내충격		톱 플레이트 폭	개략 질량
사양 기호	ALF	HG	DIA	DIY	XW	kg/m
형번	**TTUP826-ALF**	TTUP826-HG	TTUP826-DIA	TTUP826-DIY	82.6	1.0 DIA:0.85 DIY:1.20
	TTUP1143-ALF	TTUP1143-HG	TTUP1143-DIA	TTUP1143-DIY	114.3	1.1 DIA:0.95 DIY:1.35
	TTUP1905-ALF	TTUP1905-HG	TTUP1905-DIA	TTUP1905-DIY	190.5	1.6 DIA:1.35 DIY:1.95

체인 (플라스틱 핀)

사양	저마찰 내마모			저마찰	초저마찰 내마모	저마찰 내마모	톱 플레이트 폭	개략 질량
사양 기호	LFW	LFG	LFB	WR	ALF	HG	XW	kg/m
형번	TTUP826P-LFW	**TTUP826P-LFG**	**TTUP826P-LFB**	TTUP826P-WR	**TTUP826P-ALF**	TTUP826P-HG	82.6	0.7
	TTUP1143P-LFW	**TTUP1143P-LFG**	**TTUP1143P-LFB**	TTUP1143P-WR	**TTUP1143P-ALF**	TTUP1143P-HG	114.3	0.8

주) 1. 굵은 글자는 재고품, 가는 글자는 주문 생산품입니다.
2. 플라스틱 연결 핀(연결용)만 오렌지색입니다. 플라스틱 본체 핀은 흰색입니다.
3. 2008년 10월부터 TTUP826의 링크 형태가 변경되었습니다. (항균・항곰팡이 사양, 내충격 사양은 제외)
4. 모델 체인지품과 기존품은 연결할 수 없습니다. 교환할 경우는 체인 1개 단위로 교환하십시오.

스프로켓 …121, 122p 참조 레일 …225, 226, 245p 참조 리턴부품 …239 ~241p 참조 성능선도 …347p 참조

플라스틱 톱 체인 TTUPH형

〈곡선 반송용〉

TTUPH형의 특징

1. 전후의 링크의 틈을 줄이는 빗살 모양 플레이트를 채택. 페트병이나 디저트 컵 등의 불안정한 용기의 반송에 최적입니다.
2. 플레이트 상면의 평탄도를 향상. 용기의 덜걱거림, 전도 방지에 효과적입니다.
3. TTUP형과 동일한 기본 치수를 채택. 체인의 교체에만 용기의 안정한 반송이 가능합니다.
4. 플레이트 양 끝은 작은 면취. 플레이트에서 플레이트로 수평 이동 시, 스무스하게 환승이 가능합니다.

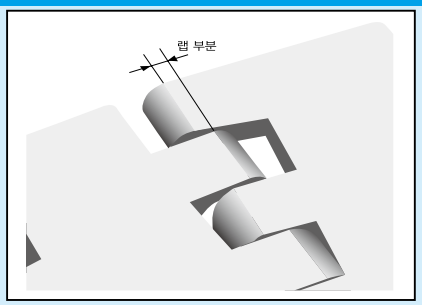

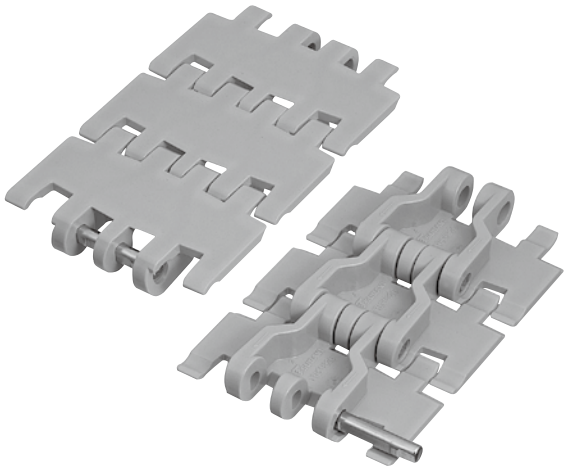

평면도

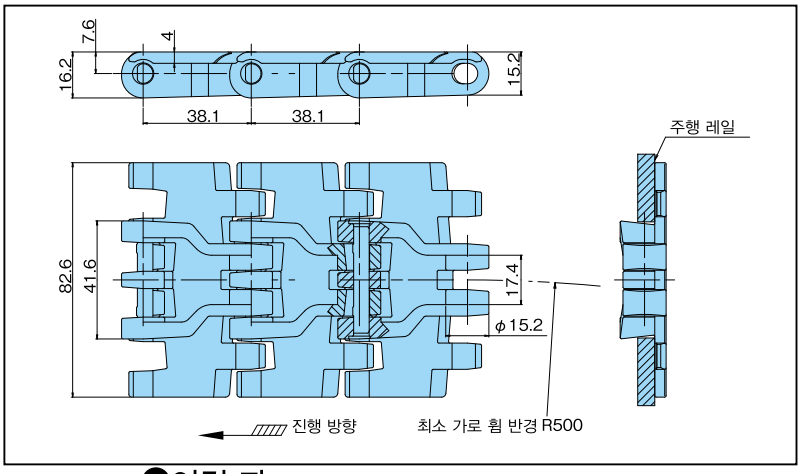

●체인 형번 표시 예

형 식	플레이트 폭	사양 기호
TTUPH	826	— ALF

※문자 · 기호의 사이는 스페이스를 좁혀 써 주십시오.

●연결 핀

1. SUS304제D핀
   형번 : TTUP-SUS-JPD

사양 대응 일람표

사양	표준 시리즈						고기능 시리즈											
	보통	저마찰 내마모			초저마찰 내마모	저마찰	내열 고속			저마찰 내마모	고속	내약품	전도	내충격		항균 항곰팡이	금속 검지	
사양 기호	없음	LFW	LFG	LFB	ALF	WR	KV150	KV180	KV250	HG	HS	Y	E	DIA	DIY	MWS	MPD	MPW
외관색	그레이	화이트	그린	브라운	라이트 블루	다크 그린	블랙			네이비 블루	크림	무광 화이트	블랙	크림	그린	크림	블랙	
허용 장력 kN{kgf}	1.08{110}						–	–	–	1.08 {110}	–	0.54 {55}	0.76 {77}	–	–	1.08 {110}	–	–
허용 속도 m/min 윤활 있음	100						–	–	–	100	–	100		–	–	100	–	–
허용 속도 m/min 윤활 없음	50						–	–	–	50	–	50		–	–	50	–	–
사용 온도 범위 ℃	−20 ~ 80	−20 ~ (65) 80			−20 ~ 80		–	–	–	−20 ~ (65) 80	–	−20 ~ 80		–	–	−20 ~ (65) 80	–	–
TTUPH	○	○	●	●	●	△	×	×	×	△	×	△	△	–	–	△	–	×

주) 1. 체인 편성은 유니트 수+나머지 입니다. 1 유니트의 링크 수 : 80.
2. 「●」: 재고품, 「○」: 주문 생산품, 「△」: 주문 생산품(견적 의뢰품) , 「×」: 제작불가. 「–」: 에 대해서는 당사에 문의해 주십시오.
3. 사용 온도 범위의 (65) 는 습윤 조건의 경우입니다.

체인 (스테인리스 핀)

사양	보통	저마찰 · 내마모			초저마찰 내마모	개략 질량 kg/m
사양 기호	없음	LFW	LFG	LFB	ALF	
형번	TTUPH826	TTUPH826-LFW	**TTUPH826-LFG**	**TTUPH826-LFB**	**TTUPH826-ALF**	1.0

주) 1. 굵은 글자는 재고품, 가는 글자는 주문 생산품입니다.
2. 플라스틱 핀 사양은 제작할 수 없습니다.

스프로켓 …121, 122p 참조 레일 …225, 226, 245p 참조 리턴부품 …239 ~241p 참조 성능선도 …347p 참조

TTUP(T)-M형의 특징

마그네틱 레일과 조합해서, 곡선부의 들뜸을 방지합니다.

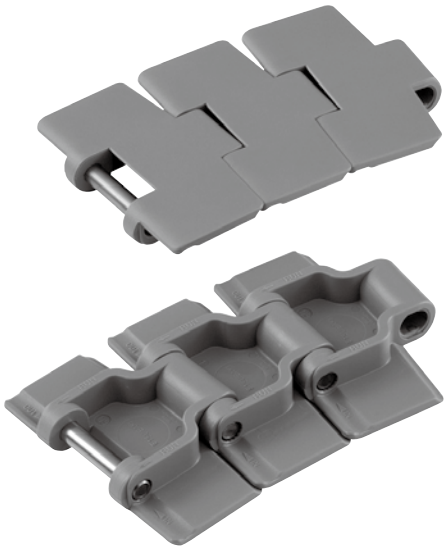

평면도

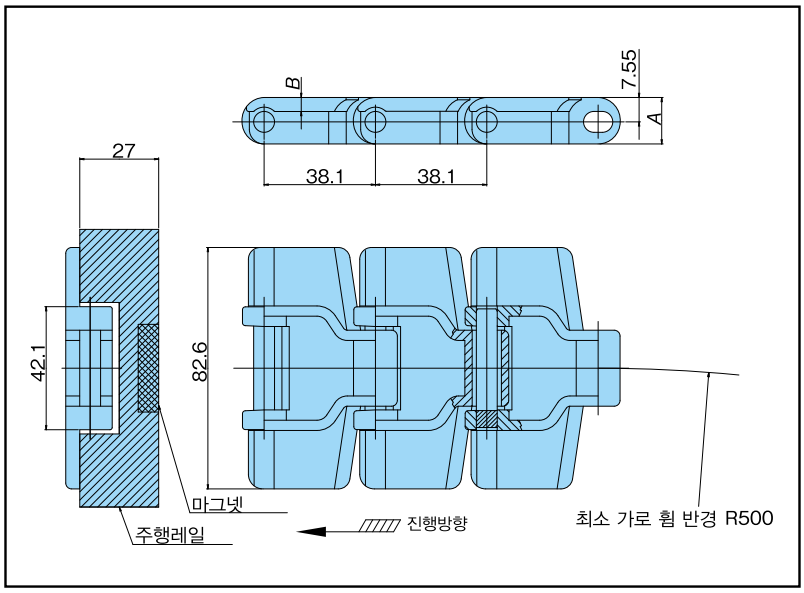

●체인 형번 표시 예

형 식	플레이트 폭	형 식		사양 기호
TTUP	826	M	—	LFB

※문자 · 기호의 사이는 스페이스를 좁혀 써 주십시오.

체인 (스테인리스 핀)

형번	링크 높이 A	플레이트 너비 B	톱 플레이트		최대 허용 장력 kN{kgf}	개략 질량 kg/m	사용 온도 범위 ℃	허용 속도 m/min	
			재질	색				윤활 있음	윤활 없음
TTUP826M-LFB	15.1	4.0	저마찰 폴리아세탈	브라운	0.98{100}	1.05	−20 ~ (65) 80	100	50
TTUPT826M-LFB	15.9	4.8				1.15			

주) 1. 재고품입니다. 1 유니트의 링크 수 : 80.
2. 납입된 편성은 유니트 수+나머지 입니다.
3. 사양은 저마찰 내마모의 LFB에만 대응합니다.
4. 연결 핀 단독으로는 판매하지 않습니다.
5. 플라스틱 핀 사양은 제작할 수 없습니다.
6. 곡선부의 마그넷 레일에 대해서는 당사로 문의하십시오.
7. 사용 온도 범위의 (65) 는 습윤 조건의 경우입니다.

스프로켓 …121, 122p 참조 레일 …225, 226, 245p 참조 리턴부품 …239 ~241p 참조 성능선도 …347p 참조

TTUPS형의 특징

1. TTUP형보다 큰 허용 장력(약 1.8배)로, 더 큰 부하가 걸리는 용도에 적절합니다.
2. 큰 톱 플레이트 폭. 대형의 반송물에도 효과적입니다.

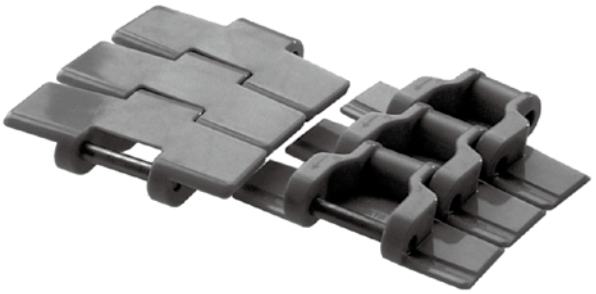

평면도

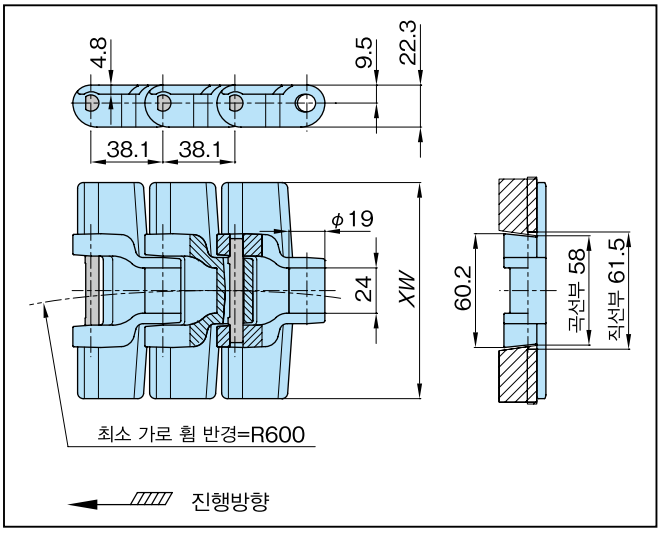

●체인 형번 표시 예

형 식	플레이트 폭	사양 기호
TTUPS	1143	– LFG

※문자 · 기호의 사이는 스페이스를 좁혀 써 주십시오.

사양 대응 일람표

사양	표준 시리즈						고기능 시리즈							
	보통	저마찰 내마모			초저마찰 내마모	저마찰	내열 고속	저마찰 내마모	고속	내약품	전도	내충격	항균 항곰팡이	금속 검지
사양 기호	없음	LFW	LFG	LFB	ALF	WR	KV150 KV180 KV250	HG	HS	Y	E	DIA/ DIY	MWS	MPD/ MPW
외관색	그레이	화이트	그린	브라운	라이트 블루	다크 그린	블랙	네이비블루	크림	무광 화이트	블랙	크림/ 그린	크림	블랙
허용 장력 kN{kgf}	1.96 {200}	–	1.96 {200}	–	–	1.96 {200}	–	1.96 {200}	–	–	–	–	–	–
허용 속도 m/min 윤활 있음	90	–	90	–	–	90	–	90	–	–	–	–	–	–
허용 속도 m/min 윤활 없음	40	–	40	–	–	40	–	40	–	–	–	–	–	–
사용 온도 범위℃	−20 ~ 80	–	−20 ~ (65) 80	–	–	−20 ~ 80	–	−20 ~ (65) 80	–	–	–	–	–	–
TTUPS1143	△	–	○	–	–	△	×	△	×	×	–	×	–	×
TTUPS1270	△	–	○	–	–	△	×	△	×	×	–	×	–	×
TTUPS1524	△	–	○	–	–	△	×	△	×	×	–	×	–	×
TTUPS1905	△	–	○	–	–	△	×	△	×	×	–	×	–	×

주) 1.「○」: 주문 생산품,「△」: 주문 생산품(견적 의뢰품) ,「×」: 제작불가.「–」: 에 대해서는 당사에 문의해 주십시오.
2. 사용 온도 범위의 (65) 는 습윤 조건의 경우입니다.
3. 1 유니트의 링크 수= 80.

체인 (스테인리스 핀)

사양	저마찰 내마모	플레이트 폭	개략 질량
사양 기호	LFG	XW	kg/m
형번	TTUPS1143-LFG	114.3	1.9
	TTUPS1270-LFG	127.0	2.0
	TTUPS1524-LFG	152.4	2.1
	TTUPS1905-LFG	190.5	2.3

주) 1. 주문생산품 입니다.
2. 2005년 6월 까지 발매했던 UTD-S 널링 핀 사양과 TTUPS와의 연결은 불가능합니다.
3. 플라스틱 핀 사양은 대응할 수 없습니다.
4. 톱 플레이트 폭이 127.0 및 152.4의 체인은 톱 플레이트 폭 컷 제품입니다.

스프로켓 …126p 참조 레일 …225, 226, 245p 참조 리턴부품 …239 ~241p 참조 성능선도 …347p 참조

플라스틱 톱 체인 TTUPM-P형

〈곡선 반송용〉

TTUPM-P형의 특징

1. 체인 피치 12.7mm을 채택. 컨베이어의 저소음화나 환승부의 공간 절약에 효과적입니다.
2. 톱 플레이트 폭 50mm을 채택. 작은 물체 반송에 최적입니다.

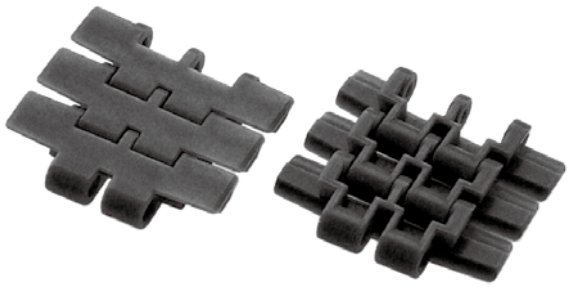

평면도

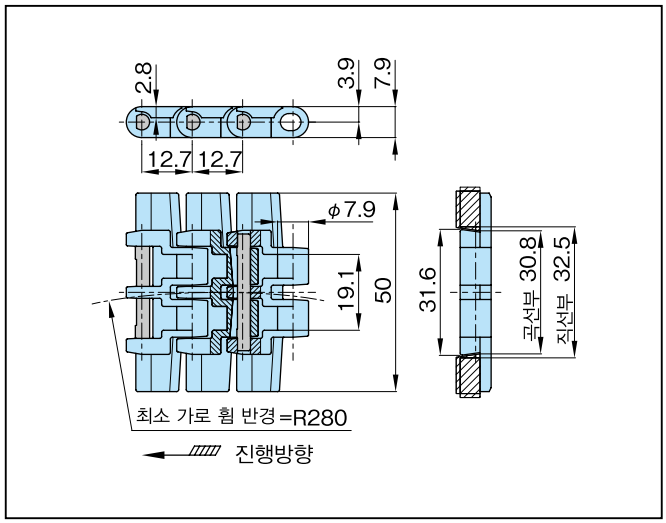

●체인 형번 표시 예

형 식	플레이트 폭	플라스틱 핀 기호		사양 기호
TTUPM	500	P	—	LFB

※문자 · 기호의 사이는 스페이스를 좁혀 써 주십시오.

사양 대응 일람표

사양	표준 시리즈						고기능 시리즈							
	보통	저마찰 내마모			초저마찰 내마모	저마찰	내열 고속	저마찰 내마모	고속	내약품	전도	내충격	항균 항곰팡이	금속 검지
사양 기호	없음	LFW	LFG	LFB	ALF	WR	KV150 KV180 KV250	HG	HS	Y	E	DIA/ DIY	MWS	MPD/ MPW
외관색	그레이	화이트	그린	브라운	라이트 블루	다크 그린	블랙	네이비 블루	크림	무광 화이트	블랙	크림/ 그린	크림	블랙
허용 장력 kN{kgf}	0.25 {25}						–	0.25 {25}	–	–	–	–	–	–
허용 속도 m/min 윤활 있음	60						–	60	–	–	–	–	–	–
허용 속도 m/min 윤활 없음	40						–	40	–	–	–	–	–	–
사용 온도 범위℃	−20 ~ (60) 80						–	−20 ~ (60) 80	–	–	–	–	–	–
TTUPM500P	△	△	△	●	△	△	×	△	×	×	–	–	–	×

주) 1.「●」: 재고품,「△」: 주문 생산품(견적 의뢰품),「×」: 제작불가.「–」: 에 대해서는 당사에 문의해 주십시오.
2. 사용 온도 범위의 (60) 는 습윤 조건의 경우입니다.
3. 1 유니트의 링크 수= 240. (2013년 1 유니트의 링크 수가 변화하였습니다.)

체인 (플라스틱 핀)

사양	저마찰 내마모	플레이트 폭	개략 질량
사양 기호	LFB		kg/m
형번	**TTUPM500P-LFB**	50	0.3

주) 재고품입니다.

●스프로켓

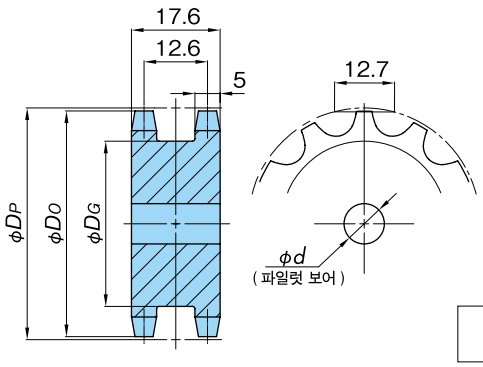

형번	톱니 수	피치 원 직경 DP	외경 DO	홈 직경 DG	축 홀 직경 d 파일럿 보어	축 홀 직경 d 최대	개략 질량 kg	재질
TTUPM1100T	11	45.1	45.0	32	8	20	0.03	초고분자량 폴리에틸렌 (녹색색)
TTUPM1300T	13	53.1	53.3	40		25	0.04	
TTUPM1500T	15	61.1	61.4	48		30	0.05	

주) 1.사용 온도 범위는 − 20 ~ 60℃입니다.60℃를 넘는 경우, 스테인리스제 (주문 생산품) 을 사용하십시오.

베어링 …225, 226, 245p 참조
리턴부품 …239 ~241p 참조
설계선도 …347p 참조

플라스틱 톱 체인 TTUPM-PC형

〈곡선 반송용〉

TTUPM-PC형의 특징

1. 체인 피치 12.7mm을 채택. 컨베이어의 저소음화나 환승부의 공간 절약에 효과적입니다.
2. 톱 플레이트 폭 48.5mm를 채택. 작은 물체 반송물에 최적입니다.



평면도

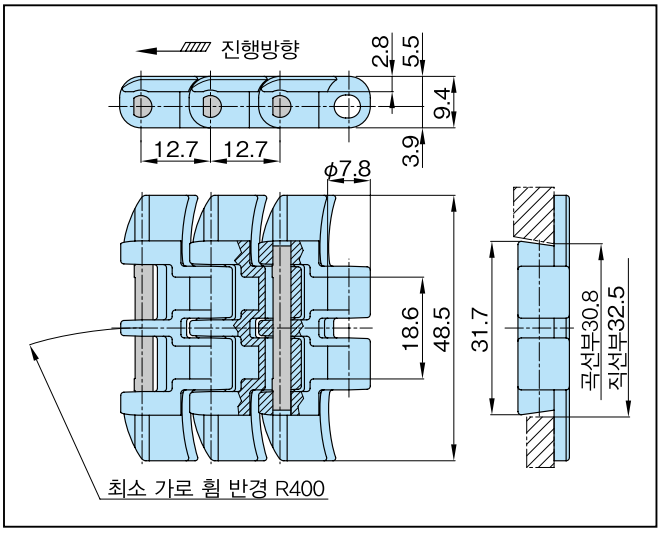

●체인 형번 표시 예

형 식	플레이트 폭	플라스틱 핀 기호	형식		사양 기호
TTUPM	485	P	C	—	LFB

※문자 · 기호의 사이는 스페이스를 좁혀 써 주십시오.

체인 (플라스틱 핀)

형번	플레이트 폭	톱 플레이트		최대 허용 장력 kN{kgf}	개략 질량 kg/m	사용 온도 범위 ℃	허용 속도 m/min	
		재질	색				윤활 있음	윤활 없음
TTUPM485PC-LFB	48.5	저마찰 내마모 LFB	브라운	0.25{25}	0.3	− 20 ~ (60)80	60	40

주) 1. 그 외의 사양 대응 가능 여부는 당사로 문의하십시오.
2. 사용 온도 범위의 (60) 는 습윤 조건의 경우입니다.
3. 1 유니트의 링크 수=240.

스프로켓 …138p 참조 레일 …225, 226, 245p 참조 리턴부품 …239 ~241p 참조 성능선도 …347p 참조

MEMO

플라스틱 톱 체인 TPU형

〈곡선 반송용〉

TPU형의 특징

1. 들뜸 방지 어태치먼트 부착 곡선용 체인. 코너부나 상승, 하강 컨베이어에서의 들뜸이나 리턴측에서의 플레이트면의 흠집을 방지합니다.
2. TPS형이나 TTUP등과 동일 스프로켓을 사용할 수 있습니다. 부품의 고용화가 가능합니다.
3. 플라스틱제 연결 핀도 라인업. 전체 수지이기 때문에, 경량으로 취급이 용이합니다. 또한 물 윤활 할 경우 스테인리스 핀 사양보다 긴 수명을 기대할 수 있습니다.

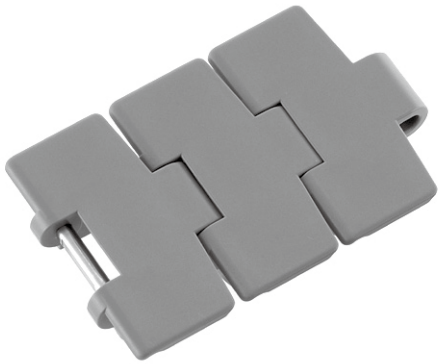



평면도

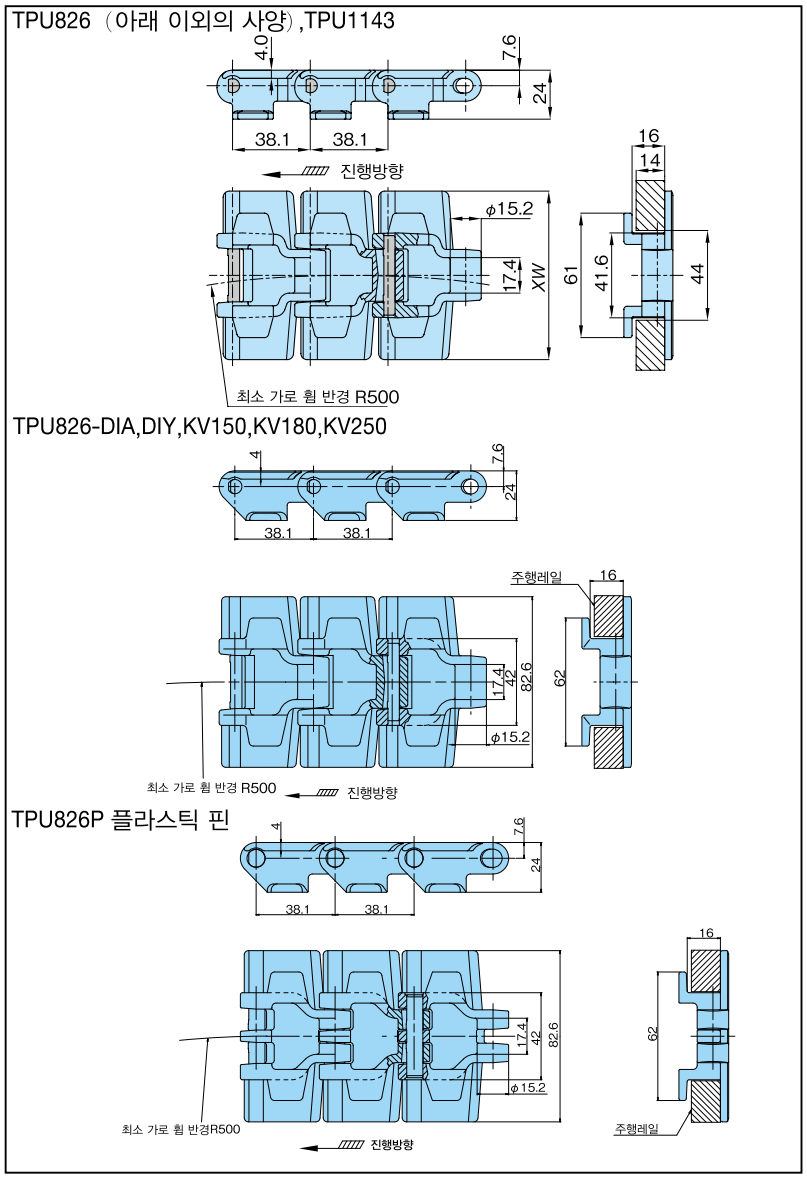

●체인 형번 표시 예

형 식	플레이트 폭	플라스틱 핀 기호		탭		사양 기호
TPU	826	P	—	T	—	LFB

※플라스틱 핀 사양의 경우만 "P"를 기입.
※문자 · 기호의 사이는 스페이스를 좁혀 써 주십시오.

●연결 핀

1. SUS304제D핀
   형번 : TPU-SUS-JPD

2. 특수 엔지니어링 플라스틱제 D 핀/오렌지색
   형번 : TPS-PLA-JPD

사양 대응 일람표

사양		표준 시리즈						고기능 시리즈											
		보통	저마찰 내마모			초저마찰 내마모	저마찰	내열 고속			저마찰 내마모	고속	내약품	전도	내충격		항균 항곰팡이	금속 검지	
사양 기호		없음	LFW	LFG	LFB	ALF	WR	KV150	KV180	KV250	HG	HS	Y	E	DIA	DIY	MWS	MPD	MPW
외관색		그레이	화이트	그린	브라운	라이트 블루	다크 그린	블랙			네이비 블루	크림	무광 화이트	블랙	크림	그린	크림	블랙	
허용 장력 kN{kgf}	스테인리스 핀	0.98 {100}										0.9 {92}	0.49 {50}	0.69 {70}	0.78 {80}		0.98 {100}	–	–
	플라스틱 핀	0.88{90}						–	–	–	0.88 {90}	–	–	–	–	–	–	–	
허용 속도 m/min	윤활 있음	100						–	200		100	–	100		–	100		–	–
	윤활 없음	50						200			50	230	50					–	–
사용 온도 범위 ℃	스테인리스 핀	−20 ~ 80	−20 ~ (65) 80			−20 ~ 80		−20 ~ 150	−20 ~ 180	−20 ~ 250	−20 ~ (65) 80	−20 ~ 50	−20 ~ 80				−20 ~ (65) 80	–	–
	플라스틱 핀	−20 ~ (60) 80						–	–	–	–	–	–	–	–	–	–	–	–
TPU826-T		●	○	●	●	○	○	△	△	△	△	△	△	△	△	△	○	–	–
TPU826P-T		△	○	○	○	○	△	×	×	×	△	×	×	–	×	–	–	×	×
TPU1143-T		●	△	○	○	○	△	×	×	×	△	×	–	–	–	–	–	–	–

주) 1. 체인 편성은 유니트 수+나머지 입니다. 1 유니트의 링크 수 : 80.
2. 「●」: 재고품, 「○」: 주문 생산품, 「△」: 주문 생산품(견적 의뢰품) , 「×」: 제작불가. 「–」: 에 대해서는 당사에 문의해 주십시오.
3. 플라스틱 연결 핀(연결용)만 오렌지색입니다. 플라스틱 본체 핀은 흰색입니다.
4. 사용 온도 범위의 ( ) 는 습윤 조건의 경우입니다.

체인 (스테인리스 핀)

사양	보통	저마찰 내마모			초저마찰 내마모	플레이트 폭 XW	개략 질량 kg/m
사양 기호	없음	LFW	LFG	LFB	ALF		
형번	**TPU826-T**	TPU826-T-LFW	**TPU826-T-LFG**	**TPU826-T-LFB**	TPU826-T-ALF	82.6	1.0
	TPU1143-T	TPU1143-T-LFW	TPU1143-T-LFG	TPU1143-T-LFB	TPU1143-T-ALF	114.3	1.2

사양	저마찰	내충격		내열 고속	플레이트 폭 XW	개략 질량 kg/m
사양 기호	WR	DIA	DIY	KV150, 180, 250		
형번	TPU826-T-WR	TPU826-T-DIA	TPU826-T-DIY	TPU826-T-KV150 TPU826-T-KV180 TPU826-T-KV250	82.6	1.0 DIA:0.85 DIY:1.20

체인 (플라스틱 핀)

사양	저마찰 내마모			초저마찰 내마모	개략 질량 kg/m
사양 기호	LFW	LFG	LFB	ALF	
형번	TPU826P-T-LFW	TPU826P-T-LFG	TPU826P-T-LFB	TPU826P-T-ALF	0.8

주) 1. 굵은 글자는 재고품, 가는 글자는 주문 생산품입니다.
2. 2008년 10월부터 스테인리스 핀 타입(플레이트 폭82.6) 들뜸 방지 어태치먼트의 형상을 변경하고, 모델을 변경했습니다.
플라스틱 핀 타입은 변경되지 않았습니다.
3. 모델 변경품과 기존품은 연결할 수 있습니다.

스프로켓 …121, 122p 참조 레일 …225, 226, 245p 참조 리턴부품 …239 ~241p 참조 성능선도 …347p 참조

플라스틱 톱 체인 TPU-LH형

〈곡선 반송용〉

TPU-LH형의 특징

1. TPU형보다 링크 높이가 낮고, 콤팩트한 레이아웃이 가능합니다.
2. 플레이트 폭도 TPU형보다 큰 114.3mm. 약간 큰 반송물에도 활용할 수 있습니다.



평면도

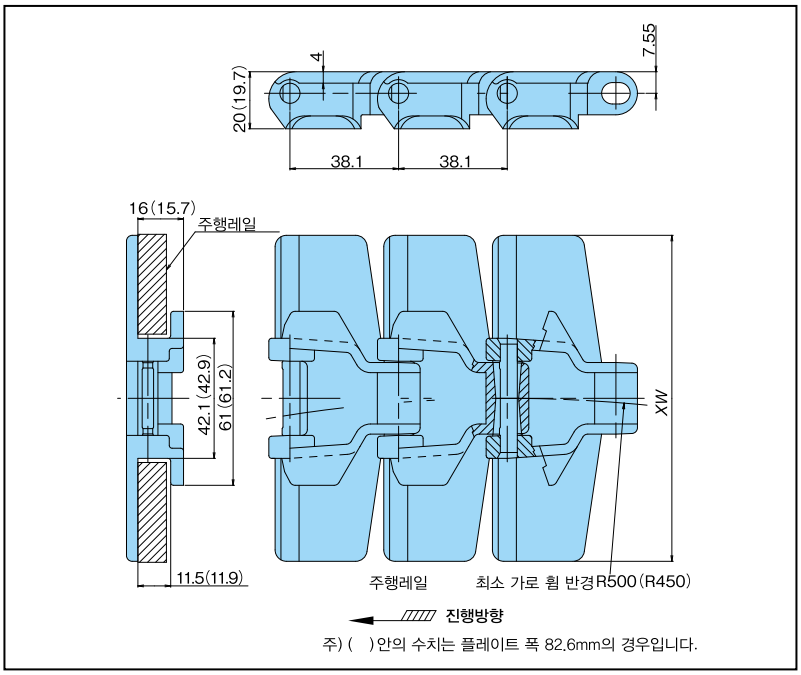

●체인 형번 표시 예

(*XW*=82.6)

형 식	탭 부착	플레이트 폭	사양 기호
TP－880	TAB	K325	LFB

325＝3.25inch
＝82.6

※문자 · 기호의 사이는 스페이스를 좁혀 써 주십시오.

(*XW*=114.3)

형 식	플레이트 폭	형 식	탭 부착	사양 기호
TPU	1143	LH	T	LFB

※문자 · 기호의 사이는 스페이스를 좁혀 써 주십시오.

체인 (스테인리스 핀)

형번	톱 플레이트			최대 허용 장력	개략 질량	사용 온도 범위	허용 속도 m/min	
	폭 XW	재질	색	kN{kgf}	kg/m	℃	윤활 있음	윤활 없음
TPU1143-LH-T-LFB	114.3	저마찰 폴리아세탈	브라운	0.98{100}	1.08	−20 ～ (65) 80	100	50
TP-880TAB-K325-LFB	82.6			1.08 {110}	1.0			
TP-880TAB-K325-LFG			그린					
TP-880TAB-K325-ALF		초저마찰 내마모 폴리아세탈	라이트 블루			−20 ～ 80		

주) 1. 굵은 글자는 재고품, 가는 글자는 1 유니트의 링크 수 : 80.
2. 납입된 편성은 유니트 수+나머지 입니다.
3. 사양은 저마찰 내마모의 LFB에만 대응합니다. (114.3mm폭 만)
4. 연결 핀 단독으로는 판매하지 않습니다. (114.3mm폭 만)
5. 플라스틱 핀 사양은 제작할 수 없습니다.
6. 사용 온도 범위의 (65) 는 습윤 조건의 경우입니다.

스프로켓 …121, 122p 참조 레일 …225, 226, 245p 참조 리턴부품 …239 ～241p 참조 성능선도 …347p 참조

플라스틱 톱 체인 TPUT-LH형

〈곡선 반송용〉

TPUT-LH형의 특징

1 . TPU형보다 링크 높이가 낮고, 콤팩트한 레이아웃이 가능합니다.
2 . TPU형보다 플레이트의 너비가 4.8mm로 크고, 플레이트가 마모되기 쉬운 용도로 적절합니다.

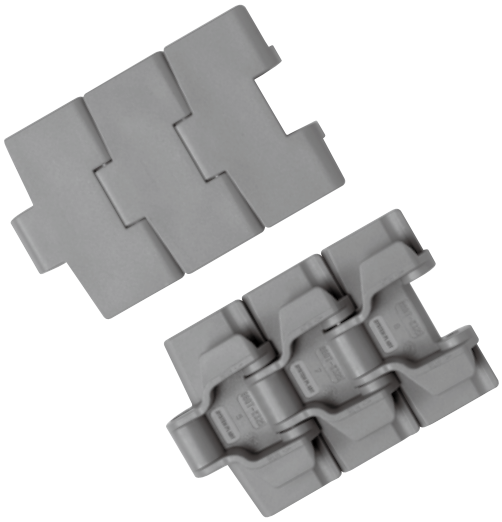

평면도

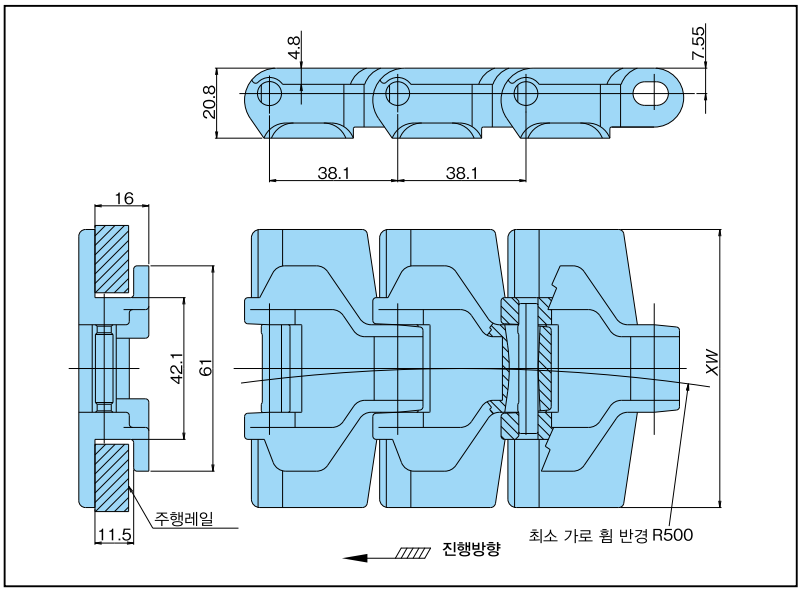

●체인 형번 표시 예

형 식	플레이트 폭	형 식	탭 부착	사양 기호
TPUT	826 —	LH —	T —	LFB

※문자 · 기호의 사이는 스페이스를 좁혀 써 주십시오.

체인 (스테인리스 핀)

형번	플레이트 폭 XW	톱 플레이트 재질	톱 플레이트 색	최대 허용 장력 kN{kgf}	개략 질량 kg/m	사용 온도 범위 ℃	허용 속도 m/min 윤활 있음	허용 속도 m/min 윤활 없음
TPUT826-LH-T-LFB	82.6	저마찰 폴리아세탈	브라운	0.98{100}	0.98	−20 ~ (65) 80	100	50
TPUT1143-LH-T-LFB	114.3				1.14			

주) 1. 재고품입니다. 1 유니트의 링크 수 : 80.
2. 납입된 편성은 유니트 수+나머지 입니다.
3. 사양은 저마찰 내마모의 LFB에만 대응합니다.
4. 연결 핀 단독으로는 판매하지 않습니다.
5. 플라스틱 핀 사양은 제작할 수 없습니다.
6. 사용 온도 범위의 (65) 는 습윤 조건의 경우입니다.

스프로켓 …121, 122p 참조 레일 …225, 226, 245p 참조 리턴부품 …239 ~241p 참조 성능선도 …347p 참조

TPUS형의 특징

1 . TPU형 보다 큰 허용 장력(약 2.2배). 더 큰 부하가 가해지는 용도로 적합합니다.
2 . 플레이트 폭도 크고, 큰 반송물에도 활용할 수 있습니다.

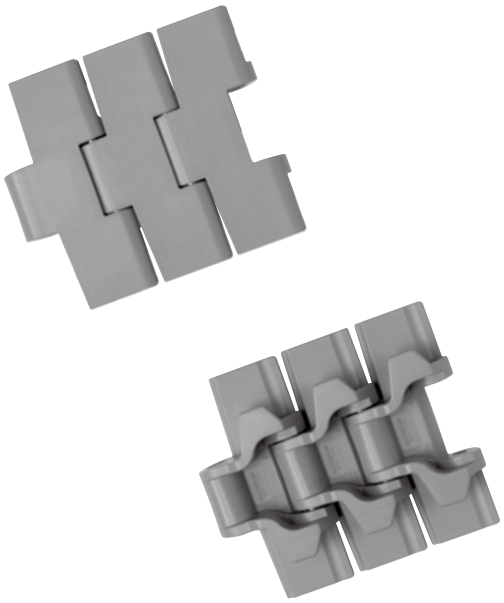

평면도

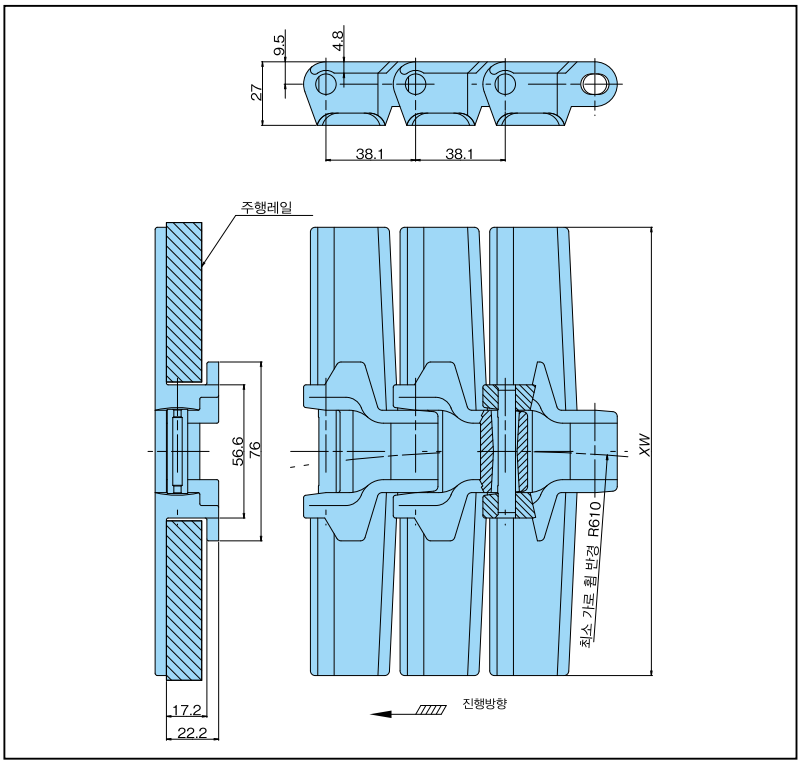

●체인 형번 표시 예

형 식	플레이트 폭	탭 부착	사양 기호
TPUS	1905	— T —	LFB

※문자 · 기호의 사이는 스페이스를 좁혀 써 주십시오.

체인 (스테인리스 핀)

형번	플레이트 폭 XW	톱 플레이트 재질	톱 플레이트 색	최대 허용 장력 kN{kgf}	개략 질량 kg/m	사용 온도 범위 ℃	허용 속도 m/min 윤활 있음	허용 속도 m/min 윤활 없음
TPUS1143-T-LFB	114.3	저마찰 폴리아세탈	브라운	2.16{220}	2.03	−20 ～ (65) 80	80	50
TPUS1905-T-LFB	190.5				2.46			
TPUS2540-T-LFB	254.0				2.87			
TPUS3048-T-LFB	304.8				3.41			

※곡선용 톱 체인형(MB206) 의 상당품입니다.

주) 1. 재고품입니다. 1 유니트의 링크 수 : 80.
2. 납입된 편성은 유니트 수+나머지 입니다.
3. 사양은 저마찰 내마모의 LFB에만 대응합니다.
4. 연결 핀 단독으로는 판매하지 않습니다.
5. 플라스틱 핀 사양은 제작할 수 없습니다.
6. 사용 온도 범위의 (65) 는 습윤 조건의 경우입니다.

스프로켓 …146p 참조 레일 …225, 226, 245p 참조 리턴부품 …239 ～241p 참조 성능선도 …348p 참조

TPUS형 체인용 스프로켓 · 아이들러 휠

적용 체인 TPUS형 TPUS-Y-T형, TPUS-LBP형, TPUS-Y-LAP형, TPSS형, TTUPS형

●스프로켓

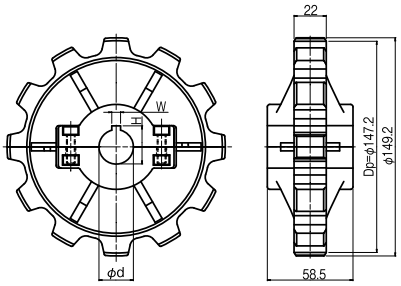

[사양]
형 태 : 분할형
재 질 : 볼트 / 스테인리스
너트 / 황동 +Ni 도금
본 체 / 강화 폴리아미드
외 관 색 : 블랙
키 : 신 JIS 키 홈



형번	톱니수	축 홀 직경 d	키 홈 W	키 홈 H	개략 질량 kg
TP-C12115T-SPR	12	30	8	33.3	0.37
TP-C12117T-SPR		40	12	43.3	0.34

주) 1. 재고품입니다.
2. 사용 온도 범위는 −20 ~ 80℃입니다.

●아이들러 휠

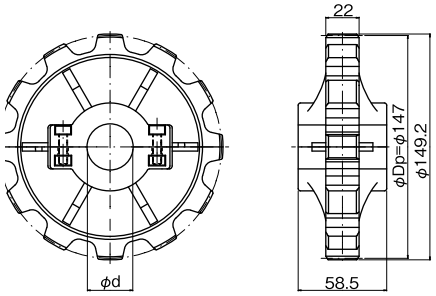

[사양]
형 태 : 분할형
재 질 : 볼트 / 스테인리스
너트 / 황동 +Ni 도금
본 체 / 폴리아미드
외 관 색 : 블랙

형번	톱니수	축 홀 직경 d	개략 질량 kg
TP-C12120T-IW	12	30	0.33
TP-C12122T-IW		40	0.30

주) 1. 재고품입니다.
2. 사용 온도 범위는 −20 ~ 80℃입니다.

●형번 표시 예

톱 체인 컴포넌트	코드		약식 기호
TP−C	**12115T**	—	**SPR**

SPR: 스프로켓
IW: 아이들러 휠

※문자 · 기호의 사이는 스페이스를 좁혀 써 주십시오.

●주문 기입 예

형번	수량	단위
TP-C12115T-SPR	1	K

TTUPS-H형의 특징

1. 지금까지의 플라스틱 톱 체인보다 부서지기 어렵고, 톱 플레이트의 너비 9.8mm을 채택.
2. 연결 핀에는, D핀 형태를 채택하고, 핀 홀 부분의 핀과의 감합에 의한 균열의 발생이 없고, 점검 시에도 좌우 어느 부분에서도 핀의 분리 및 연결이 가능.



평면도

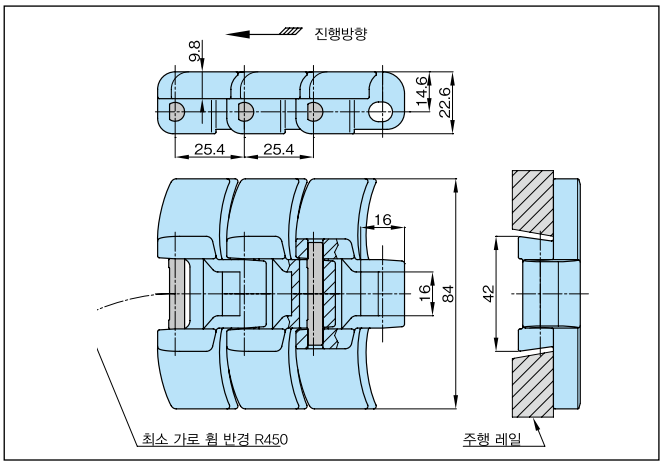

● 체인 형번 표시 예

형 식	플레이트 폭	형식		사양기호
TTUPS	840	H	—	G
	(840 = 84.0mm)			G : 보통사양 회색 B : 보통사양 청색

※문자 · 기호 사이는 공간을 넣으십시오.

● 연결 핀

1. SUS304제 D핀
   형번 : TTUP-SUS-JPD

체인 사양

사양		보통		개략 질량 kg/m
사양 기호		G	B	
외관색		그레이	블루	
허용 장력 kN{kgf}		1.08{110}		1.8
허용 속도 m/min	윤활 있음	100		
	윤활 없음	50		
사용 온도 범위℃		− 20 ~ 80		
형번		TTUPS840H-G	TTUPS840H-B	

주) 1. 재고품입니다.
2. 플라스틱 핀 사양은 제작할 수 없습니다.
3. 그 외의 사양 대응 가능 여부는 당사로 문의하십시오.
4. 1 유니트의 링크 수 =120.

스프로켓 …71, 148p 참조 레일 …225, 226, 245p 참조 리턴부품 …239 ~241p 참조 성능선도 …348p 참조

TTUPS-H형 체인용 스프로켓

스틸 제

적용 체인 TTUPS-H, BTC8H-M, BTM8H-M

축 홀 • 키 홈 가공품

● BT8H-12T25-CS

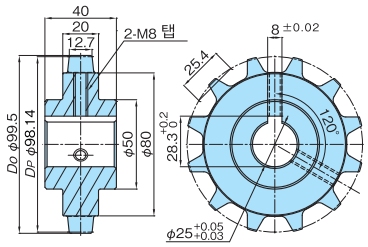

● BT8H-12T30-CS

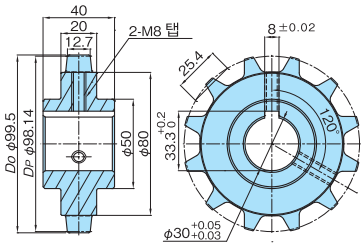

● BT8H-16T30-CS

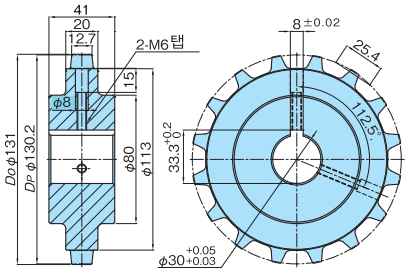

형번	톱니수	피치 원 직경 Dp	외경 Do	축 홀 직경 d	사용 샤프트	개략 질량 kg	재질	형태
BT8H-12T25-CS	12	98.14	99.5	φ 25	원형 25 연마 봉강	1.1	기계구조용 탄소강	일체형
BT8H-12T30-CS				φ 30	원형 30 연마 봉강	1.0		
BT8H-16T30-CS	16	130.2	131	φ 30	원형 30 연마 봉강	2.3		

주) 1 . 모든 형번 이 끝 경화를 처리하지 않았습니다.
2 . 재고품입니다.
3 . 상기 톱니 수, 제질 이외도 제작 가능합니다. 당사로 문의하십시오.
4 . 고정 나사는 부속되어있지 않습니다.
5 . WT2505 (M, G-M타입 포함) , WT2506, BTM8H (넓은 폭 타입) 에는 사용할 수 없습니다.

파일럿 보어 제품

● BT8H-12T-CS

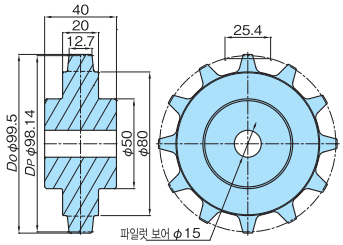

● BT8H-16T-CS

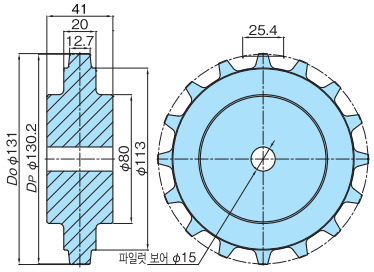

형번	톱니수	피치 원 직경 Dp	외경 Do	축 홀 직경 d		개략 질량 kg	재질	형태
				파일럿 보어	최대			
BT8H-12T-CS	12	98.14	99.5	15	30	1.2	기계구조용 탄소강	일체형
BT8H-16T-CS	16	130.2	131	15	50	2.5		

주) 1. 모든 형번 이 끝 경화를 처리하지 않았습니다.
2. 재고품입니다.
3. 상기 톱니 수, 제질 이외도 제작 가능합니다. 당사로 문의하십시오.
4. 고정 나사는 부속되어있지 않습니다.
5. WT2505 (M, G-M타입 포함) , WT2506, BTM8H (넓은 폭 타입) 에는 사용할 수 없습니다.

●형번 표시 예

체인 형식		톱니수	형식		사양 기호
BT8H	—	12T	30	—	CS
			없음:파일럿 보어 2 5 : φ25 3 0 : φ30		CS: 탄소강

※문자 · 기호의 사이는 스페이스를 좁혀 써 주십시오.
형번으로 주문하십시오.

플라스틱 톱 체인 TPUM형

〈곡선 반송용〉

TPUM형의 특징

1. TPM형의 곡선 반송 타입. 지금까지의 플라스틱 톱 체인의 약 1/2의 체인 피치를 채택. 컨베이어의 저소음화나 환승부의 공간 절약화에 효과적입니다.
2. TPS형의 스프로켓(홀수 톱니)을 사용할 수 있습니다. 부품의 공유화가 가능합니다.
3. 들뜸 방지 어태치먼트 부착 체인. 코너부나 상승, 하강 컨베이어에서의 들뜸이나 리턴 측에서의 플레이트 상면에 흠집이 생기는 것을 방지합니다.

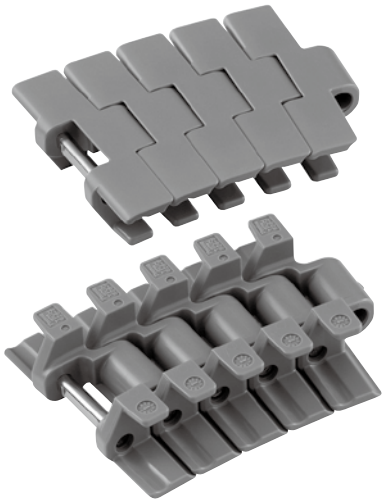

평면도

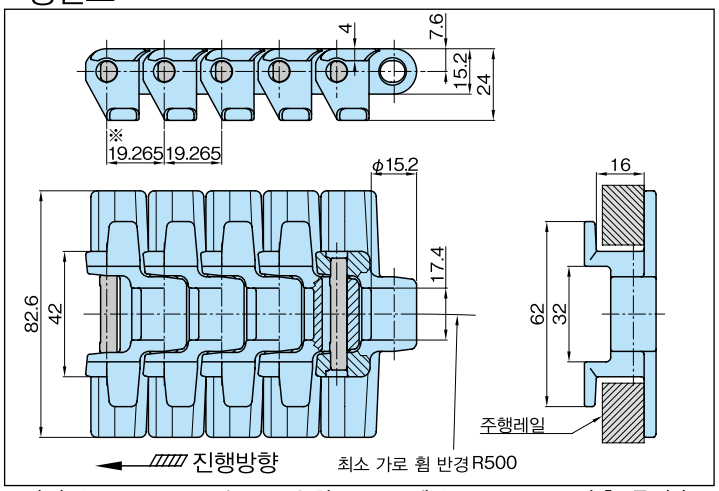

※피치 (P = 19.265) 는, TPS 형 스프로켓 (TTUP1012T: 산출 톱니수 21T) 의 모든 톱니의 링크가 맞물릴 수 있도록 설정되어 있습니다.

●체인 형번 표시 예

형 식	플레이트 폭		탭		사양 기호
TPUM	826	—	T	—	LFB

※문자 · 기호의 사이는 스페이스를 좁혀 써 주십시오.

●연결 핀

1. SUS304제D핀
   형번 : TTUP-SUS-JPD

사양 대응 일람표

	표준 시리즈						고기능 시리즈											
사양	보통	저마찰 내마모			초저마찰 내마모	저마찰	내열 고속			저마찰 내마모	고속	내약품	전도	내충격		항균 항곰팡이	금속 검지	
사양 기호	없음	LFW	LFG	LFB	ALF	WR	KV150	KV180	KV250	HG	HS	Y	E	DIA	DIY	MWS	MPD	MPW
외관색	그레이	화이트	그린	브라운	라이트 블루	다크 그린	블랙			네이비 블루	크림	무광 화이트	블랙	크림	그린	크림	블랙	
허용 장력 kN{kgf}	0.98{100}						–	–	–	0.98 {100}	–	0.49 {50}	0.69 {70}	0.78 {80}		0.98 {100}	–	–
허용 속도 m/min 윤활 있음	100						–	–	–	100	–	100		–	100		–	–
허용 속도 m/min 윤활 없음	50						–	–	–	50	–	50					–	–
사용 온도 범위 ℃	−20 ~ 80	−20 ~ (65) 80			−20 ~ 80		–	–	–	−20 ~ (65) 80	–	−20 ~ 80				−20 ~ (65) 80	–	–
TPUM	○	○	○	○	○	△	×	×	×	△	–	△	△	△	△	△	–	–

주) 1. 체인 편성은 유니트 수+나머지 입니다. 1 유니트의 링크 수 : 160.
2. 「○」: 주문 생산품, 「△」: 주문 생산품(견적 의뢰품), 「×」: 제작불가, 「–」: 에 대해서는 당사에 문의해 주십시오.
3. 사용 온도 범위의 (65) 는 습윤 조건의 경우입니다.

체인 (스테인리스 핀)

사양	보통	저마찰 내마모			항균 항곰팡이	초저마찰 내마모	내충격		개략 질량 kg/m
사양 기호	없음	LFW	LFG	LFB	MWS	ALF	DIA	DIY	
형번	TPUM826-T	TPUM826 -T-LFW	TPUM826 -T-LFG	TPUM826 -T-LFB	TPUM826 -T-MWS	TPUM826 -T-ALF	TPUM826 -T-DIA	TPUM826 -T-DIY	1.4 DIA:1.2 DIY:1.7

주) 1. 플라스틱 핀 사양은 제작할 수 없습니다.

스프로켓 …121p 참조 레일 …225, 226, 245p 참조 리턴부품 …239 ~241p 참조 성능선도 …348p 참조

TTUPM-H형의 특징

자석 레일과의 조합으로, 곡선부의 들뜸을 방지합니다.

New

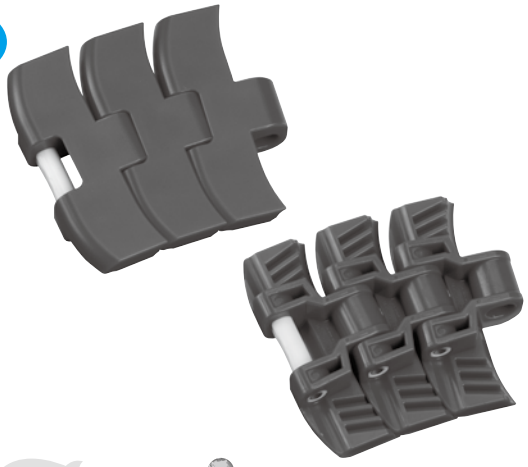

Bevedolphin

■ 평면도

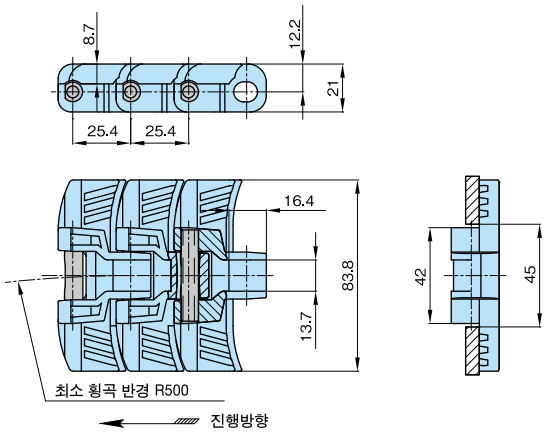

■ 자석이 들어간 플라스틱레일과 체인의 조합

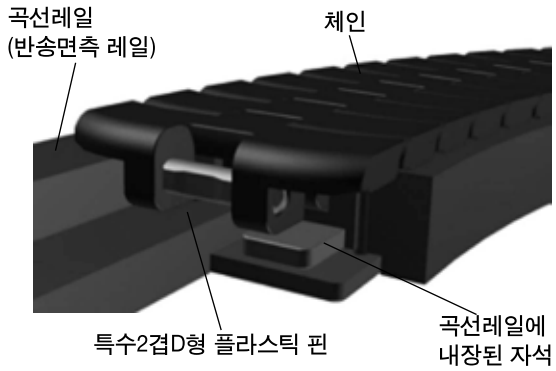

■ 연결 핀

특수 2겹 D형 플라스틱핀
(외주부=특수엔지니어링플라스틱/백색)
(심부=금속제)



특수 2겹 D형 플라스틱핀

※절계시 펀치지름은 ø6~7.5의 제품을 사용하십시오.
작은 펀치를 사용한 경우, 심부의 금속제 핀만 빠지는 경우가 있습니다.
NEP(넵튠)사양은 쯔바키 독자적으로 개발 하여 높은 방식성(방청성)을 가진 특수 코팅을 한 제품입니다.

형 번	톱 플레이트		핀	핀 중심부 표면 처리	최대 허용 장력 kN {kgf}	개략 질량 kg/m	빅 벤드 반지름 mm
	재 질	색					
TTUPM838H-CB	저마찰 폴리아세탈	블루	특수 2층 D형플라스틱 핀	Ni도금	1.9{190}	1.5	70
TTUPM838H-ALF	초저마찰 내마모 폴리아세탈	라이트 블루		NEP			
TTUPM838H-HG	저마찰 내마모 폴리아세탈	네이비블루		NEP			

주) 1. 체인 편성은 유니트 수+나머지 입니다. 1유니트= 120링크.
2. 외의 체인 재질에 대해서는 문의 주십시오.
3. 플라스틱 연결 핀 (연결용)만 오렌지 색입니다. 플라스틱 본체 핀은 흰 색입니다.
4. 사용 온도 범위는－20 ～ (60) 80℃입니다. (60) 는 습윤 조건의 경우입니다.
5. 체인허용 속도 윤활 있음 : 100m/min, 윤활 없음 : 50m/min

●형번 표시 예

형식	플레이트 폭	형식		사양 기호
TTUPM	838	H	－	CB
	83.8 : 83.8mm			CB : 저마찰 내마모사양 (블루)

※문자 · 기호의 사이는 스페이스를 좁혀 써 주십시오.

스프로켓 …71p 참조 레일 …225, 226, 245p 참조 리턴부품 …239 ～241p 참조 성능선도 …348p 참조

플라스틱 톱 체인 TPU-USR형

〈곡선 반송용〉

TPU-USR형의 특징

1 .TTUP형이나 TPU형보다 최소 가로 휨 반경이 작아(R=190mm), 콤팩트한 레이아웃이 가능합니다.
2 .TPS형이나 TTUP형 등과 동일 스프로켓을 사용할 수 있습니다. 부품의 공유화가 가능합니다.
3 .들뜸 방지 어태치먼트 부착 체인. 코너부에서의 들뜸이나 리턴측에서의 상면에 흠집이 생기는 것을 방지합니다.



평면도

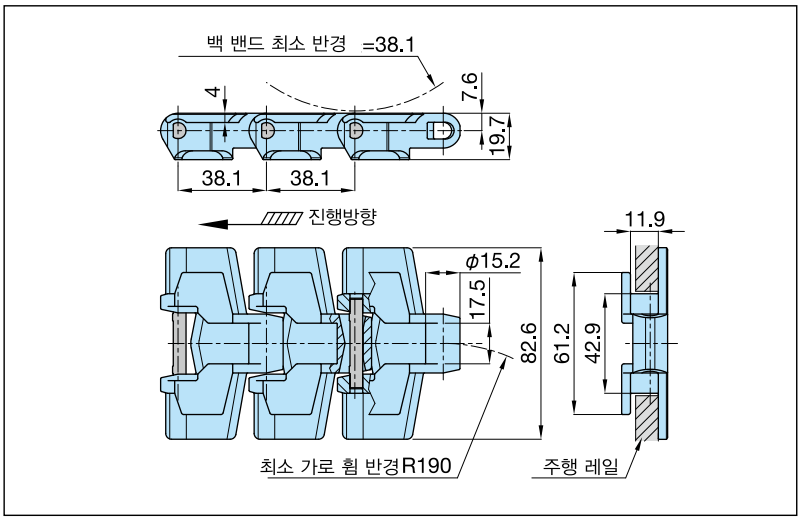

●체인 형번 표시 예

형 식	플레이트 폭	형 식	탭 부착	사양 기호
TPU	826	USR	T	ALF

※문자 · 기호의 사이는 스페이스를 좁혀 써 주십시오.

●연결 핀

1. SUS304제D핀
   형번 : TPU-SUS-JPD

사양 대응 일람표

사양	저마찰 내마모			초저마찰 내마모	저마찰	개략 질량 kg/m
사양 기호	LFW	LFG	LFB	ALF	WR	
외관색	화이트	그린	브라운	라이트블루	다크그린	
허용 장력 kN{kgf}	0.98{100}					1.0
허용 속도 m/min 윤활 있음	100					
허용 속도 m/min 윤활 없음	50					
사용 온도 범위℃	−20 ~ (65) 80			−20~80		
형 번	TPU826-USR-T-LFW	TPU826-USR-T-LFG	**TPU826-USR-T-LFB**	**TPU826-USR-T-ALF**	TPU826-USR-T-WR	

주) 1. 굵은 글자는 재고품, 가는 글자는 주문 생산품입니다.
2. 플라스틱 핀 사양은 제작할 수 없습니다.
3. 저마찰사양WR는 저마찰 내마모, 초저마찰 내마모 사양에 비해 하이포 염소산 나트륨 등의 내식성이 향상된 음료, 식품 컨베이어에 적합합니다.
4. 사용 온도 범위의 (65) 는 습윤 조건의 경우입니다.
5. 그 외의 사양 대응 가능 여부는 당사로 문의하십시오.
6. 1 유니트의 링크 수= 80.

●코너 디스크

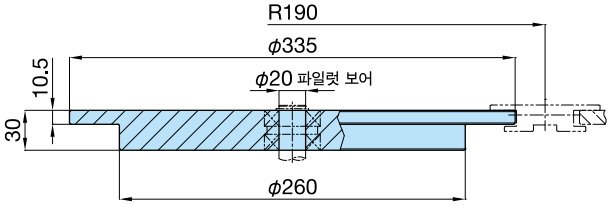

형번	재질	재질 등급	외관색	비고
TPU826USR-CD-R190	초고분자량 폴리에틸렌	10-100	흰색	반송측 반환측

주) 1. 파일럿 보어 제품입니다. 베어링 부착도 사전 협의에 따라 제작합니다.
2. 사용 온도 범위는 −20 ~ 60℃입니다.

스프로켓 …121, 122p 참조 레일 …225, 226, 245p 참조 리턴부품 …239 ~241p 참조 성능선도 …347p 참조

플라스틱 톱 체인 TTUP-LLPC형

〈곡선 반송용〉

TTUP-LLPC형의 특징

1 . 핀의 중심을 낮춰서, 비교적 작은 가로 휨이라도 체인의 들뜸을 방지합니다.
2 . TPS형이나 TTUP형 등과 동일 스프로켓을 사용할 수 있습니다. 부품의 공유화가 가능합니다.



평면도

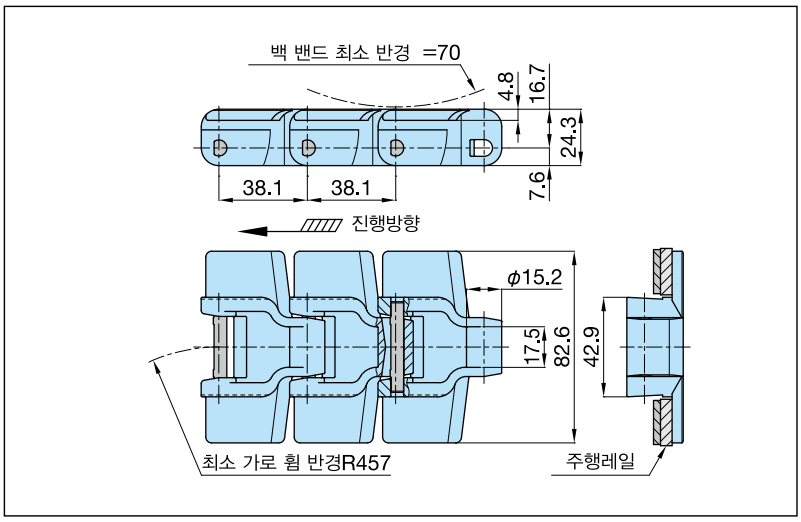

●체인 형번 표시 예

형 식	플레이트 폭	형 식	사양 기호
TTUP	826	— LLPC —	NLF

※문자 · 기호의 사이는 스페이스를 좁혀 써 주십시오.

●연결 핀

1. SUS304제D핀
   형번 : TPU-SUS-JPD

사양 대응 일람표

사양	저마찰 내마모				초저마찰 내마모	개략 질량 kg/m
사양 기호	NLF	LFW	LFG	LFB	ALF	
외관색	다크그레이	화이트	그린	브라운	라이트블루	
허용 장력 kN{kgf}	1.08{110}					1.2
허용 속도 m/min 윤활 있음	100					
허용 속도 m/min 윤활 없음	50					
사용 온도 범위℃	−20 ~ (65) 80				−20~80	
형 번	TTUP826-LLPC-NLF	TTUP826-LLPC-LFW	TTUP826-LLPC-LFG	TTUP826-LLPC-LFB	TTUP826-LLPC-ALF	

주) 1. 굵은 글자는 재고품, 가는 글자는 1 유니트의 링크 수= 80.
2. 플라스틱 핀 사양은 제작할 수 없습니다.
3. 사용 온도 범위의 (65) 는 습윤 조건의 경우입니다.
4. 그 외의 사양 대응 가능 여부는 당사로 문의하십시오.

●커브 레일

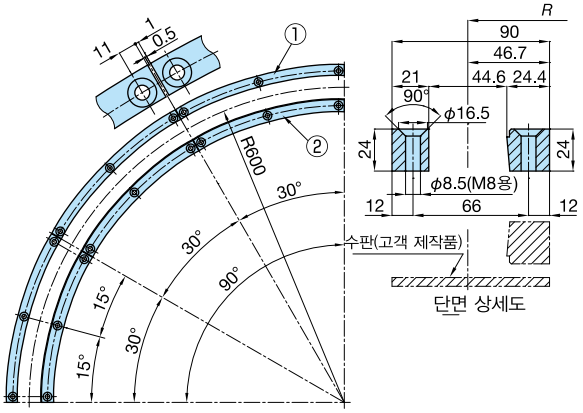

No.	형번	중심 R mm	사이드	재질	재질 등급	외관색	각도
②	PR-LLPC-R600W-IN30	600	내측	초고분자량 폴리에틸렌	10-100	흰색	30°
①	PR-LLPC-R600W-OUT30		외측				
②	PR-LLPC-R600G-IN30	600	내측	초고분자량 폴리에틸렌	10-301	녹색	30°
①	PR-LLPC-R600G-OUT30		외측				

스프로켓 …121, 122p 참조 레일 …225, 226, 245p 참조 리턴부품 …239 ~241p 참조 성능선도 …347p 참조

플라스틱 톱 체인 TPUH-BO형

〈곡선 반송용〉

TPUH-BO형의 특징

1. TTUP형이나 TPU형보다 최소 가로 휨 반경이 작아(R=190mm), 콤팩트한 레이아웃이 가능합니다.
2. 전후의 링크의 틈을 줄인 빗살 모양 플레이트를 채택. 디저트 컵 등의 불안정한 용기의 반송에 적절합니다.

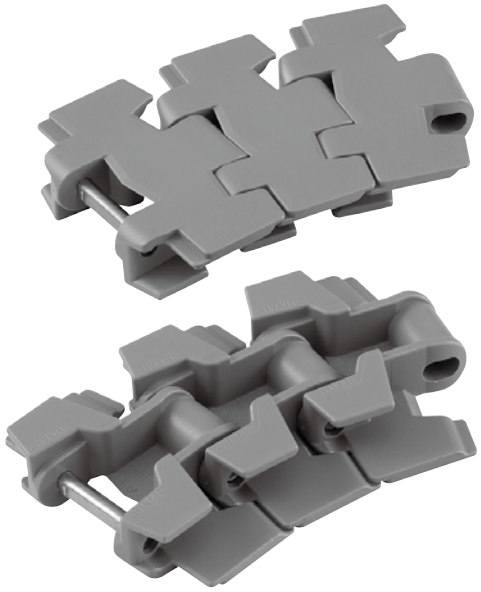

평면도

TPUH826-BO

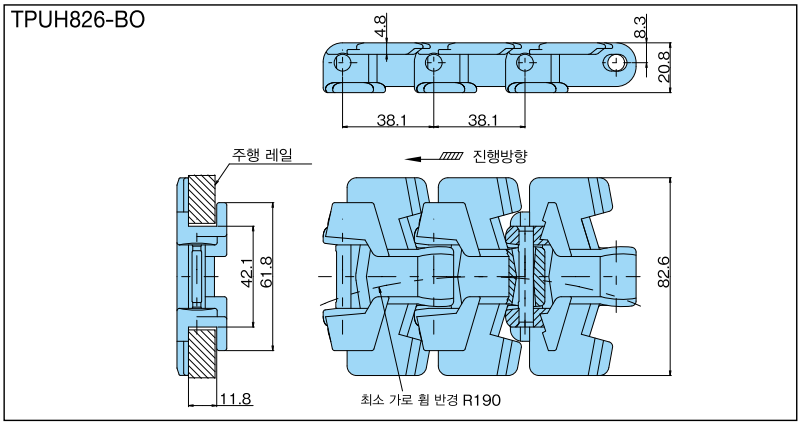

TPUH1143-BO

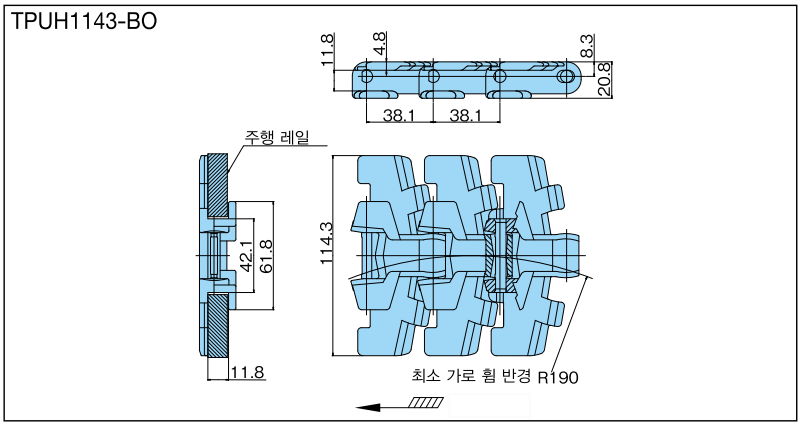

●체인 형번 표시 예

형 식	플레이트 폭	형 식	탭 부착	사양 기호
TPUH	826	— BO —	T	— LFB

※문자 · 기호의 사이는 스페이스를 좁혀 써 주십시오.

체인 (스테인리스 핀)

형번	플레이트 폭 XW	톱 플레이트 재질	톱 플레이트 색	최대 허용 장력 kN{kgf}	개략 질량 kg/m	사용 온도 범위 ℃	허용 속도 m/min 윤활 있음	허용 속도 m/min 윤활 없음
TPUH826-BO-T-LFB	82.6	저마찰 폴리아세탈	브라운	0.98{100}	1.08	−20 ~ (65) 80	100	50
TPUH1143-BO-T-LFB	114.3				1.20			

※MBLF형(MBLF879)의 상당 제품입니다.

주) 1. 재고품입니다. 1 유니트의 링크 수 : 80.
2. 납입된 편성은 유니트 수+나머지 입니다.
3. 사양은 저마찰 내마모의 LFB에만 대응합니다.
4. 연결 핀 단독으로는 판매하지 않습니다.
5. 플라스틱 핀 사양은 제작할 수 없습니다.
6. 사용 온도 범위의 (65) 는 습윤 조건의 경우입니다.

스프로켓 …121, 122p 참조 레일 …225, 226, 245p 참조 리턴부품 …239 ~241p 참조 성능선도 …348p 참조

TPUH-BO형 체인용 · 스프로켓 코너 디스크

적용 체인 TPUH-BO형

● 수평 반송 전용 스프로켓



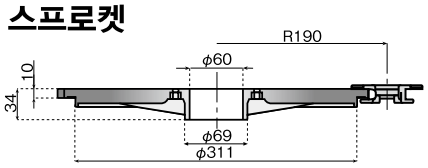

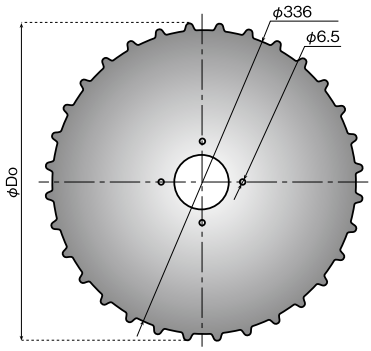

형번	톱니바퀴	외경 Do
TP-C12781LT-SPR	32	352

주) 1. 재고품입니다.
2. 수평 반송 이외의 사용 방법에서는, TPS형 스프로켓(109, 110頁) 을 사용하십시오.
3. 불안정한 용기의 반송에는 사용하지 마십시오. 전도될 가능성이 있습니다.
4. 허브(TP-C12773T-HB) 와 맞춰서 사용하십시오.

[사양]
(본체)
재질 : 폴리아미드
(블랙)
(허브)
재질 : 알루미늄

※본체와 허브를
맞춰서 사용하십시오.

●허브

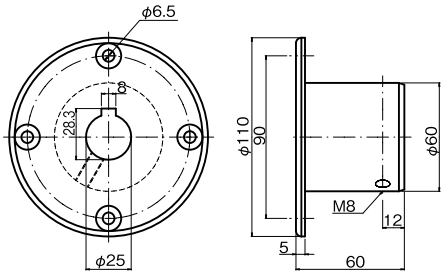

형번
TP-C12773T-HB

주) 1. 재고품입니다.
2. TP-C12781LT-SPR와 맞춰서 사용하십시오.
3. M 6 볼트와 너트(4세트, 스테인리스강) 가 부속되어 있습니다.
4. 축 직경 차이를 원하는 경우는 문의하십시오.

●코너 디스크

○ 반송측용
상품코드 : K163315
형 번 : TP-C12779T-CD

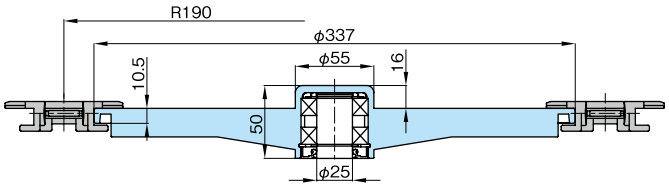

○ 반환측 용
상품코드 : K163314
형 번 : TP-C12777T-CD

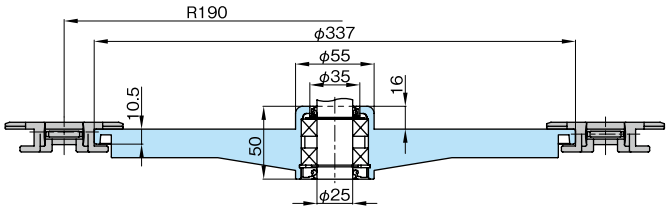

●형번 표시 예

톱 체인 컴포넌트	코드		코너 디스크의 약식 기호
TP-C	12779T	–	CD

※문자 · 기호의 사이는 스페이스를 좁혀 써 주십시오.

(사기)
- 디스크 본체 : 폴리아미드제 (색 : 블랙)
- 베어링 : 타입 6005-2RS(25×47×12)
- 실 링크 : NBR 고무
- 축용 스냅링 : φ25 (DIN471)
- 개략 질량 : 0.98kg ／장
- 체인 가로 휠 반경 R=190mm
- 재고품입니다.
- 사용 온도 범위 : −20 ～ 60℃
- 불안정한 용기의 반송에는 권장하지 않습니다.
- 반송측 용과 반환측 용은 샤프트 관통의 기능 여부만이 다릅니다.
- 베어링 · 실 링크 등은 디스크 본체와 별개로 출하됩니다.

플라스틱 톱 체인 TPUSR550형

〈곡선 반송용〉

TPUSR550형의 특징

1. 작은 가로 휨 반경(R = 150) . 자유로운 레이아웃이 가능하고, 좁은 공간에서의 반송에 최적입니다.
2. 빗살 모양 플레이트를 채택. 페트병 · 디저트 컵 · 종이팩 등의 불안정한 용기 반송에 최적입니다.
3. 곡선부에서는 코너 디스크를 사용. 마모분의 발생이나 삐걱거리는 소리의 발생을 억제합니다.
4. 들뜸 방지 어태치먼트 부착 체인. 코너부나 상승, 하강 컨베이어의 들뜸 방지나 리턴측에서의 플레이트 상면의 흠집이 생기는 것을 방지합니다.

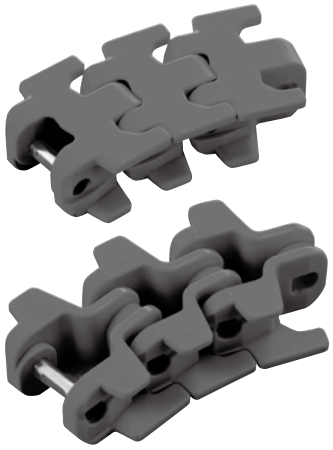

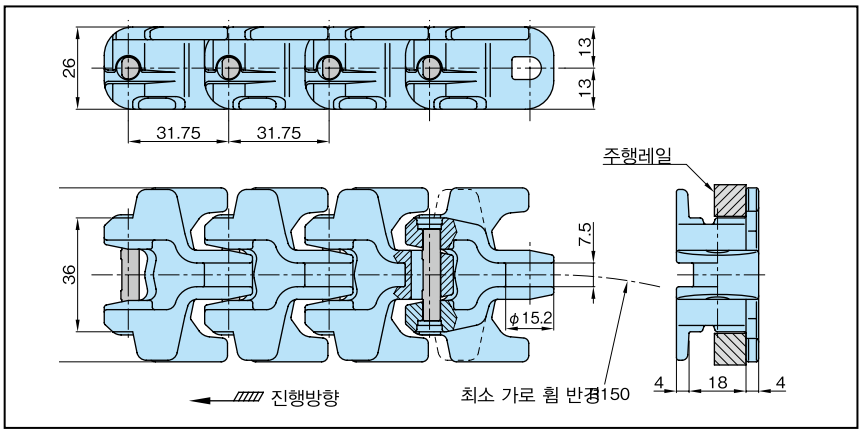

●체인 형번 표시 예

형 식	플레이트 폭	플라스틱 핀기호	탭	사양 기호
TPUSR	550	P	T	ALF

※플라스틱 핀 사양의 경우만 "P"를 기입.
※문자 · 기호의 사이는 스페이스를 좁혀 써 주십시오.

●연결 핀

1. SUS304제D핀
   형번 : TPUSR-SUS-JPD
2. 특수 엔지니어링 플라스틱제 D핀／오렌지색
   형번 : TPUSR-PLA-JPD

사양 대응 일람표

사양		표준 시리즈						고기능 시리즈											
		보통	저마찰 내마모			초저마찰 내마모	저마찰	내열 고속			저마찰 내마모	고속	내약품	전도	내충격		항균 항곰팡이	금속 검지	
사양 기호		없음	LFW	LFG	LFB	ALF	WR	KV150	KV180	KV250	HG	HS	Y	E	DIA	DIY	MWS	MPD	MPW
외관색		그레이	화이트	그린	브라운	라이트 블루	다크 그린	블랙			네이비 블루	크림	무광 화이트	블랙	크림	그린	크림	블랙	
허용 장력 kN{kgf}	스테인리스 핀	0.98 {100}						–	–	–	0.98 {100}	–	0.49{50}	0.69{70}	0.64{65}		0.98 {100}	–	–
	플라스틱 핀	0.3 {30.6}						–	–	–	0.3 {30.6}	–	–	–	–	–	–	–	–
허용 속도 m/min	윤활 있음	100						–	–	–	100	–	100		–	100		–	–
	윤활 없음	50						–	–	–	50	–	50					–	–
사용 온도 범위 ℃	스테인리스 핀	-20 ~ 80	-20 ~ (65) 80			-20 ~ 80		–	–	–	-20 ~ (65) 80	–	-20 ~ 80				-20 ~ (65) 80	–	–
	플라스틱 핀	-20 ~ (60) 80						–	–	–	-20 ~ (60) 80	–	–	-20 ~ (60) 80	–	–	-20 ~ (60) 80	–	–
TPUSR550-T		○	○	○	○	○	△	×	×	×	△	×	△	△	△	△	△	–	×
TPUSR550P-T		△	△	△	△	△	△	×	×	×	△	×	×	△	×	–	△	×	×

주) 1. 체인 편성은 유니트 수+나머지 입니다. 1 유니트의 링크 수 : 96.
2. 「○」: 주문 생산품, 「△」: 주문 생산품(견적 의뢰품) , 「×」: 제작불가. 「–」: 에 대해서는 당사에 문의해 주십시오.
3. 사용 온도 범위의 ( ) 는 습윤 조건의 경우입니다.

체인 (스테인리스 핀)

사양	보통	저마찰 내마모			초저마찰 내마모	내충격		개략 질량
사양 기호	없음	LFW	LFG	LFB	ALF	DIA	DIY	kg/m
형번	TPUSR550-T	TPUSR550-T-LFW	TPUSR550-T-LFG	TPUSR550-T-LFB	TPUSR550-T-ALF	TPUSR550-T-DIA	TPUSR550-T-DIY	1.0 DIA:0.85 DIY:1.20

체인 (플라스틱 핀)

사양	보통	저마찰 내마모			초저마찰 내마모	저마찰	개략 질량
사양 기호	없음	LFW	LFG	LFB	ALF	WR	kg/m
형번	TPUSR550P-T	TPUSR550P-T-LFW	TPUSR550P-T-LFG	TPUSR550P-T-LFB	TPUSR550P-T-ALF	TPUSR550P-T-WR	0.8

레일 …225, 226, 245p 참조
리턴부품 …239 ~241p 참조
성능선도 …348p 참조

TPUSR550 체인용 스프로켓 · 코너 디스크

적용 체인 TPUSR550-T, TPUSR826-T

●스프로켓(드릴 구멍 타입)

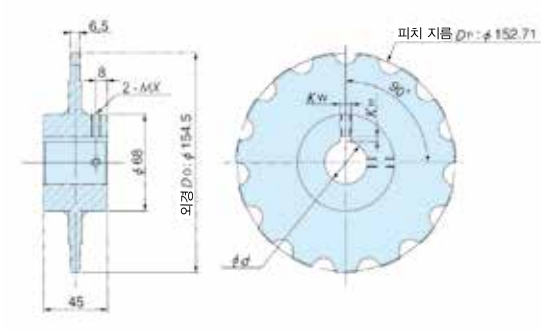

상품 코드	스프로켓 형식	재질	톱니 수	축 홀 지름 파일럿 보어 지름	축 홀 지름 최대	다듬질 축 홀 지름 d 공차 (H7)	개략 질량 kg
K410029	TPUSR1500T	기계 구조용 탄소강(이형부) SS400(허브부)	15	15.9	45	20·25·30 35·40·45	2.0
K410030	TPUSR1500T-SS	스테인리스					

주) 1. 재고품입니다. (파일럿 보어만)
2. 위 그림 이외의 톱니수, 재질의 스프로켓을 원하는 경우, 문의하십시오.

적응 축 홀 지름 d	키 Kw	키 Kн	세트 스크류 MX
17초과 22이하	6	2.8	M6
22초과 30이하	8	3.3	
30초과 38이하	10		M8
38초과 42이하	12		
42초과 50이하	14	3.8	

●스프로켓(록 슬리브)

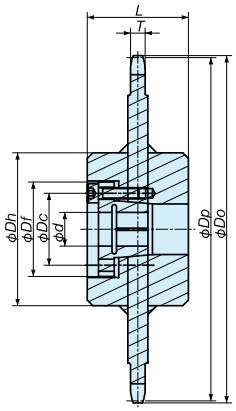

■록 슬리브 치수

슬리브 테두리번호	Df mm	Dc mm	볼트 사이즈 M×L	클램프 토크 N·m
S2	42	32	M5×18	8.3
S3	48.5	38.5	M5×20	8.3
S4	56	46	M5×20	8.3

스프로켓 형식	산출 톱니수	피치지름 Dp mm	외경 Do mm	이폭 T mm	탭 지름 Dh mm	L mm
TPUSR1500T	15	152.71	154.5	6.5	68	45

■ 슬리브 조합 · 전달 토크 일람표

슬리브 테두리 번호		S2							S3			S4		
축 홀 지름 d mm		15	16	17	18	19	20	22	24	25	28	30	32	35
		최대 허용 전달 토크 N·m												
스프로켓 형식	TPUSR1500T	139	149	158	167	177	186	205	167	174	195	279	298	325

주) 스틸 제만 제작가능합니다.

●코너 디스크

○반송측 용

형 번 : TPUSR550-CD-R150C

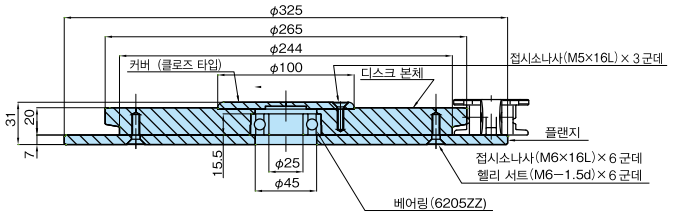

○반환측 용

형 번 : TPUSR550-CD-R150R

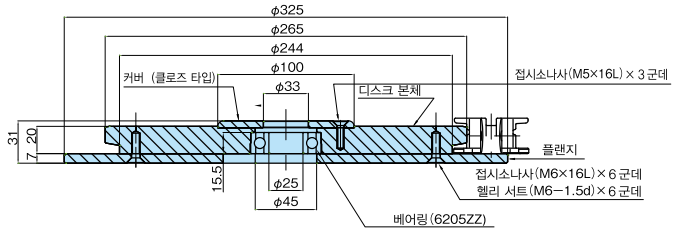

(사기)
- 디스크 본체 : 초고분자량폴리에틸렌제 (색 :화이트)
- 플랜지 : 초고분자량폴리에틸렌제 (색 :화이트)
- 커버 : 초고분자량폴리에틸렌제 (색 :화이트)
- 접시 소나사 : 스테인리스제
- 개략 질량 : 1.0kg ／장
- 체인 가로 휠 반경 R=150mm
- 왼쪽 그림 이외의 치수, 베어링, 재질 등의 물품을 원하는 경우는, 문의하십시오.
- 사용 온도 범위 : −20 ～ 60℃
- 건조한 환경에서의 사용을 권장합니다. 물에 접촉하는 환경에서는 스테인리스제 베어링 부착도 대응 가능합니다.

플라스틱 톱 체인 TPUSR826형

〈곡선 반송용〉

TPUSR826형의 특징

1. 작은 수평 휨 반경(R=150). 자유로운 레이아웃이 가능하며, 좁은 공간에서의 반송에 최적입니다.
2. 빗살 모양 플레이트를 채택. 페트병 · 디저트 컵 · 종이팩 등의 불안전 용기 반송에 최적입니다.
3. 곡선부에서는 코너 디스크를 사용. 마모분의 발생이나 삐걱거리는 소리의 발생을 억제합니다.
4. 들뜸 방지 어태치먼트 부착 체인. 코너부나 상승, 하강 컨베이어에서의 들뜸이나 리턴측에서의 플레이트 상면의 흠집을 방지합니다.

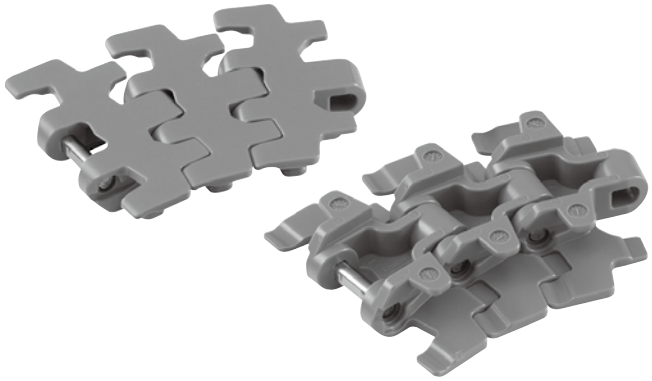

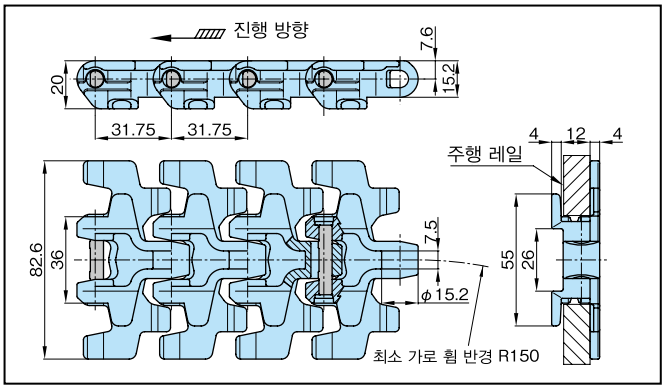

●체인 형번 표시 예

형 식	플레이트 폭	플라스틱 핀 기호		탭		사양 기호
TPUSR	826	P	—	T	—	LFB

※플라스틱 핀 사양의 경우만 "P"를 기입.
※문자 · 기호의 사이는 스페이스를 좁혀 써 주십시오.

●연결 핀

1. SUS304제D핀
   형번 : TPUSR-SUS-JPD
2. 특수 엔지니어링 플라스틱제 D핀／오렌지색
   형번 : TPUSR-PLA-JPD

사양 대응 일람표

사양		표준 시리즈						고기능 시리즈											
		보통	저마찰 내마모			초저마찰 내마모	저마찰	내열 고속			저마찰 내마모	고속	내약품	전도	내충격		항균 항곰팡이	금속 검지	
사양 기호		없음	LFW	LFG	LFB	ALF	WR	KV150	KV180	KV250	HG	HS	Y	E	DIA	DIY	MWS	MPD	MPW
외관색		그레이	화이트	그린	브라운	라이트 블루	다크 그린	블랙			네이비 블루	크림	무광 화이트	블랙	크림	그린	크림	블랙	
허용 장력 kN{kgf}	스테인리스 핀	0.98 {100}						–	–	–	0.98 {100}	–	0.49{50}	0.69{70}	0.64{65}		0.98 {100}	–	–
	플라스틱 핀	0.3 {30.6}						–	–	–	0.3 {30.6}	–	–	–	–	–	–	–	–
허용 속도 m/min	윤활 있음	100						–	–	–	100	–	100		–	100		–	–
	윤활 없음	50						–	–	–	50	–	50					–	–
사용 온도 범위 ℃	스테인리스 핀	−20 ~ 80	−20 ~ (65) 80			−20 ~ 80		–	–	–	−20 ~ (65) 80	–	−20 ~ 80				−20 ~ (65) 80	–	–
	플라스틱 핀	−20 ~ (60) 80						–	–	–	−20 ~ (60) 80	–	–	−20 ~ (60) 80	–	–	−20 ~ (60) 80	–	–
TPUSR826-T		○	○	●	●	●	△	×	×	×	△	×	△	△	△	△	△	–	×
TPUSR826P-T		△	△	△	△	△	△	×	×	×	△	×	×	△	×	–	△	×	×

주) 1. 체인 편성은 유니트 수+나머지 입니다. 1 유니트의 링크 수 : 96.
2. 「●」: 재고품, 「○」: 주문 생산품, 「△」: 주문 생산품(견적 의뢰품), 「×」: 제작불가, 「–」: 에 대해서는 당사에 문의해 주십시오.
3. 사용 온도 범위의 ( ) 는 습윤 조건의 경우입니다.

체인 (스테인리스 핀)

사양	보통	저마찰 · 내마모			초저마찰 내마모	내충격		톱	개략 질량
사양 기호	없음	LFW	LFG	LFB	ALF	DIA	DIY	플레이트 폭	kg/m
형번	TPUSR826-T	TPUSR826-T-LFW	**TPUSR826-T-LFG**	**TPUSR826-T-LFB**	**TPUSR826-T-ALF**	TPUSR826-T-DIA	TPUSR826-T-DIY	82.6	0.9 DIA:0.75 DIY:1.10

체인 (플라스틱 핀)

사양	보통	저마찰 내마모			초저마찰 내마모	저마찰	개략 질량
사양 기호	없음	LFW	LFG	LFB	ALF	WR	kg/m
형번	TPUSR826P-T	TPUSR826P-T-LFW	TPUSR826P-T-LFG	TPUSR826P-T-LFB	TPUSR826P-T-ALF	TPUSR826P-T-WR	0.7

주) 굵은 글자는 재고품, 가는 글자는 주문 생산품 입니다.

스프로켓 …156p 참조 레일 …225, 226, 245p 참조 리턴부품 …239 ~241p 참조 성능선도 …348p 참조

TPUSR826형 체인용 코너디스크

●코너 디스크

○반송측 용

형　　번 : TPUSR826-CD-R150C

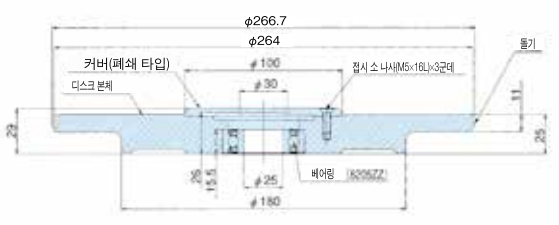

○반환측 용

형　　번 : TPUSR826-CD-R150R

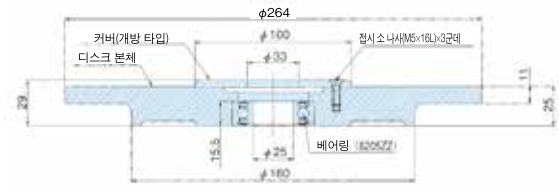

들뜸 방지 기구

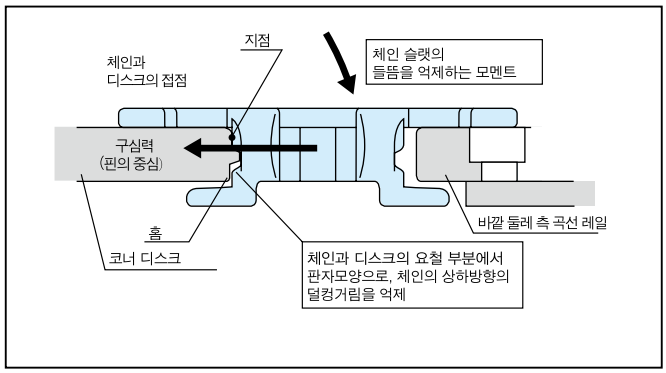

(사기)

- 디스크 본체　　: 초고분자량폴리에틸렌제 (색 : 그린)
- 커버　　: 초고분자량폴리에틸렌제 (색 : 그린)
- 접시 소나사　　: 스테인리스제
- 개략 질량　　: 1.0kg ／장
- 체인 가로 휠 반경 R=150mm
- 왼쪽 그림 이외의 치수, 베어링, 재질 등의 것을 원하는 경우는, 문의하십시오.
- 사용 온도 범위 : −20 ～ 60℃
- 건조한 환경에서의 사용을 권장합니다.
  물에 접촉하는 환경에서는 스테인리스제 베어링 부착도 대응 가능합니다.

플라스틱 톱 체인 TP-UB36형

〈곡선 반송용〉

TP-UB36형의 특징

1. 작은 가로 휨 반경(R=150) . 자유로운 레이아웃이 가능하고, 좁은 공간에서의 반송에 최적입니다.
2. 전후의 링크 틈을 작게 하는 빗살모양 플레이트를 채택.
3. 곡선부에서의 코너 디스크를 사용. 마모분의 발생이나 삐걱거리는 소리의 발생을 억제합니다.



평면도

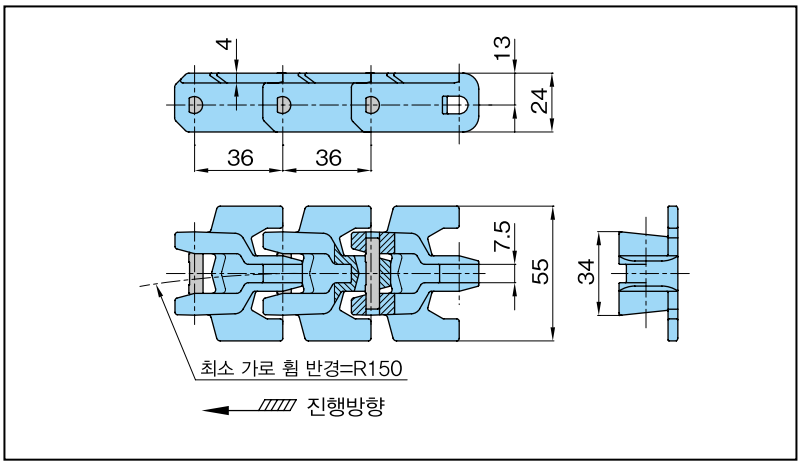

●체인 형번 표시 예

형 식	플라스틱 핀 기호		사양 기호
TP-UB36	P	—	ALF

※플라스틱 핀 사양의 경우만 "P"를 기입.
※문자 · 기호의 사이는 스페이스를 좁혀 써 주십시오.

사양 대응 일람표

사양		표준 시리즈						고기능 시리즈								
		보통	저마찰 내마모			초저마찰 내마모	저마찰	내열 고속	저마찰 내마모	고온·내약품	고속	내약품	전도	내충격	항균 항곰팡이	금속 검지
사양 기호		없음	LFW	LFG	LFB	ALF	WR	KV150 KV180 KV250	HG	HTW	HS	Y	E	DIA/ DIY	MWS	MPD/ MPW
외관색		그레이	화이트	그린	브라운	라이트 블루	다크 그린	블랙	네이비 블루	화이트	크림	무광 화이트	블랙	크림/ 그린	크림	블랙
허용 장력 kN{kgf}	스테인리스 핀	–	–	–	–	0.9 {91}	–	–	0.98 {100}	–	–	–	–	–	–	–
	플라스틱 핀	–	–	–	–	0.3 {30.6}	–	–	0.3 {30.6}	–	–	–	–	–	–	–
허용 속도 m/min	윤활 있음	–	–	–	–	100	–	–	100	–	–	–	–	–	–	–
	윤활 없음	–	–	–	–	50	–	–	50	–	–	–	–	–	–	–
사용 온도 범위 ℃	스테인리스 핀	–	–	–	–	−20 ~ 80	–	–	−20 ~ (65) 80	–	–	–	–	–	–	–
	플라스틱 핀	–	–	–	–	−20 ~ (60) 80	–	–	−20 ~ (60) 80	–	–	–	–	–	–	–
TP-UB36		–	–	–	–	●	–	×	△	×	×	×	–	×	–	×
TP-UB36P		–	–	–	–	△	–	×	△	×	×	×	–	×	–	×

주) 1. 「●」: 재고품, 「△」: 주문 생산품(견적 의뢰품) , 「×」: 제작불가. 「–」: 에 대해서는 당사에 문의해 주십시오.
2. 사용 온도 범위의 ( ) 내의 값은 습윤 조건의 경우입니다.
3. 1 유니트의 링크 수= 85. (2013년 1 유니트의 링크 수가 변화하였습니다.)

체인 (스테인리스 핀)

사양	초저마찰 내마모	개략 질량	핀 재질
사양 기호	ALF	kg/m	
형번	**TP-UB36-ALF**	1.0	스테인리스 스틸

주) 재고품입니다.

체인 (플라스틱 핀)

사양	초저마찰 내마모	개략 질량	핀 재질
사양 기호	ALF	kg/m	
형번	**TP-UB36P-ALF**	0.8	특수 엔지니어링 플라스틱

주) 주문품(견적 의뢰품)입니다.

스프로켓 …160p 참조 레일 …225, 226, 245p 참조 주변부품 …160p 참조 리턴부품 …239 ~ 241p 참조 성능선도 …348,, 349p 참조

TP-UB36형 체인용 스프로켓 · 아이들러 휠 · 턴 디스크

● 스틸제 스프로켓

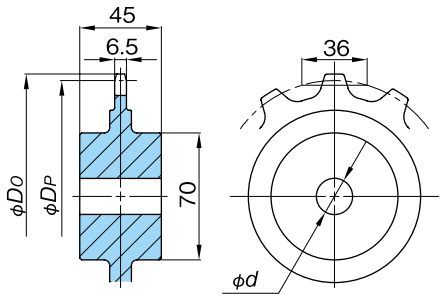

형번	톱니수	피치 원 직경 DP	외경 DO	축 홀 직경 d		개략 질량 kg	재질
				파일럿 보어	최대		
TP-UB1100T	11	127.8	135	20	40	1.8	기계구조용 탄소강
TP-UB1200T	12	139.1	147			2.0	
TP-UB1300T	13	150.4	159			2.5	

● 엔지니어링 플라스틱제 아이들러 휠

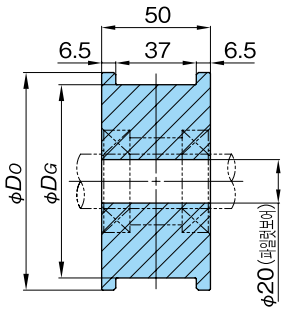

형번	상당 톱니수	외경 DO	홈 직경 DG	개략 질량 kg	재질
TP-IW36UB1100T	11	112	100	0.4	초고분자량 폴리에틸렌 (흰 색)
TP-IW36UB1200T	12	124	112	0.5	
TP-IW36UB1300T	13	136	124	0.6	

주) 1. 사용 온도 범위는 − 20~60℃입니다.

● TP-UB36 용 턴 디스크 (기계 가공품)

TP-UB36TW-D (이송측)

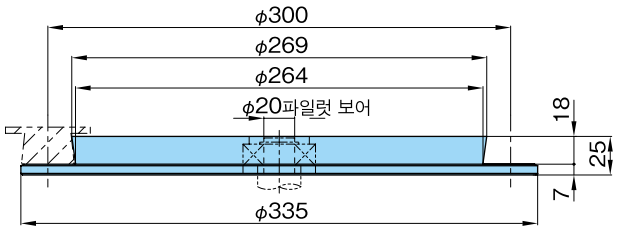

TP-UB36TW-R (반환측)

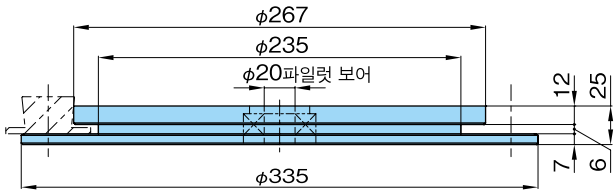

형번	재질	재질 등급	외관색	비고
PR-TP-UB36TW-D	초고분자량 폴리에틸렌	10-100	백색	이송측
PR-TP-UB36TW-R				반환측

주) 1. 베어링 부착도 사전 협의에 따라 제작합니다.
2. 사용 온도 범위는 − 20~60℃입니다.

플라스틱 유니버셜 체인 TPUN형

〈곡선 반송용〉

TPUN형의 특징

1. 작은 수평 휨 반경(R = 140) . 자유로운 레이아웃이 가능하며, 좁은 공간에서의 반송에 최적입니다.
2. 큰 허용 장력(TTUP의 약 1.8배) . 고부하의 조건에 적합합니다.
3. 편측 돌기의 D핀 형태를 채택. 굴곡 불량을 방지합니다.
4. 피벗의 오착 방지 구조를 설치. 피벗의 삽입 간에 차이에 따른 스프로켓 맞물림 불량을 방지합니다.
5. 가로 휨 시의 링크와 링크의 간격을 작게 하는 플레이트 구조. 반송물의 안전 반송에 적절합니다.



입체도

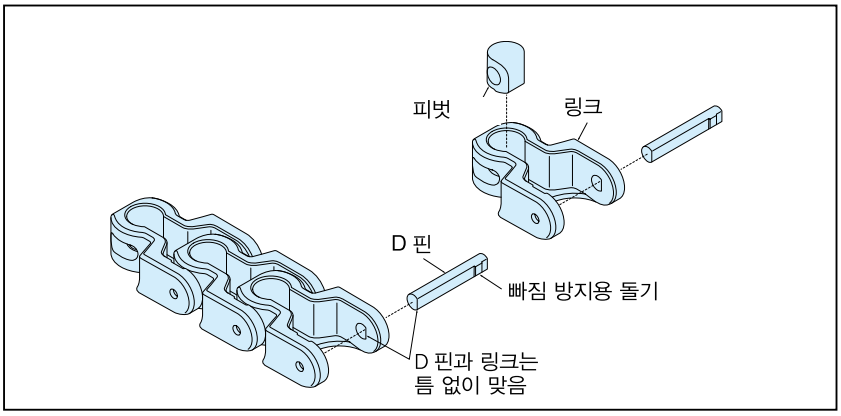

오류 방지 기능

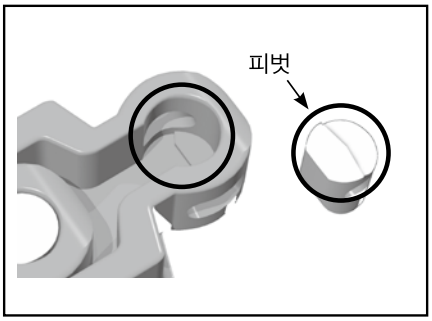

핀 형태

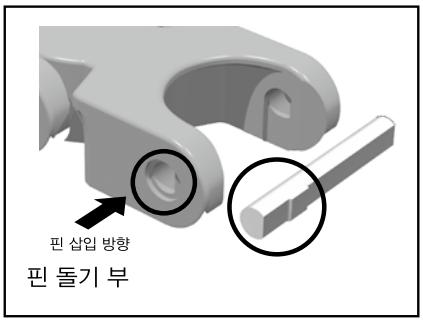

평면도

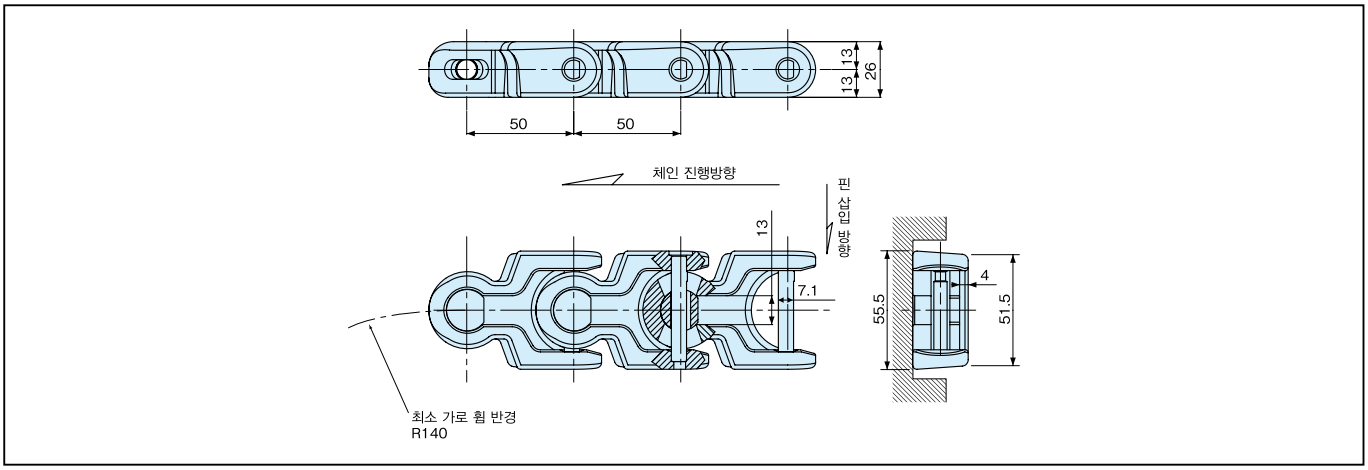

● 체인 형번 표시 예

형 식	플레이트 폭	사양기호
TPUN	555	— LFB

※문자 · 기호 사이는 스페이스를 좁혀 써 주십시오.

● 연결 핀

D핀(TPUN전용 핀)만 대응 가능합니다.

사양 대응 일람표

사양	표준 시리즈							고기능 시리즈										
	보통		저마찰 내마모			초저마찰 내마모	저마찰	내열 고속			저마찰 내마모	고속	내약품	전도	내충격		항균 항곰팡이	금속 검지	
사양 기호	없음	W	LFW	LFG	LFB	ALF	WR	KV150	KV180	KV250	HG	HS	Y	E	DIA	DIY	MWS	MPD	MPW
외관색	그린	화이트	화이트	그린	브라운	라이트 블루	다크 그린	블랙			네이비 블루	크림	무광 화이트	블랙	크림	그린	크림	블랙	
허용 장력 kN{kgf}	1.96{200}							–	–	–	1.96 {200}	–	–	–	–	–	1.96 {200}	–	–
허용 속도 m/min 윤활 있음	35							–	–	–	35	–	–	–	–	–	35	–	–
허용 속도 m/min 윤활 없음								–	–	–		–	–	–	–	–		–	–
사용 온도 범위 ℃	−20 ~ 80		−20 ~ (65) 80			−20 ~ 80		–	–	–	−20 ~ (65) 80	–	–	–	–	–	−20 ~ (65) 80	–	–
TPUN555	●	●	△	●	○	○	△	×	×	×	△	×	×	–	×	×	△	×	×

주) 1. 체인 편성은 유니트 수+나머지 입니다. 1 유니트의 링크 수 : 60.
2. 「●」: 재고품, 「○」: 주문 생산품, 「△」: 주문 생산품 (견적 의뢰품) , 「×」: 제작불가. 「−」: 에 대해서는 당사에 문의해 주십시오.
3. 사용 온도 범위의 (65) 는 습윤 조건의 경우입니다.

체인 (스테인리스 핀)

사양	보통		저마찰 내마모			초저마찰 내마모	개략 질량
사양 기호	없음	W	LFW	LFG	LFB	ALF	kg/m
형번	**TPUN555**	**TPUN555-W**	TPUN555-LFW	**TPUN555-LFG**	TPUN555-LFB	TPUN555-ALF	1.45

주) 1. 굵은 글자는 재고품, 가는 글자는 주문 생산품입니다.
2. 플라스틱 핀 사양은 제작할 수 없습니다.

스프로켓 …163, 164p 참조 레일 …225, 226, 245p 참조 리턴부품 …239 ~241p 참조 성능선도 …349p 참조

적용 체인 TPUN555형, TPUN550-LH형, TPUN535-LH형, TP-50UNS형, TP-50UNS-D76형

● 플라스틱 스프로켓

(10T)



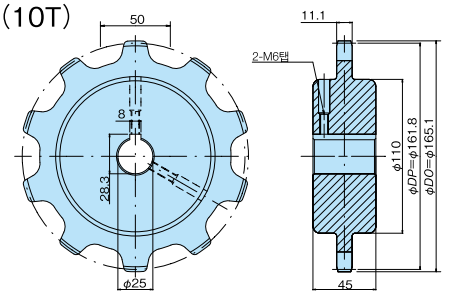

(8T)

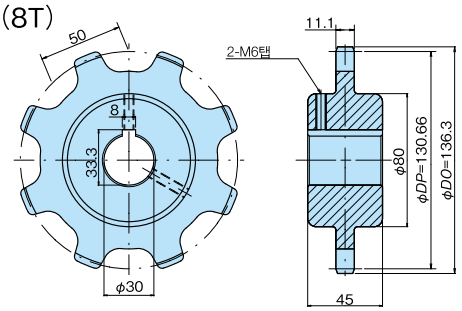

[사양]
재질 :
본체 / 폴리아미드
(흰색)

형번	톱니수	형태	개략 질량 kg
TP-C213961T-SPR	10	일체형	0.44

주) 1. 재고품입니다.
2. 2012년 10월 분할형(K162150 TP-C12746T-SPR) 은 판매중지 되었습니다.
3. 사용 온도 범위는- 20~80℃입니다.

형번	톱니수	형태	개략 질량 kg
TP-C213959T-SPR	8	일체형	0.29

주) 1. 재고품입니다.
2. 2012년 10월 분할형(K162148 TP-C12732T-SPR) 은 판매중지 되었습니다.
3. 사용 온도 범위는- 20~80℃입니다.



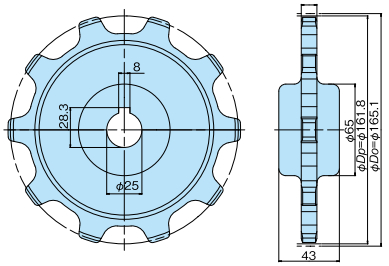

[사양]
재질 :
본체/강화 폴리아미드
축 / 황동

형번	톱니수	형태	개략 질량 kg
TP-C12721T-SPR	10	일체형	0.5

주) 1 재고품입니다.
2. 사용 온도 범위는- 20~80℃입니다.

●플라스틱 아이들러 휠

(10T)



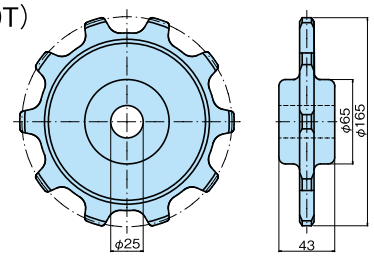

[사양] 재질 : 폴리아미드 (블랙)

형번	톱니수	형태	개략 질량 kg
TP-C12724T-IW	10	일체형	0.24

주) 1. 재고품입니다.
2. 사용 온도 범위는- 20~80℃입니다.

(8T)



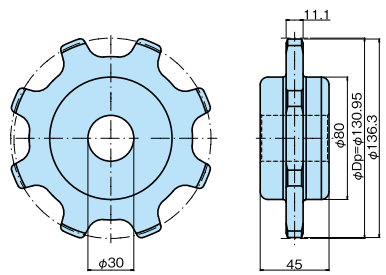

[사양] 재질 : 폴리아미드 (화이트)

형번	톱니수	형태	개략 질량 kg
TP-C12737T-IW	8	일체형	0.29

주) 1. 재고품입니다.
2. 사용 온도 범위는- 20~80℃입니다.

TPUN형 스프로켓 · 코너 디스크

적용 체인 TPUN555, TPUN550-LH, TPUN535-LH형, TP-50UNS, TP-50UNS-D76

● 스틸 스프로켓 (파일럿 보어 타입)

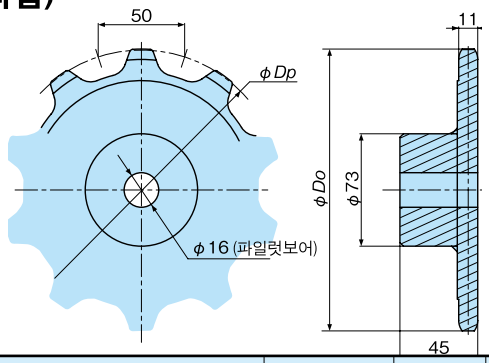

상품코드	형번	재질	구조	작용톱니수	피치 지름 *Dp* mm	외경 *Do* mm	개략질량 kg
K410031	**TPUN555-800T**	기계구조용 탄소강	할출사양	8	130.6	134	1.9
K410032	**TPUN555-1000T**			10	161.8	163	2.7
K410033	**TPUN555-1200T**	기계구조용 탄소강(이형부) SS400(허브부분)	용 접	12	193.2	198	3.1

주) 1 . 파일럿 보어 제품만 재고품입니다. 2 . 위 그림 이외의 톱니수, 재질의 스프로켓을 원하는 경우, 문의하십시오.
3 . 전 품종 톱니 끝 경화 처리를 실시하고 있습니다.

● 스틸 스프로켓 (록 시리즈)

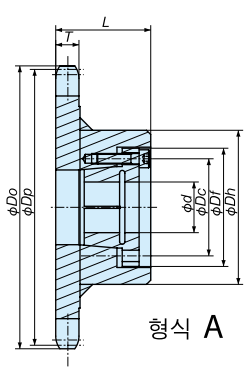

형식 A

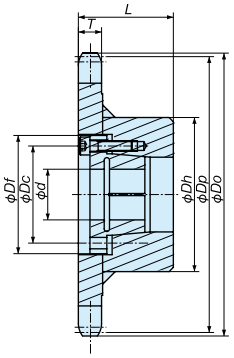

형식 B

■ 록 슬리브 치수

슬리브 테두리 번호	*Df* mm	*Dc* mm	볼트사이즈 *M*×*L*	조임토크 N · m
S2	42.0	32.0	M5×18	8.3
S3	48.5	38.5	M5×20	8.3
S4	56.0	46.0	M5×20	8.3
S5	66.0	56.0	M5×22	8.3

스프로켓 형식	산출 톱니수	피치 지름 *Dp* mm	외경 *Do* mm	이빨 폭 *T* mm	허브 지름 *Dh* mm	*L* mm
TPUN555-800T	8	130.60	134	8.8	73	45
TPUN555-1000T	10	161.80	163			
TPUN555-1200T	12	193.20	198			

■ 슬리브 조합 · 전달 토크 일람표

슬리브 테두리 번호		S2							S3			S4			S5			
축 홀 지름 *d* mm		15	16	17	18	19	20	22	24	25	28	30	32	35	38	40	42	45
		최대 허용 전달 토크 N·m																
스프로켓 형식	TPUN555-800T	139	149	158	167	177	186	205	167	174	195	279	298	325	442	465	586	628
	TPUN555-1000T	174	186	198	209	221	232	256										
	TPUN555-1200T																	

● 코너 디스크

○ 반송측 용

형 번 : TPUN555-CD-R150C

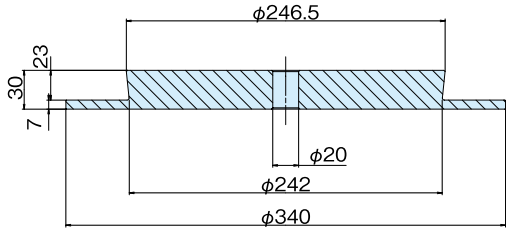

○ 반환측 용

형 번 : TPUN555-CD-R150R

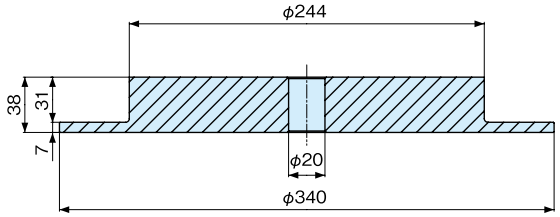

(사기)
- 디스크 본체 : 초고분자량폴리에틸렌제 (색 :화이트)
- 개략 질량 : 2.1kg ／장
- 체인 굴곡 반지름 R=150mm
- 위 그림 이외의 치수 , 베어링 부착 , 항균제가 들어간 초고분자량 폴리에틸렌제의 제품 등을 원하는 경우에는 , 문의하십시오 .
- 사용 온도 범위 : −20 ～ 60℃
- 2010 년 9 월부터 반송측 용 코너 디스크의 너비는 30mm 로 바뀌었습니다 . (지금까지는 38mm)

플라스틱 유니버셜 체인 TPUN-LH형

〈곡선 반송용〉

TPUN-LH형의 특징

1. 가로 휨 반경(R=150)이 작아, 콤팩트한 레이아웃이 가능합니다.
2. 해외 시장에서 많이 볼 수 있는 링크 높이에 맞춘 사양입니다. TPUN형보다 링크 높이가 약간 낮아집니다.

●TPUN550-LH



평면도

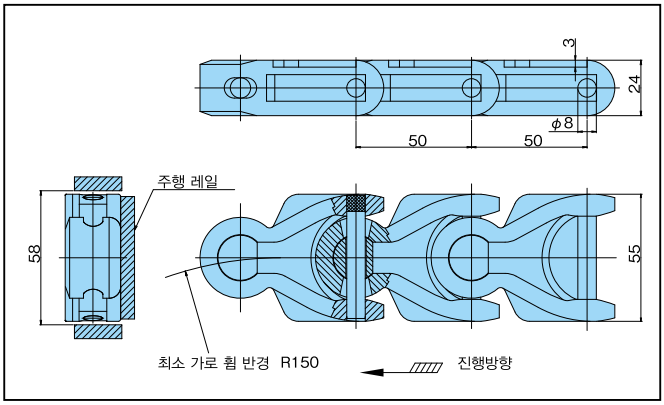

●TPUN535-LH



평면도

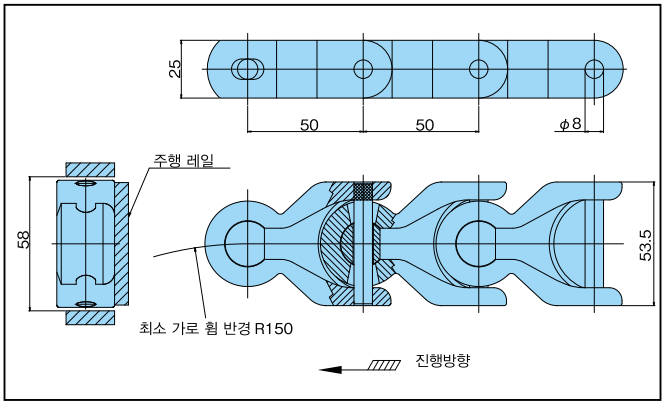

● 체인 형번 표시 예

형 식	플레이트 폭	형 식
TPUN	550	– LH

※문자 · 기호 사이에는 스페이스를 좁혀 써 주십시오.

체인 (스테인리스 핀)

사양	형번	링크 높이 mm	톱 플레이트 재질	톱 플레이트 색	최대 허용 장력kN{kgf}	개략 질량 kg/m	사용 온도 범위 ℃	허용 속도 m/min 윤활 있음	허용 속도 m/min 윤활 없음
보통사양	TPUN550-LH	24.0	폴리아세탈	그레이	1.96{200}	1.25	−20 ~ (65) 80	35	35
	TPUN535-LH	25.0				1.40			

※TPUN550-LH은 유니버셜 체인(MB64)의 상당품입니다만, 최소 가로 휨 반경, 색이 다릅니다.
※TPUN535-LH은 유니버셜 체인(MB90)의 상당품입니다만, 최소 가로 휨 반경, 링크 높이, 측면 형태, 색이 다릅니다.

주) 1. 재고품입니다. 1 유니트의 링크 수 : 61.
2. 납입된 편성은 유니트 수+나머지 입니다.
3. 사양은 보통사양만 됩니다.
4. 연결 핀 단독으로는 판매하지 않습니다.
5. 플라스틱 핀 사양은 제작할 수 없습니다.
6. 사용 온도 범위의 (65) 는 습윤 조건의 경우입니다.

스프로켓 …163, 164p 참조 레일 …225, 226, 245p 참조 리턴부품 …239 ~241p 참조 성능선도 …349p 참조

●코너 디스크

○반송측 용

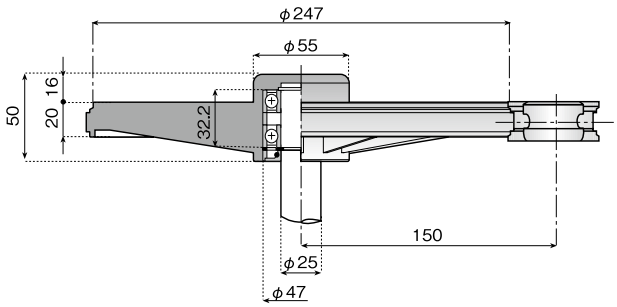

형번	재질		체인 가로 휠 반경	외관색
	본체	샤프트 베어링		
TP-C12723T-CD	강화 폴리아미드	스틸제	R150	블랙

주) 1 . 재고품입니다.
2 . 베어링・실 링크 등은 본체와 별도로 출하됩니다.
3 . 사용 온도 범위는－ 20~60℃입니다.

○반환측 용

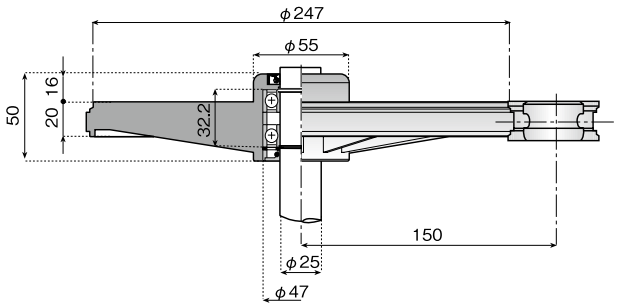

형번	재질		체인 가로 휠 반경	외관색
	본체	샤프트 베어링		
TP-C12725T-CD	강화 폴리아미드	스틸제	R150	블랙

주) 1 . 재고품입니다.
2 . 반송측 용과 반환측 용은 샤프트 관통의 기능 여부만이 다릅니다.
3 . 베어링・실 링크 등은 본체와 별도로 출하됩니다.
4 . 사용 온도 범위는－ 20~60℃입니다.

●형번 표시 예

톱 체인 컴포넌트	코드		코너 디스크의 약식 기호
TP－C	**12723T**	**－**	**CD**

※문자 · 기호의 사이는 스페이스를 좁혀 써 주십시오.

●주문 기입 예

형번	수량	단위
TP-C12723T-CD	1	K

플라스틱 유니버셜 체인 TP-50UNS형

〈곡선 반송용〉

TP-50UNS형의 특징

1. 작은 곡선 휨 반경(R=150) . 자유로운 레이아웃이 가능하며, 좁은 공간에서의 반송에 최적입니다.
2. 큰 허용 장력으로 고 부하의 조건에 적절합니다.



평면도

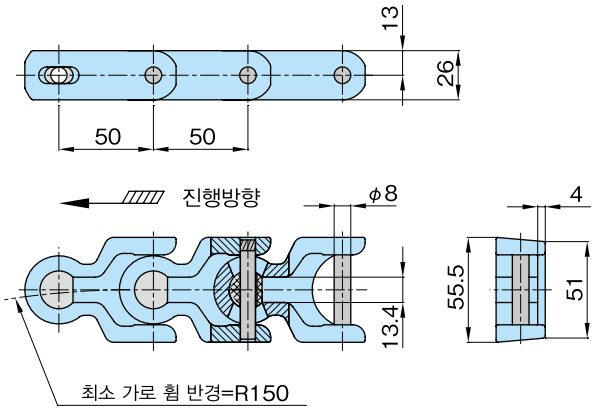

● 체인 형번 표시 예

형 식	사양 기호
TP-50UNS	—

보통 사양인 경우, –(하이픈)에서 생략

※문자 · 기호 사이에는 스페이스를 좁혀 써 주십시오.

사양 대응 일람표

사양	표준 시리즈						고기능 시리즈											
	보통	저마찰 내마모			초저마찰 내마모	저마찰	내열 고속			저마찰 내마모	고속	내약품	전도	내충격		항균 항곰팡이	금속 검지	
사양 기호	없음	LFW	LFG	LFB	ALF	WR	KV150	KV180	KV250	HG	HS	Y	E	DIA	DIY	MWS	MPD	MPW
외관색	그린	화이트	그린	브라운	라이트 블루	다크 그린	블랙			네이비 블루	크림	무광 화이트	블랙	크림	그린	크림	블랙	
허용 장력 kN{kgf}	1.96 {200}	–	1.96 {200}	–	–	1.96 {200}	–	–	–	1.96 {200}	–	–	–	–	–	–	–	–
허용 속도 m/min 윤활 있음	35	–	35	–	–	35	–	–	–	35	–	–	–	–	–	–	–	–
허용 속도 m/min 윤활 없음	35	–	35	–	–	35	–	–	–	35	–	–	–	–	–	–	–	–
사용 온도 범위 ℃	–20 ~ (60) 80	–	–20 ~ (60) 80	–	–	–20 ~ (60) 80	–	–	–	–20 ~ (60) 80	–	–	–	–	–	–	–	–
TP-50UNS	●	–	△	–	×	△	×	×	×	△	×	×	×	×	×	–	×	×

주) 1.「●」: 재고품,「△」: 주문 생산품(견적 의뢰품),「×」: 제작불가.「–」: 에 대해서는 당사에 문의해 주십시오.
2. 사용 온도 범위의 (60) 는 습윤 조건의 경우입니다.
3. 1 유니트의 링크 수= 60. (2013년에 1 유니트의 링크 수가 변화하였습니다.)

체인 (스테인리스 핀)

사양	보통	톱 플레이트 폭	개략 질량 kg/m	핀 재질
사양 기호	없음			
형번	**TP-50UNS**	55.5	1.5	스테인리스 스틸

주) 1. TPUN형용 스프로켓을 사용할 수 있습니다.
2. 플라스틱 핀 사양은 제작할 수 없습니다.

● 엔지니어링 플라스틱제 분할형 아이들러 휠

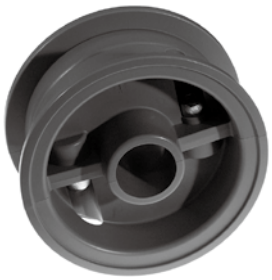

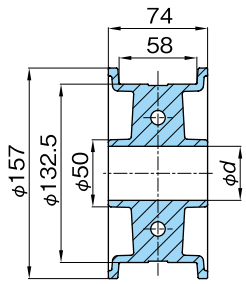

형번	스프로켓 상당 톱니수 (산출)	치수 d	개략 질량 kg	재질	
				본체	볼트&너트
TP-IW50UNS10-30	10	30.5	0.6	폴리아세탈 (외관색 : 그린)	스테인리스
TP-IW50UNS10-40		40.5			

주) 1. 재고품입니다.
2. 사용 온도 범위는 – 20~80℃입니다.
3. 볼트의 체결 토크는 9.8N·m{1kgf·m}입니다.
4. 분할형아이들러 휠의 페어는 다른 페어와 혼합 및 조합하지 마십시오.
5. 샤프트 위를 회전하므로 거친 사양에는 적합하지 않습니다.
6. 샤프트는 연마 제품을 사용하십시오.

● 50UNS 형용 턴 디스크 (기계 가공품)

이송측

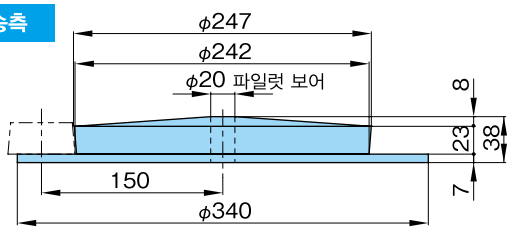

반환측

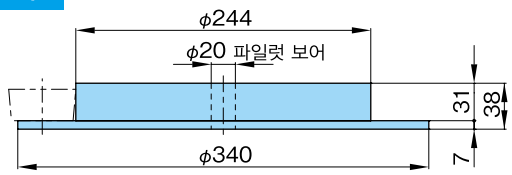

형번	재질	재질등급	외관색	비고
TP-50UNST1	고밀도 폴리에틸렌	84-100	흰색	이송측
TP-50UNST2				반환측

주) 1. 베어링 부착도 사전 협의에 따라 제작합니다.
2. 사용 온도 범위는 – 20~60℃입니다.

● 50UNS 형용 턴 디스크 (성형품)

이송측

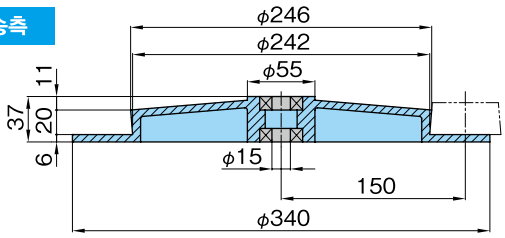

반환측

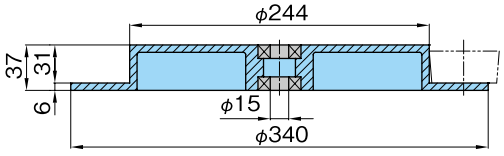

형번	재질			외관색	비고
	본체	베어링	스페이서		
TP-TWD	폴리아미드	스테인리스 스틸 (6202ZZ)	스테인리스 스틸	흰색	이송측
TP-TWR					반환측

주) 1. 사용 온도 범위는 – 20~60℃입니다.

스프로켓 …163, 164p 참조 레일 …225, 226, 245p 참조 리턴부품 …239 ~241p 참조 성능선도 …349p 참조

플라스틱 유니버설 체인 TP-50UNS-D76형

〈□□ □□□〉

TP-50UNS-D76형의 특징

1. 작은 가로 휨 반경(R=150). 자유로운 레이아웃이 가능하고, 좁은 공간에서의 반송에 최적입니다.
2. 허용 장력이 커서, 고부하의 조건에 적절합니다.
3. 푸셔 부착 체인 구조를 채택하므로, 경사 반경 등에 적절합니다.

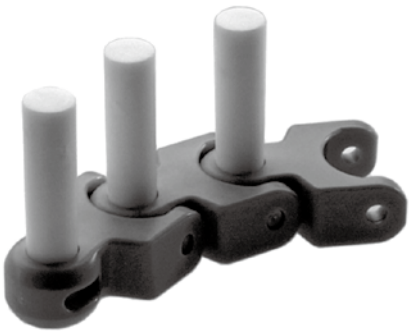

평면도

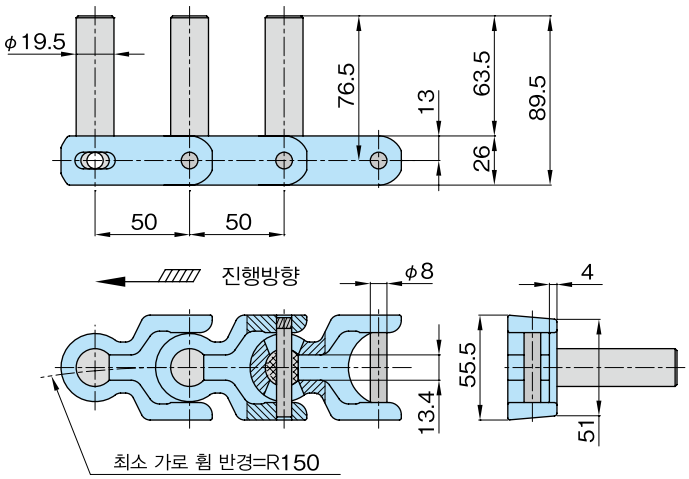

● 체인 형번 표시 예

형 식
TP-50UNS-D76

문자 · 기호 사이에는 공간을 넣어 주십시오.

사양 대응 일람표

사양	표준 시리즈						고기능 시리즈											
	보통	저마찰 내마모			초저마찰 내마모	저마찰	내열 고속			저마찰 내마모	고속	내약품	전도	내충격		항균 항곰팡이	금속 검지	
사양 기호	없음	LFW	LFG	LFB	ALF	WR	KV150	KV180	KV250	HG	HS	Y	E	DIA	DIY	MWS	MPD	MPW
외관색	그린	화이트	그린	브라운	라이트 블루	다크 그린	블랙			네이비 블루	크림	무광 화이트	블랙	크림	그린	크림	블랙	
허용 장력 kN{kgf}	1.96 {200}	–	–	–	–	1.96 {200}	–	–	–	1.96 {200}	–	–	–	–	–	–	–	–
허용 속도 m/min 운활 있음	35	–	–	–	–	35	–	–	–	35	–	–	–	–	–	–	–	–
허용 속도 m/min 운활 없음	35	–	–	–	–	35	–	–	–	35	–	–	–	–	–	–	–	–
사용 온도 범위 ℃	−20 ~ (60) 80	–	–	–	–	−20 ~ (60) 80	–	–	–	−20 ~ (60) 80	–	–	–	–	–	–	–	–
TP-50UNS-D76	○	–	–	–	×	△	×	×	×	△	×	×	×	×	×	–	×	×

주) 1.「○」: 주문 생산품,「△」: 주문 생산품(견적 의뢰품),「×」: 제작불가.「–」: 에 대해서는 당사에 문의해 주십시오.
2. 사용 온도 범위의 (60) 는 습윤 조건의 경우입니다.

체인 (스테인리스 핀)

사양	보통	톱 플레이트 폭	개략 질량 kg/m	핀 재질
사양 기호	없음			
형번	TP-50UNS-D76	55.5	2.0	스테인리스 스틸

주) 1. TPUN형용 스프로켓을 사용할 수 있습니다.
2. 플라스틱 핀 사양은 제작할 수 없습니다.

스프로켓 …163, 164p 참조 레일 …225, 226, 245p 참조 리턴부품 …239 ~241p 참조 성능선도 …349p 참조

플라스틱 유니버셜 체인 TP-50UN-T95형 〈곡선 반송용〉

TP-50UN-T95형의 특징

1. 작은 가로 휨 반경(R=150). 자유로운 레이아웃이 가능하고, 좁은 공간에서의 반송에 최적입니다.
2. 톱 플레이트 형태를 초승달 모양으로 해서, 직선 · 곡선부의 톱 플레이트의 틈의 변화를 줄였습니다.



평면도

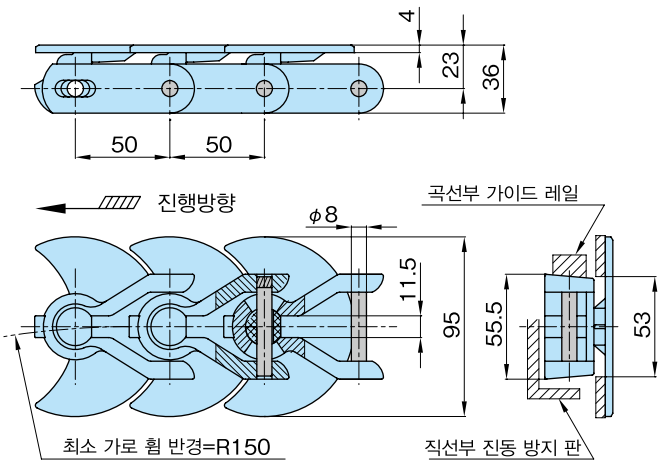

● 체인 형번 표시 예

형 식
TP-50UN-T95

문자 · 기호의 사이는 스페이스를 좁혀 써 주십시오.

사양 대응 일람표

	표준 시리즈						고기능 시리즈											
사양	보통	저마찰 내마모			초저마찰 내마모	저마찰	내열 고속			저마찰 내마모	고속	내약품	전도	내충격		항균 항곰팡이	금속 검지	
사양 기호	없음	LFW	LFG	LFB	ALF	WR	KV150	KV180	KV250	HG	HS	Y	E	DIA	DIY	MWS	MPD	MPW
외관색	그린	화이트	그린	브라운	라이트 블루	다크 그린	블랙			네이비 블루	크림	무광 화이트	블랙	크림	그린	크림	블랙	
허용 장력 kN{kgf}	1.96 {200}	–	–	–	–	–	–	–	–	–	–	–	–	–	–	–	–	–
허용 속도 m/min 윤활 있음	35	–	–	–	–	–	–	–	–	–	–	–	–	–	–	–	–	–
허용 속도 m/min 윤활 없음	35	–	–	–	–	–	–	–	–	–	–	–	–	–	–	–	–	–
사용 온도 범위 ℃	−20 ~ (65) 80	–	–	–	–	–	–	–	–	–	–	–	–	–	–	–	–	–
TP-50UN-T95	○	–	–	–	×	–	×	×	×	–	×	×	×	×	×	–	×	×

주) 1. 「○」: 주문 생산품, 「×」: 제작불가, 「–」: 에 대해서는 당사에 문의해 주십시오.
2. 1 유니트의 링크 수= 60. (2013년 1 유니트의 링크 수가 변화하였습니다.)
3. 사용 온도 범위의 (65) 는 습윤 조건의 경우입니다.

체인 (스테인리스 핀)

사양	보통	톱 플레이트 폭	개략 질량 kg/m	핀 재질
사양 기호	없음			
형번	TP-50UN-T95	95	1.9	스테인리스 스틸

주) 1. TPUN형용 스프로켓은 사용할 수 없습니다.
2. 플라스틱 핀 사양은 제작할 수 없습니다.

● 50UN-T95 전용 스틸제 스프로켓

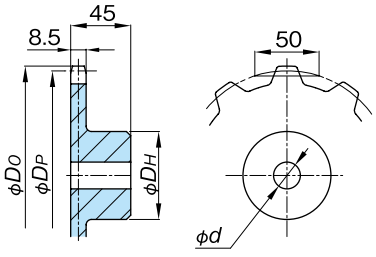

형번	톱니수	피치 원 직경 DP	외경 DO	허브 지름 DH	축 홀 직경 d		개략 질량 kg	재질
					파일럿 보어	최대		
TP-50UNT-8T	8	130.6	129	65	15	40	1.6	기계구조용 탄소강
TP-50UNT-10T	10	161.8	163	65	20	40	2.3	
TP-50UNT-12T	12	193.2	198	65	20	40	2.8	

주) 1. 상기 톱니 수 이외에도 제작 가능합니다.

…225, 226, 245p 참조 …239 ~241p 참조 …349p 참조

TPCC형의 특징

오프셋 형태를 한 심플한 플라스틱 체인으로, 케이스의 반송 등에 사용되고 있습니다.

●TPCC420

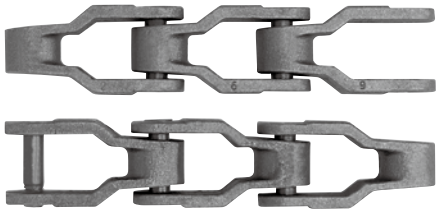

평면도

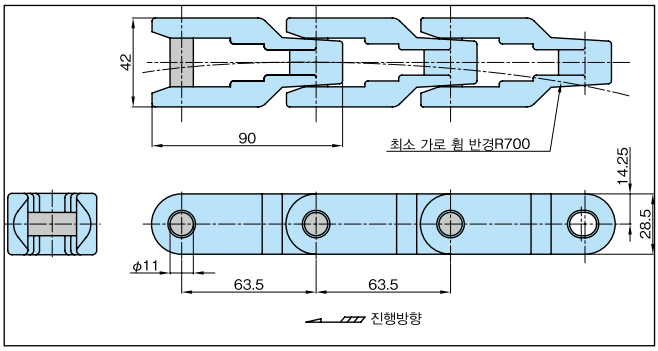

●TPCC420-T

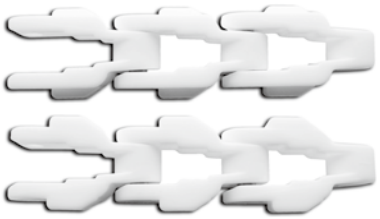

평면도

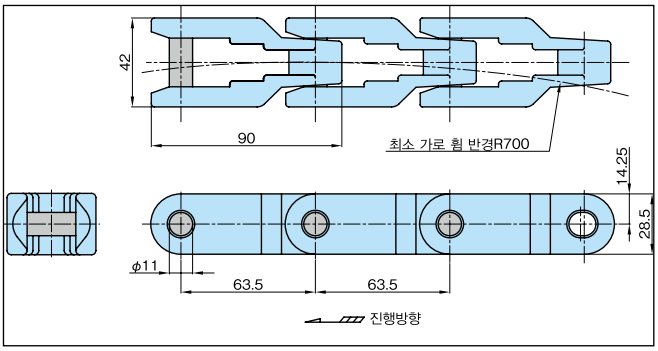

●체인 형번 표시 예

형 식	플레이트 폭		탭 부착
TPCC	420	—	T

※문자 · 기호의 사이는 스페이스를 좁혀 써 주십시오.

체인 (스테인리스 핀)

사양	형번	톱 플레이트 재질	톱 플레이트 색	최대 허용 장력kN{kgf}	개략 질량 kg/m	사용 온도 범위 ℃	허용 속도 m/min 윤활 있음	허용 속도 m/min 윤활 없음
보통사양	TPCC420	폴리아세탈	화이트	1.96{200}	1.33	−20 ~ (65) 80	35	35
	TPCC420-T				1.49			

주) 1. 재고품입니다. 1 유니트의 링크 수 : 48.
2. 납입된 편성은 유니트 수+나머지 입니다.
3. 사양은 보통사양만 됩니다.
4. 연결 핀 단독으로는 판매하지 않습니다.
5. 플라스틱 핀 사양은 제작할 수 없습니다.
6. 사용 온도 범위의 (65) 는 습윤 조건의 경우입니다.

●스프로켓



[사양]
재질 : 폴리아미드 (화이트)
형태 : 일체형

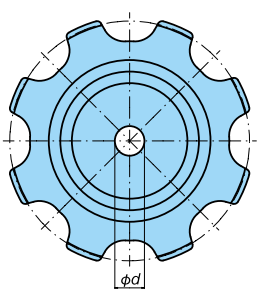

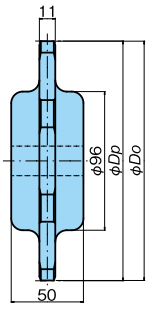

형번	톱니수	피치 원 직경 Dp	외경 Do	축 홀 직경 d
TP-C12326T-SPR	8	165.9	172	20 (파일럿 보어)
TP-C12327T-SPR	10	205.5	215	
TP-C12328T-SPR	12	245.3	256	

주) 1. 재고품입니다.
2. 스프로켓은 파일럿 보어입니다.
3. 사용 온도 범위 : − 20~60℃입니다.

TORP · TOSP형의 특징

1. 수평 순환 반송이 가능합니다. 플레이트 상면을 모두 반송에 활용할 수 있습니다.
2. 반환측의 체인이 없고, 컨베이어의 높이를 작게 할 수 있습니다.
3. 크레센트 형태 플레이트를 채택. 가로 휨 시의 링크와 링크 사이의 간격이 일정하게 반송물을 포함해서 경감하십시오.



평면도

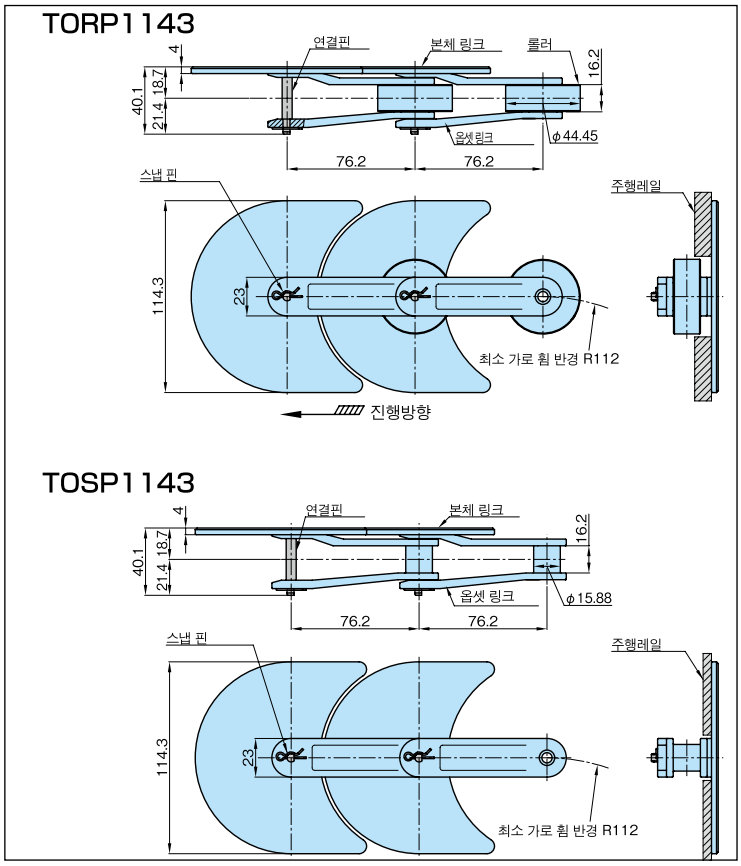

● 체인 형번표시 예

형 식	플레이트 폭
TORP	1143

※문자 · 기호의 사이는 스페이스를 좁혀 써 주십시오.

체인 (스테인리스 핀)

형번	최대 허용 장력kN {kgf}	사용가능 온도	체인 허용 속도	개략 질량 kg/m	톱 플레이트 본체 링크	오프셋 링크	롤러	연결 핀 스냅 핀	링크색
TORP1143	0.69{70}	0 ~ 60℃	20m/min 이하	1.40	강화 폴리카보네이트	강화 폴리카보네이트	폴리 아세탈	스테인리스	흰 색
TOSP1143				1.36					

주) 1. 1 유니트의 링크 : 40.
2. 납입된 편성은 유니트 수+나머지 입니다.
3. 최대 허용 장력은 상온 시의 수치입니다.
4. 체인의 핀 부쉬 사이는 사전에 급유를 실시하고 있습니다.
5. TOSP형은 곡선부에 스프로켓을 설치하십시오.
6. 연결 핀 단독으로는 판매하지 않습니다.

●TO전용 스프로켓(아래 구멍 타입)

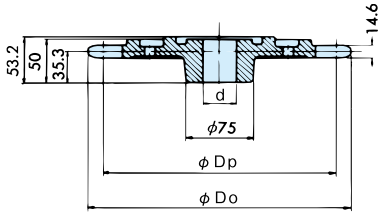

적용 체인	상품 코드	형번	할출 톱니 수	작용 톱니수	피치 지름 Dp	외경 Do	축 홀 지름 d		개략 질량 kg	재질
							파일럿 보어	최대		
TOSP1143	G41	TOS1013T	31	10 1/3	254.59	269	23	45	7.2	FC250
TORP1143	G41	TOR1100T	11	11	270.47	305			7.6	

레일 …213, 214, 233쪽 참조

플라스틱 톱 체인 TP-36AK형

〈곡선 반송용〉

TP-36AK형의 특징

1. 유니크한 체인 구성에 따라, 직선 · 곡선부에서의 톱 플레이트의 틈새의 변화가 적은 체인입니다.
2. 톱 플레이트만 다른 재질의 사용도 가능하므로, 경사 반송에 적합합니다.

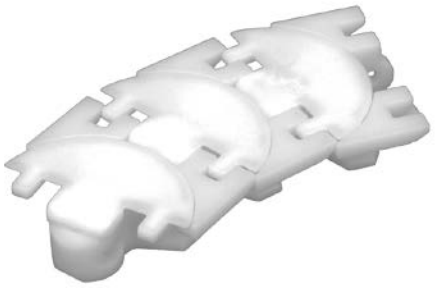

평면도

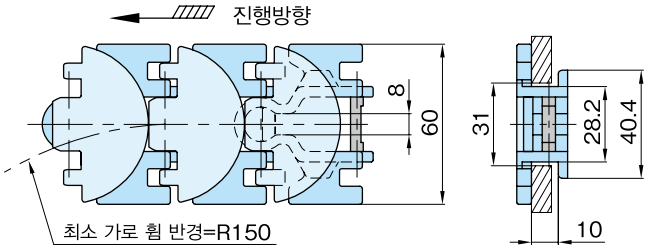

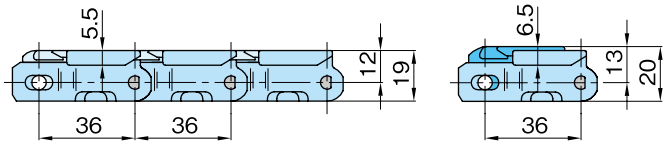

TP-36AK1 & TP-36AK1-TMF　　TP-36AK2

● 체인 형번표시 예

형 식
TP-36AK2

※문자 · 기호 사이에는 스페이스를 좁혀 써 주십시오.

체인 (스테인리스 핀)

형번	재질		외관색		톱 플레이트 폭	최대 허용 장력 kN {kgf}	사용 온도 범위 ℃	허용 속도 m/min		개략 질량 kg/m	핀 재질
	본체	톱 플레이트	본체	톱 플레이트				윤활 있음	윤활 없음		
TP-36AK1	보통	보통	화이트	화이트	60	0.5 {51}	−20 ~ 80	100	50	0.75	스테인리스 스틸
TP-36AK1-TMF	보통	중마찰	화이트	옐로우		0.5 {51}	−20 ~ 80 (무윤활만)	–			
TP-36AK2	보통	폴리우레탄	화이트	황갈색		0.07 {7.1}	−20 ~ 80 (무윤활만)	–			

주) 1. 플라스틱 핀 사양은 대응할 수 없습니다.
2. 1 유니트의 링크 수= 85. (2013년에 1 유니트의 링크 수가 변화하였습니다.)

● 엔지니어링 플라스틱제 스프로켓

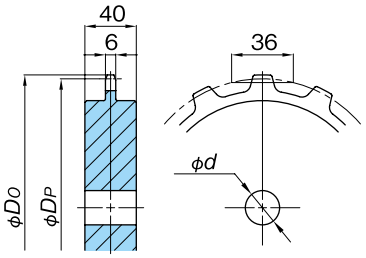

형번	톱니수	피치 원 직경 DP	외경 DO	축 홀 직경 d		개략 질량 kg	재질
				파일럿 보어	최대		
TP-36AK1100T	11	127.7	131	20	60	0.3	초고분자량 폴리에틸렌 (외관색 : 백색)
TP-36AK1300T	13	150.4	155			0.5	
TP-36AK1500T	15	173.1	178			0.7	

주) 1. 사용 온도 범위는− 20~60℃입니다. 60℃를 넘는 경우, 스테인리스제(주문 생산품)을 사용하십시오.

●TPUS-Y-T



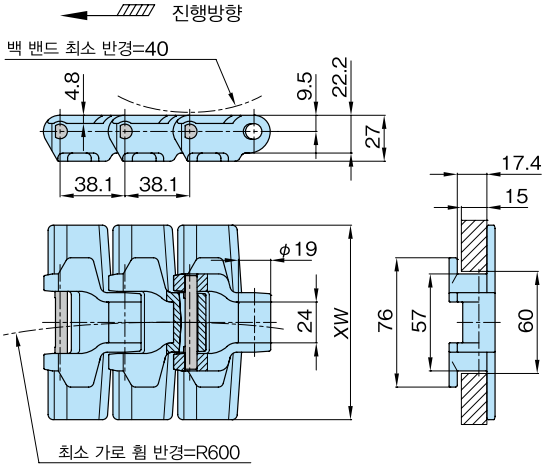

사양	저마찰・내마모	톱 플레이트 폭 XW	최대 허용 장력 kN{kgf}	개략 질량 kg/m
사양 분류	LFG			
외관색	그린			
연결 핀	D 핀			
TPUS1143Y-T-LFG		114.3	1.96{200}	2.1
TPUS1905Y-T-LFG		190.5		2.4

주) 1. 2004년 12월까지 발매된 UTDT-S 널링 핀 사양과 TPUS-Y-T와의 연결은 되지 않습니다.
2. 플라스틱 핀 사양은 대응할 수 없습니다.
3. 1 유니트의 링크 수= 80.

스냅 톱 체인 TN형

〈직선 반송용〉

TN형의 특징 · 구조 · 종류

특 징

·허용 장력이 크기 때문에, 반송 능력이 큰 컨베이어에 적합합니다. (SS, PC 제외)

·톱 플레이트만 교체 가능합니다.

·부식 환경에 맞는 체인 사양이 있습니다.

구 조

·TN형 톱 체인은 본체 체인(RS60상당)과 톱 플레이트(스냅 플레이트)으로 구성되어 있습니다.
톱 플레이트는 본체 체인의 바깥 링크에 톱 플레이트의 다리 부분을 스냅으로 고정합니다.

종 류

1. 보통사양···· 본체 체인은 강철제 체인으로, 주요 치수는 일반적인 롤러 체인과 동일하지만, 핀의 끝 부분의 상태가 다르거나, 강도는 드라이브용 RS 롤러 체인보다도 약하기 때문에 주의하십시오. 체인 부분에 급유가 필요합니다.
2. NP사양···· 본체 체인은 보통 사양의 체인에 니켈 도금을 실시했습니다. 니켈 도금에 따른 외관은 아름답고, 녹이 생기기 어렵습니다. (급유가 필요합니다.)
3. LMC-NP사양· 본체 체인은 함유 소결 부쉬를 사용한 무급유(람다 체인)체인입니다. 부쉬 이외의 부분에 니켈 도금을 실시했습니다.
4. SS사양···· 본체 체인은 전 부품 SUS304 스테인리스로, 내식성이 우선시되는 환경에서 사용하십시오. 급유가 필요합니다.
5. PC사양···· 본체 체인에 플라스틱 콤비 체인(TN-C-PC)를 사용합니다. 연결 링크는 TN형 전용입니다. 이 톱 체인은 엔지니어링 플라스틱과 SUS304로 되어 있으므로, 내식성이 있고, 무급유 저소음입니다.

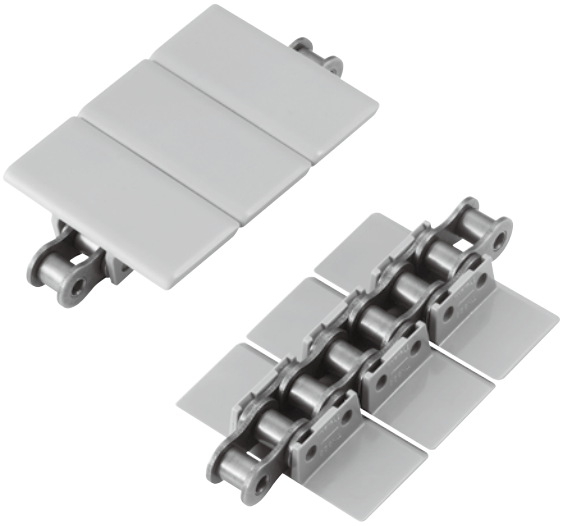

입체도

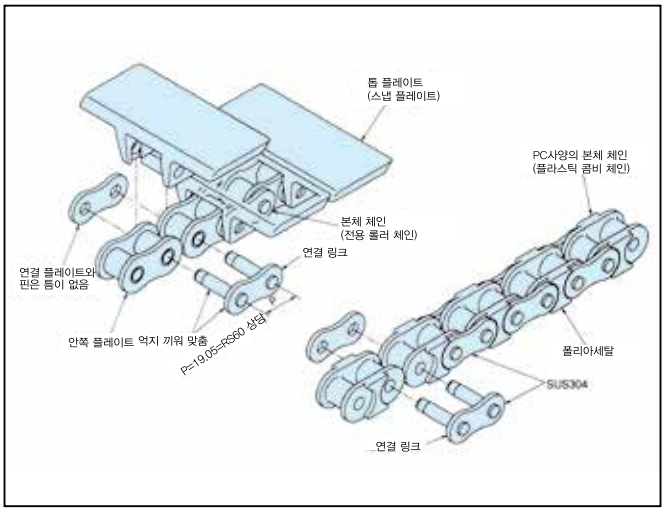

평면도

TN·TN-NP·TN-LMC-NP·TN-SS

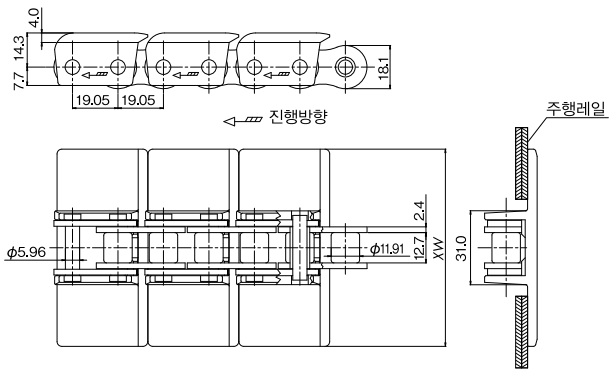

TN826-PC (TN826-PC의 톱 플레이트 전용입니다.)
플레이트 폭 : 82.6mm이하만 대응 가능

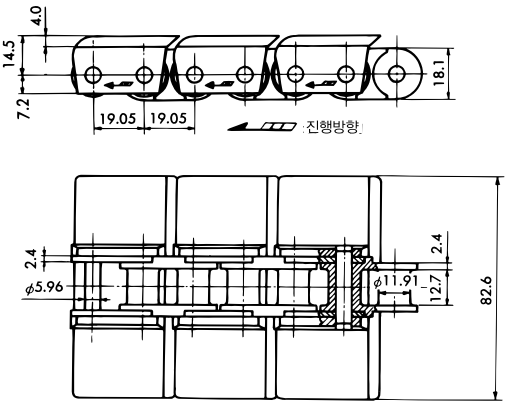

● 형번 표시 예

〈본체 체인·연결 링크〉

형식	본체	본체 체인의 사양	※
TN	C	LMC-NP	JL
		기 호 없 음 : 보통사양 NP, LMC-NP, SS, PC	연결 링크의 경우 만 "JL" 을 기재

〈톱 플레이트〉

형식	톱 플레이트 폭	톱 플레이트의 사양	본체 체인의 종류
TN	826	P	PC
	(826=82.6mm)	P : 보통사양	PC사양만기재 다른 것은 무기재

※문자 · 기호의 사이는 스페이스를 좁혀 써 주십시오.

●주문 기입 예

NP 사양의 베이스 체인 100 링크와 톱 플레이트 50 개를 주문하는 경우

형번	수량	단위
TN-C-NP	99	L
TN826P	50	K
TN-C-NP-JL	1	K

주) 납입된 편성은 유니트 수 + 나머지로 구성 됩니다.
플레이트 수량은 베이스 체인의 수량의 1/2 로 합니다.
본체 체인, 연결 링크, 톱 플레이트 각각을 주문하십시오.
본체 체인에 톱 플레이트 조립이 불 필요한 경우는 별도로 지시하십시오.

톱 플레이트

플라스틱 콤비(PC사양)용은 전용입니다. 그 이외의 보통 · NP · LMC-NP · SS의 각 사양은 동일합니다. 외관색은 5종류 모두 회색입니다.

본체 체인

RS60상당(핀의 끝 부분이 일반적인 전동용과 다릅니다.)으로, 연결 링크는 TN형 전용입니다. 다만, PC사양은 연결 링크 이외의 전동 용과 같습니다.

스프로켓

스프로켓은 RS60 스프로켓을 사용할 수 있습니다.
또한 B형을 그대로 사용할 수 있는 톱니수는 12개 이상입니다.

연결 링크

롤러 체인, 플라스틱 콤비 체인과 함께 분할 핀이나 클램프는 붙이지 마십시오. 톱 플레이트의 다리 부분에서 연결 플레이트를 끼우고, 빠지지 않도록 합니다.

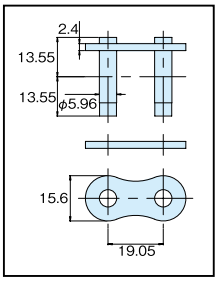

주의

TN 형은 본체 체인의 바깥 링크 수만큼 톱 플레이트(2 링크마다 톱 플레이트)부착을 위해, 주문 시에는 반드시 본체 체인의 링크 수로 길이를 지정하십시오. 또한 1 유니트의 길이는 160 링크(본체 체인)로, 160 ×체인 피치 19.05=3048mm 입니다.

본체 체인과 연결 링크

		보통사양	NP	LMC-NP	SS	PC
본체 체인	형 번	TN-C	TN-C-NP	TN-C-LMC-NP	TN-C-SS	TN-C-PC
연결 링크	형 번	TN-C-JL	TN-C-NP-JL	TN-C-LMC-NP-JL	TN-C-SS-JL	TN-C-PC-JL
최대 허용 장력	kN {kgf}	6.28 {640}			1.03 {105}	0.88 {90}
허용 속도 m/min	윤활 있음	120		–	70	100
	윤활 없음	60			45	50
사용 온도 범위 ℃		−10 ~ 80			−20 ~ 80	

톱 플레이트

톱 플레이트 폭	XW	82.6		101.6	114.3	127.0	190.5
형 번		TN826P	TN826P-PC	TN1016P	TN1143P	TN1270P	TN1905P
조립 시 개략 질량	kg/m	2.1	1.5	2.2	2.3	2.4	2.8
톱 플레이트 재질		폴리아세탈 (보통사양, 색 : 그레이)					

주) 1. 굵은 글자는 재고품, 가는 글자는 주문 생산품입니다.
2. 본체 체인이 PC사양인 경우, 톱 플레이트 형번이 다릅니다(TN826P-PC).
3. 본체 체인이 PC인 경우만, 조립품(형번 : TN826-PC) 를 재고하고 있습니다.

톱 플레이트의 사양 대응 일람표

사양	표준 시리즈						고기능 시리즈										
	보통	저마찰 내마모			초저마찰 내마모	저마찰	내열 고속			고속	내약품	전도	내충격		항균 항곰팡이	금속 검지	
사양 기호	없음	LFW	LFG	LFB	ALF	WR	KV150	KV180	KV250	HS	Y	E	DIA	DIY	MWS	MPD	MPW
외관색	그레이	화이트	그린	브라운	라이트 블루	다크 그린	블랙			크림	무광 화이트	블랙	크림	그린	크림	블랙	
TN826P	●	○	○	○	×	○	×	×	×	×	※	×	×	×	▲	×	×
TN826P-PC	●	○	○	○	×	○	×	×	×	×	※	×	×	×	▲	×	×
TN1016P	●	○	○	○	×	○	×	×	×	×	※	×	×	×	▲	×	×
TN1143P	●	○	○	○	×	○	×	×	×	×	※	×	×	×	▲	×	×
TN1270P	●	○	○	○	×	○	×	×	×	×	※	×	×	×	▲	×	×
TN1905P	●	○	○	○	×	○	×	×	×	×	※	×	×	×	▲	×	×

주) 1. 베이스 체인 편성은 유니트 수+나머지입니다.
2. 「●」: 재고품, 「○」: 주문 생산품, 「×」: 제작 불가, 「▲」: 특수한 형태로 대응할 수 있는 경우가 있습니다. 당사로 문의하십시오.
「※」: 베이스 체인이 SS 혹은 PC일 때만 대응 가능한 경우가 있습니다. 당사로 문의하십시오.

스프로켓 …210p 참조 레일 …225, 226, 245p 참조 리턴부품 …239 ~241p 참조 성능선도 …349p 참조

스냅 톱 체인 TNU형

〈곡선 반송용〉

TNU형의 특징 · 구조 · 종류

특 징

1. 허용 장력이 큰 반송 체인용 체인(TTUP의 2배인 허용 장력). TN형의 곡선 타입입니다.
2. 톱 플레이트만 교체할 수도 있습니다.
3. 부식 환경에 맞는 체인 사양이 있습니다.

구 조

· TNU형 톱 플레이트는 본체의 체인(RS60-CU 상당)과 톱 플레이트(스냅 플레이트)로 구성되어 있습니다. 톱 플레이트는 본체 체인의 바깥 링크에 톱 플레이트의 다리 부분을 스냅으로 고정했습니다.

종 류

1. 보통 사양···· 본체 체인은 강철제 체인으로, 주요수치는 일반적인 롤러 체인과 동일하지만, 핀의 끝 부분의 형태가 다릅니다. 체인 부분에는 급유가 필요합니다.
2. NP사양···· 본체 체인은 보통 사양의 체인에 니켈 도금을 실시했습니다. 니켈 도금에 따른 외관이 아름답고, 녹이 발생하기 어렵습니다. 체인 부분에는 급유가 필요합니다.
3. AS사양···· 본체 체인의 핀 · 부쉬 · 롤러에 석출 경화계 SUS, 플레이트에 SUS304 스테인리스를 사용합니다. 내식성과 강도가 더욱 요구되는 환경에서 사용할 수 있습니다. 급유가 필요합니다.

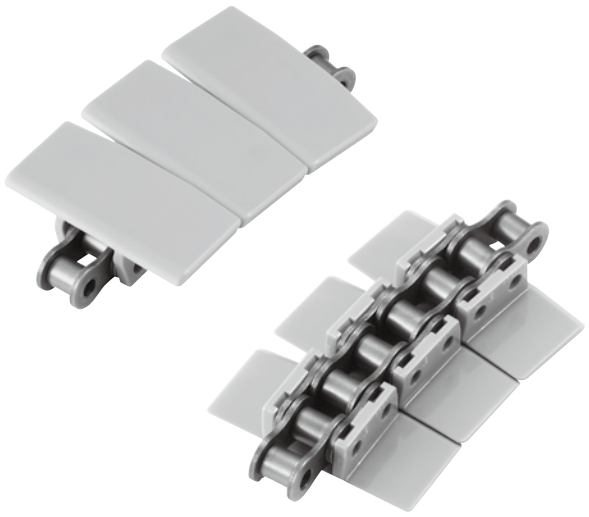

입체도

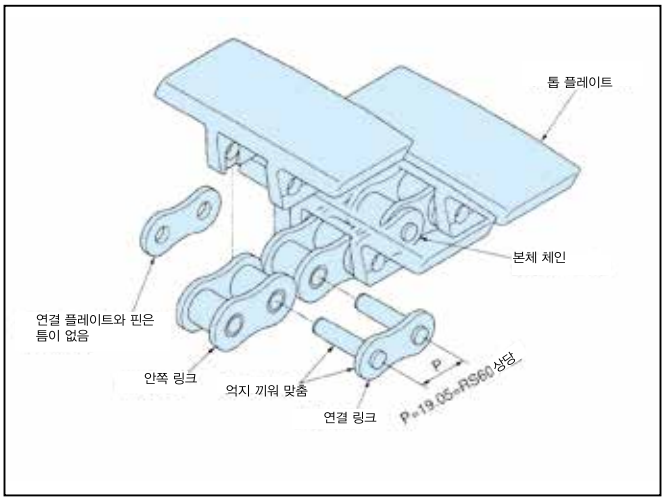

평면도

(체인 , 톱 플레이트)

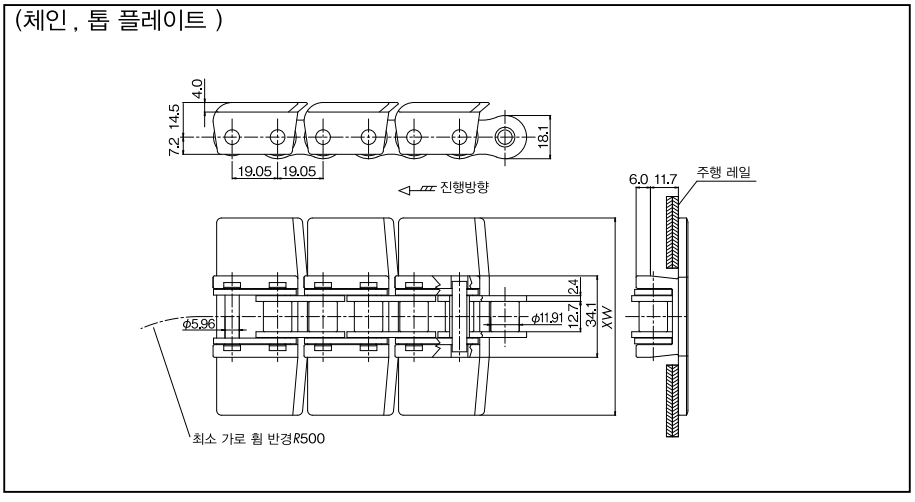

연결 핀

TNU형 전용품으로 분할 핀이나 클립을 사용하지 않으며, 톱 플레이트의 다리 부분에 연결 플레이트를 끼워서 빠지지 않도록 합니다.

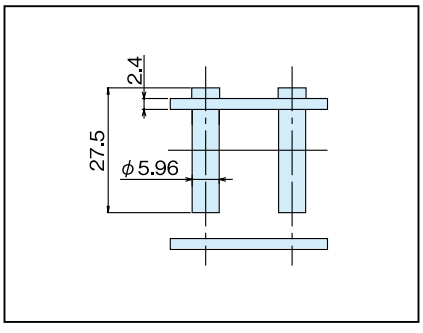

●형번 표시 예

〈본체 체인・연결 링크〉

형식	본체 체인	본체 체인의 사양	※
TNU	C	NP	JL
		기호없음 : 보통사양 NP : NP 사양 AS : AS 사양	연결 링크의 경우만 "JL" 을 기재

※문자・기호의 사이는 스페이스를 좁혀 써 주십시오.
※본체 체인・연결 링크・톱 플레이트를 각각 주문하십시오.

〈톱 플레이트〉

형식	톱 플레이트 폭	톱 플레이트의 사양
TNU	826	P
	(826=82.6mm)	P : 보통사양

●주문 기입 예

NP 사양의 베이스 체인 100 링크와 톱 플레이트 50 개를 주문하는 경우

형번	수량	단위
TNU-C-NP	99	L
TNU826P	50	K
TNU-C-NP-JL	1	K

주) 납입된 편성은 유니트 수 + 나머지로 됩니다.
플레이트 수량은 베이스 체인의 수량의 1/2 로 합니다.
본체 체인, 연결 링크, 톱 플레이트 각각을 주문하십시오.
본체 체인에 톱 플레이트 조립이 불 필요한 경우는 별도로 지시하십시오.

스프로켓

스프로켓은 RS60 스프로켓을 사용할 수 있습니다.
또한 B형을 그대로 사용할 수 있는 톱니수는 12개 이상입니다.

주의

TN 형은 본체 체인의 바깥 링크 수만큼 톱 플레이트(2 링크마다 톱 플레이트)부착을 위해, 주문 시에는 반드시 본체 체인의 링크 수로 길이를 지정하십시오. 또한 1 유니트의 길이는 160 링크(본체 체인)로, 160 ×체인 피치 19.05=3048mm 입니다.

본체 체인과 연결 링크

		보통사양	NP	AS
본체 체인	형 번	TNU-C	TNU-C-NP	TNU-C-AS
연결 링크	형 번	TNU-C-JL	TNU-C-NP-JL	TNU-C-AS-JL
최대 허용 장력 kN {kgf}		4.02 {410}		0.78 { 80}
허용 속도 m/min	윤활 있음	100		–
	윤활 없음	60		45
사용 온도 범위 ℃		−10 ~ 80		−20 ~ 80

톱 플레이트

톱 플레이트 폭 XW	82.6	114.3	127.0
형 번	TNU826P	TNU1143P	TNU1270P
조립 시 개략 질량 kg/m	2.2	2.3	2.5
톱 플레이트 재질	폴리아세탈 (보통사양・색 : 그레이)		

주) 1 유니트의 본체 체인의 링크 수 : 160.

톱 플레이트의 사양 대응 일람표

	표준 시리즈						고기능 시리즈										
사양	보통	저마찰 내마모			초저마찰 내마모	저마찰	내열 고속			고속	내약품	전도	내충격		항균 항곰팡이	금속 검지	
사양 기호	없음	LFW	LFG	LFB	ALF	WR	KV150	KV180	KV250	HS	Y	E	DIA	DIY	MWS	MPD	MPW
외관색	그레이	화이트	그린	브라운	라이트 블루	다크 그린	블랙			크림	무광 화이트	블랙	크림	그린	크림	블랙	
TNU826P	○	○	○	○	×	○	×	×	×	×	※	×	×	×	▲	×	×
TNU1143P	○	○	○	○	×	○	×	×	×	×	※	×	×	×	▲	×	×
TNU1270P	○	○	○	○	×	○	×	×	×	×	※	×	×	×	▲	×	×

주) 1. 체인 편성은 유니트 수+나머지입니다.
2. 「○」: 주문 생산품, 「×」: 제작 불가, 「▲」: 특수한 형태로 대응할 수 있는 경우가 있습니다. 당사로 문의하십시오.
「※」: 베이스 체인이 AS에 한해서, 대응할 수 있는 경우가 있습니다. 당사로 문의하십시오.

스프로켓 …210p 참조 레일 …225, 226, 245p 참조 리턴부품 …239 ~241p 참조 성능선도 …349p 참조

스냅 톱 체인 TP-PT형

〈곡선 반송용〉

TP–PT형의 특징

1. 허용 장력이 큰 곡선 반송용 체인.
2. 전후의 링크 틈을 줄입니다. 빗살 모양 플레이트 채택.
3. 곡선용 롤러 체인에 톱 플레이트를 끼운 타입으로, 톱 플레이트만 교체도 가능.

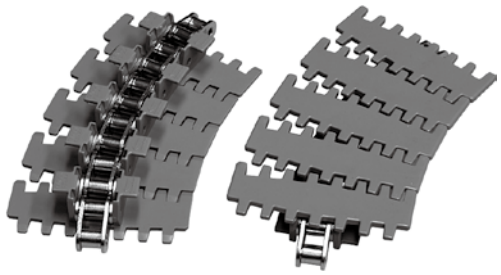

평면도

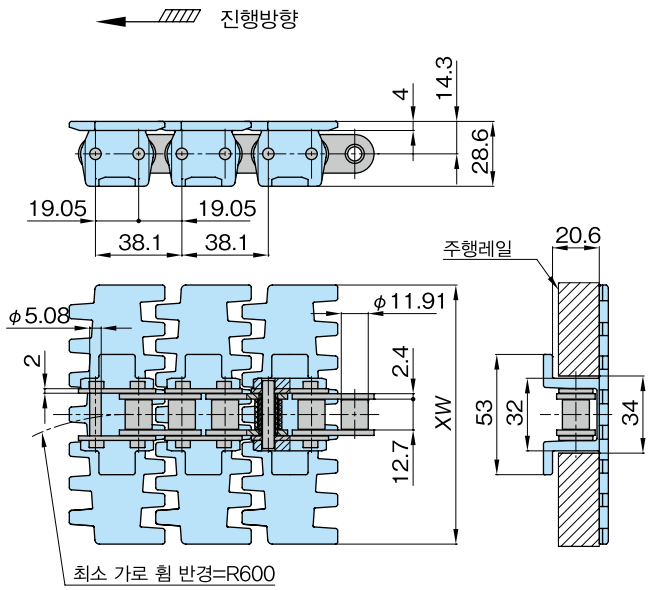

● 체인 형변 표시 예

형식	플레이트 폭		베이스 체인 재질		사양기호
TP-PT	44	—	SS	—	LFG
	44=4 치 4 분 =114.3mm		무기 : 스틸 ("–"부터 생략) S S : 스테인리스 스틸		

※문자 · 기호의 사이는 스페이스를 좁혀 써 주십시오.

사양 대응 일람표

사양		표준 시리즈						고기능 시리즈						
		보통	저마찰 내마모			초저마찰 내마모	저마찰	내열 고속	고속	내약품	전도	내충격	항균 항곰팡이	금속 검지
사양 기호		–	LFW	LFG	LFB	ALF	WR	KV150 KV180 KV250	HS	Y	E	DIA/ DIY	MWS	MPD/ MPW
외관색		그레이	화이트	그린	브라운	라이트 블루	다크 그린	블랙	크림	무광 화이트	블랙	크림/ 그린	크림	블랙
허용 장력 kN{kgf}	스틸	–	–	2.16{220}	–	–	2.16{220}	–	–	–	–	–	–	–
	스테인리스	–	–	0.88{90}	–	–	0.88{90}	–	–	–	–	–	–	–
허용 속도 m/min	윤활 있음	–	–	100 (60)	–	–	100 (60)	–	–	–	–	–	–	–
	윤활 없음	–	–	40 (30)	–	–	40 (30)	–	–	–	–	–	–	–
사용 온도 범위℃		–	–	–20 ~ (65) 80	–	–	–20 ~ 80	–	–	–	–	–	–	–
TP-PT32		–	–	△	–	×	△	×	×	×	×	×	–	×
TP-PT44		–	–	○	–	×	△	×	×	×	×	×	–	×

주) 1.「○」: 주문 생산품.「△」: 주문 생산품(견적 의뢰품).「×」: 제작불가.「–」: 에 대해서는 당사에 문의해 주십시오.
2. 허용 속도의( ) 내의 숫자는 베이스 체인이 스테인리스 스틸인 경우입니다.
3. 사용 온도 범위의 (65) 는 습윤 조건의 경우입니다.
4. 베이스 체인의 1유니트 링크 수= 80. (톱 플레이트 삽입의 경우)

체인

사양	저마찰 내마모	톱 플레이트 폭	개략 질량	베이스 체인
사양 기호	LFG	XW	kg/m	재질
형번	TP-PT32-LFG	82.6	2.2	스틸
	TP-PT32-SS-LFG			스테인리스 스틸
	TP-PT44-LFG	114.3	2.3	스틸
	TP-PT44-SS-LFG			스테인리스 스틸

주) 1. 톱 플레이트 폭이 82.6의 체인은 톱 플레이트 폭 컷 제품입니다.
2. 상기 상품 코드는 톱 플레이트와 베이스 체인을 조립한 것입니다. 링크 수는 톱 플레이트의 갯수가 됩니다. (TN, TNU형과는 준비방식이 다릅니다.)
3. 최소 톱니수 20T이상의 JIS60번 롤러 체인용 스프로켓을 사용할 수 있습니다. 스프로켓의 타입, 형태에 따라 허브에 간섭하는 경우가 있습니다. 허브 직경을 "스프로켓 피치 지름 – 38.1mm"이하로 가공하십시오.

스프로켓 …210p 참조 레일 …225, 226, 245p 참조 리턴부품 …239 ~241p 참조 설능선도 …350p 참조

스냅 톱 체인 TP-PTS형

〈곡선 반송용〉

TP-PTS형의 특징

1. 허용 장력이 큰 곡선 반송용 체인으로 톱 플레이트 폭이 큽니다. 대형 반송물에도 효과적입니다
2. 전후의 링크 틈을 줄이는 빗살 모양 플레이트를 채택.
3. 곡선용 롤러 체인에 톱 플레이트를 끼운 타입으로, 톱 플레이트만 교체도 가능.

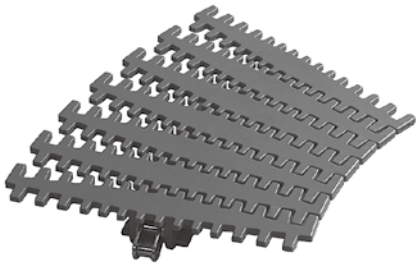

평면도

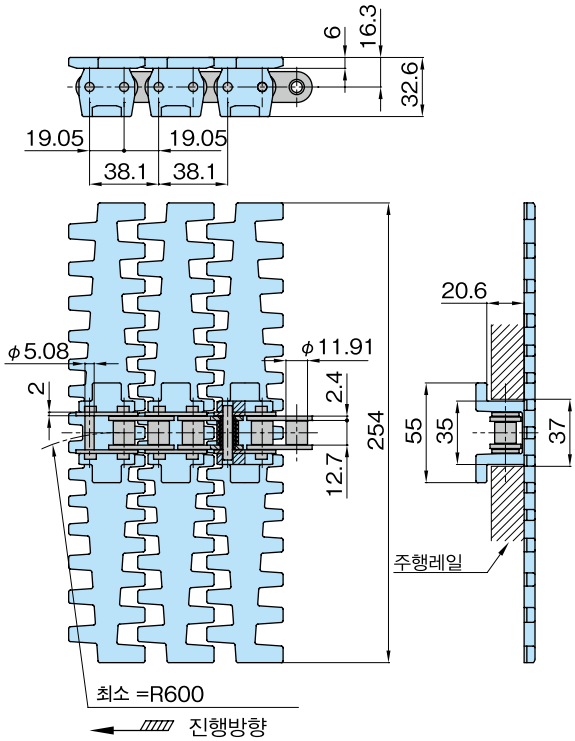

● 체인 형번 표시 예

형식	플레이트 폭		베이스 체인 재질		사양기호
TP-PTS	100	—	SS	—	LFG
	100=10 치		무기 : 스틸 ("-" 부터 생략) S S : 스테인리스 스틸		

※문자 · 기호의 사이는 스페이스를 좁혀 써 주십시오.

사양 대응 일람표

사양	표준 시리즈						고기능 시리즈						
	보통	저마찰 내마모			초저마찰 내마모	저마찰	내열 고속	고속	내약품	전도	내충격	항균 항곰팡이	금속 검지
사양 기호	—	LFW	LFG	LFB	ALF	WR	KV150 KV180 KV250	HS	Y	E	DIA/ DIY	MWS	MPD/ MPW
외관색	그레이	화이트	그린	브라운	라이트 블루	다크 그린	블랙	크림	무광 화이트	블랙	크림/ 그린	크림	블랙
허용 장력 kN{kgf} 스틸	—	—	2.16 {220}	—	—	2.16 {220}	—	—	—	—	—	—	—
허용 장력 kN{kgf} 스테인리스	—	—	0.88{90}	—	—	0.88{90}	—	—	—	—	—	—	—
허용 속도 m/min 윤활 있음	—	—	100 (60)	—	—	100 (60)	—	—	—	—	—	—	—
허용 속도 m/min 윤활 없음	—	—	40 (30)	—	—	40 (30)	—	—	—	—	—	—	—
사용 온도 범위℃	—	—	−20 ~ (65) 80	—	—	−20 ~ 80	—	—	—	—	—	—	—
TP-PTS (톱 플레이트)	—	—	○	—	×	△	×	×	×	×	×	—	×

주) 1.「○」: 주문 생산품,「△」: 주문 생산품(견적 의뢰품) ,「×」: 제작불가,「−」: 에 대해서는 당사에 문의해 주십시오.
2. 허용 속도의( ) 내의 숫자는 베이스 체인이 스테인리스 스틸인 경우입니다..
3. 사용 온도 범위의 (65) 는 습윤 조건의 경우입니다.
4. 베이스 체인의 1유니트 링크 수= 80. (톱 플레이트 삽입의 경우)

체인

사양 / 사양 기호	저마찰 내마모 / LFG	톱 플레이트 폭	개략 질량 kg/m	베이스 체인 재질
형번	TP-PTS100-LFG	254	3.5	스틸
	TP-PTS100-SS-LFG			스테인리스 스틸

주) 1. 상기 상품 코드는 톱 플레이트와 베이스 체인을 조립한 것입니다. 링크 수는 톱 플레이트의 갯수가 됩니다. (TN, TNU형과는 준비방식이 다릅니다.)
2. 최소 톱니수 20T이상의 JIS60번 롤러 체인용 스프로켓을 사용할 수 있습니다. 스프로켓의 타입, 형태에 따라 허브에 간섭이 생기는 경우가 있습니다. 허브 직경을 "스프로켓 피치 지름 − 38.1mm"이하로 가공하십시오.

스프로켓 …210p 참조 레일 …225, 226, 245p 참조 리턴부품 …239 ~241p 참조 성능선도 …350p 참조

스냅 톱 체인 TP-1873-T형

〈곡선 반송용〉

TP-1873-T형의 특징

1. 허용 장력이 큰 곡선 반송용 체인.
2. 곡선용 롤러 체인에 톱 플레이트를 스냅 ON한 타입으로, 톱 플레이트만 교체도 가능.



평면도

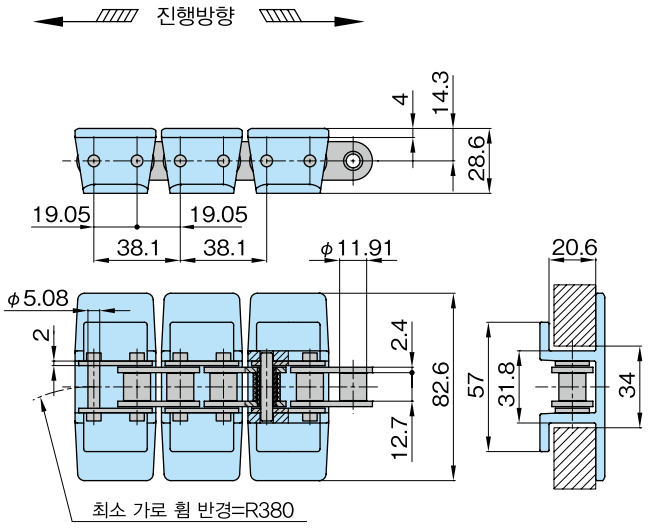

● 체인 형번 표시 예

형식	본체 체인 재질	탭	플레이트 폭	사양기호
TP-1873 –	SS	– T	K325	– LFB

무기 : 스틸 (“–”부터 생략)
S S : 스테인리스 스틸

K325=82.6mm

※문자 · 기호의 사이는 스페이스를 좁혀 써 주십시오.

사양 대응 일람표

사양		표준 시리즈						고기능 시리즈						
		보통	저마찰 내마모			초저마찰 내마모	저마찰	내열 고속	고속	내약품	전도	내충격	항균 항곰팡이	금속 검지
사양 기호		–	LFW	LFG	LFB	ALF	WR	KV150 KV180 KV250	HS	Y	E	DIA/ DIY	MWS	MPD/ MPW
외관색		그레이	화이트	그린	브라운	라이트블루	다크그린	블랙	크림	무광 화이트	블랙	크림/ 그린	크림	블랙
허용 장력 kN{kgf}	스틸	–	–	–	2.16 {220}	–	2.16 {220}	–	–	–	–	–	–	–
	스테인리스	–	–	–	0.88{90}	–	0.88{90}	–	–	–	–	–	–	–
허용 속도 m/min	윤활 있음	–	–	–	100 (60)	–	100 (60)	–	–	–	–	–	–	–
	윤활 없음	–	–	–	40 (30)	–	40 (30)	–	–	–	–	–	–	–
사용 온도 범위℃		–	–	–	−20 ~ (65) 80	–	−20 ~ 80	–	–	–	–	–	–	–
TP-1873-T (톱 플레이트)		–	–	–	○	×	△	×	–	×	×	×	–	×

주) 1. 「○」: 주문 생산품, 「△」: 주문 생산품(견적 의뢰품), 「×」: 제작불가, 「–」: 에 대해서는 당사에 문의해 주십시오.
2. 허용 속도의( ) 내의 숫자는 본체 체인이 스테인리스 스틸인 경우입니다.
3. 사용 온도 범위의 (65) 는 습윤 조건의 경우입니다.
4. 베이스 체인의 1유니트 링크 수= 80. (톱 플레이트 삽입의 경우)

체인 (톱 플레이트 조립품)

사양	저마찰 내마모	톱 플레이트 폭	개략 질량	베이스 체인
사양 기호	LFB		kg/m	재질
형번	TP-1873-TK325-LFB	82.6	2.2	스틸
	TP-1873-SS-TK325-LFB			스테인리스 스틸

주) 1. 상기 형번은 톱 플레이트와 본체 체인을 조립한 것입니다. 링크 수는 톱 플레이트의 갯수가 됩니다. (TN, TNU형과는 준비 방법이 다릅니다.)
2. 최소 톱니수 16T이상의 JIS번 롤러 체인용 스프로켓을 사용할 수 있습니다. 스프로켓의 타입, 형상에 따라 허브가 간섭하는 경우가 있습니다. 허브 지름을 "스프로켓 피치 지름 – 38.1mm"이하로 가공하십시오.
3. 선정에 대해서는 당사로 문의하십시오.

톱 플레이트만

형번	비 고
TP-1873-TK325-TP-LFB	색 : 브라운

주) 1. 본체 체인은 184페이지의 TP–1873–G용 본체 체인을 사용할 수 있습니다.

스프로켓 …210p 참조 레일 …225, 226, 245p 참조 리턴부품 …239 ~241p 참조 성능선도 …350p 참조

스냅 톱 그리퍼 체인 TP-1843-G형

〈곡선 반송용〉

TP-1843-G형의 특징

1. 그리퍼 체인은 반송물의 양 측에서 그립해서 반송물을 올렸다 내렸다 하는 체인입니다.
2. 그립 러버의 형태, 재질은 선택 가능합니다.
3. 톱 플레이트 및 그립 러버의 교체가 가능합니다.

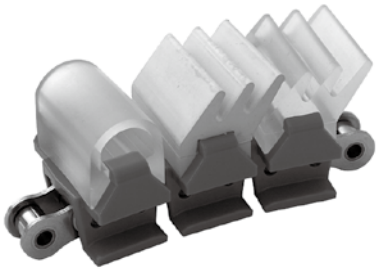

평면도

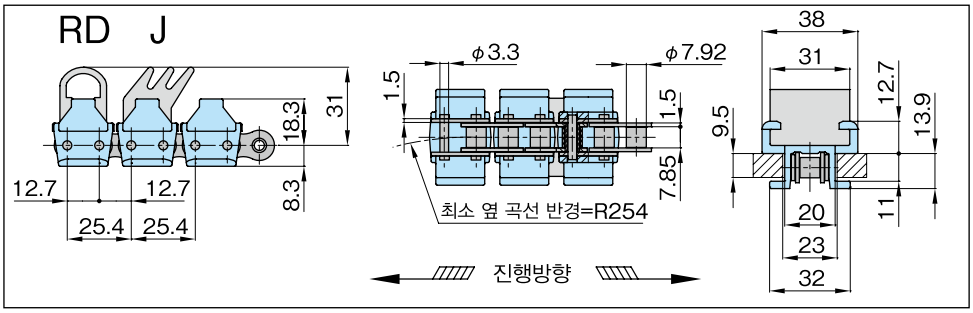

● 체인 형번 표시 예

형식	본체 체인 재질		그리퍼	그립 러버 형태	그립 러버 재질		톱 플레이트 사양 기호
TP-1843	–	SS	– G	– J	N	–	LFB
		무기 : 스틸 ("–"에서 생략) S S : 스테인리스 스틸		무기 : 러버 없음 (롤러 체인+톱 플레이트 만) D:D 형 J:J 형	무기 : 러버 없음 (롤러 체인+톱 플레이트 만) U: 우레탄 N: 니트릴 S: 실리콘 HP:CSM		

※문자 · 기호의 사이는 스페이스를 좁혀 써 주십시오 .

사양 대응 일람표

사양		표준 시리즈						고기능 시리즈						
		보통	저마찰 내마모			초저마찰 내마모	저마찰	내열 고속	고속	내약품	전도	내충격	항균 항곰팡이	금속 검지
사양 기호		–	LFW	LFG	LFB	ALF	WR	KV150 KV180 KV250	HS	Y	E	DIA/ DIY	MWS	MPD/ MPW
외관색		그레이	화이트	그린	브라운	라이트블루	다크그린	블랙	크림	무광 화이트	블랙	크림/ 그린	크림	블랙
허용 장력 kN{kgf}	스틸	–	0.88{90}	–	0.88{90}	–	0.88{90}	–	–	–	–	–	–	–
	스테인리스	–	0.36{37}	–	0.36{37}	–	0.36{37}	–	–	–	–	–	–	–
허용 속도 m/min	윤활 있음	–	–	–	–	–	–	–	–	–	–	–	–	–
	윤활 없음	–	100 (60)	–	100 (60)	–	100 (60)	–	–	–	–	–	–	–
사용 온도 범위℃		–	–20 ~ 65	–	–20 ~ 65	–	–20 ~ 80	–	–	–	–	–	–	–
TP-1843-G (톱 플레이트)		–	○	–	○	×	△	×	×	×	×	×	–	×

주) 1. 「○」: 주문 생산품, 「△」: 주문 생산품(견적 의뢰품), 「×」: 제작불가, 「–」: 에 대해서는 당사에 문의해 주십시오.
2. 허용 속도의( ) 내의 숫자는 본체 체인이 스테인리스 스틸인 경우입니다.
3. 톱 플레이트와 레일 간에는 정기적인 급지를 하십시오.
4. 베이스 체인의 1유니트 링크 수= 120. (톱 플레이트 삽입의 경우)

체인 (톱 플레이트 조립품)

롤러 체인 재질		플레이트 재질	그립 타입			개략 질량 kg/m
스틸	스테인리스 스틸		형상	러버 재질	색	
형번	형번					
TP-1843-G-LFB	TP-1843-SS-G-LFB	저마찰 내마모 LFB	없음			0.9
TP-1843-G-DU-LFB	TP-1843-SS-G-DU-LFB		RD	우레탄	황갈색	1.4
TP-1843-G-DN-LFB	TP-1843-SS-G-DN-LFB		RD	니트릴	흰 색	
TP-1843-G-DS-LFB	TP-1843-SS-G-DS-LFB		RD	실리콘	옅은흰색	
TP-1843-G-JU-LFB	TP-1843-SS-G-JU-LFB		J	우레탄	황갈색	1.6
TP-1843-G-JN-LFB	TP-1843-SS-G-JN-LFB		J	니트릴	흰 색	
TP-1843-G-JS-LFB	TP-1843-SS-G-JS-LFB		J	실리콘	옅은흰색	
TP-1843-G-JHP-LFB	TP-1843-SS-G-JHP-LFB		J	CSM	흰 색	

주) 1. 상기 형번은 톱 플레이트, 본체 체인과 그립 러버(K111543,K111551제외) 을 조합한 것입니다. 링크 수는 톱 플레이트의 갯수가 됩니다. (TN, TNU형과는 준비 방법이 다릅니다.)
2. 최소 톱니수 17T 이상인 JIS40번 롤러 체인용 스프로켓을 사용할 수 있습니다. 스프로켓의 타입, 형태에 따라 허브가 간섭하는 경우가 있습니다. 허브 직경을 "스프로켓 피치 지름 – 19mm"이하로 가공하십시오.
3. 선정에 대해서는 당사로 문의하십시오.
4. 본체 체인, 조인트 링크, 톱 플레이트, 러버 고무는 184쪽을 참조하십시오.

스프로켓 …209p 참조 레일 …225, 226, 245p 참조 성능선도 …350p 참조

스냅 톱 그리퍼 TP-1873-G형

〈곡선 반송용〉

TP-1873-G형의 특징

1. 그리퍼 체인은 반송물의 양 측에서 그립해서 반송물을 올렸다 내렸다 하는 체인입니다.
2. 그립 러버의 형태, 재질은 선택 가능합니다.
3. 톱 플레이트 및 그립 러버의 교체가 가능합니다.



평면도

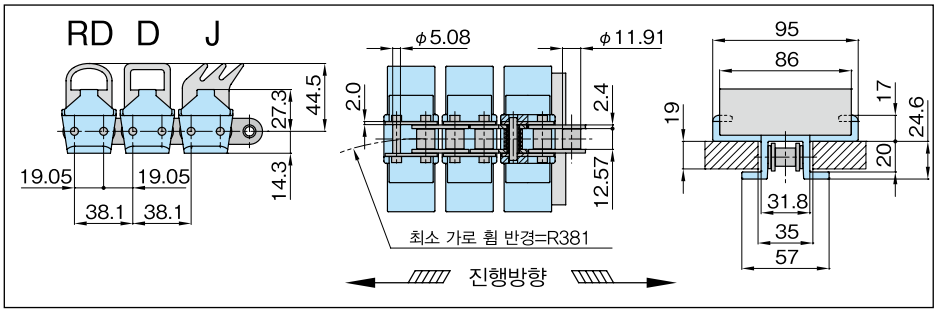

● 체인 형번 표시 예

형식	본체 체인 재질		그리퍼	그립 러버 형태	그립 러버 재질		톱 플레이트 사양 기호
TP-1873	–	SS	– G	– J	N	–	LFB
		무기 : 스틸 ("–" 부터 생략) S S : 스테인리스 스틸		무기 : 러버 없음 (롤러 체인+톱 플레이트만) D:D 형 J:J 형	무기 : 러버 없음 (롤러 체인+톱 플레이트 만) U: 우레탄 N: 니토릴 S: 실리콘 H:CSM		

※문자 · 기호의 사이는 스페이스를 좁혀 써 주십시오.

사양 대응 일람표

사양		표준 시리즈						고기능 시리즈						
		보통	저마찰 내마모			초저마찰 내마모	저마찰	내열 고속	고속	내약품	전도	내충격	항균 항곰팡이	금속 검지
사양 기호		없음	LFW	LFG	LFB	ALF	WR	KV150 KV180 KV250	HS	Y	E	DIA/ DIY	MWS	MPD/ MPW
외관색		그레이	화이트	그린	브라운	라이트블루	다크 그린	블랙	크림	무광 화이트	블랙	크림/ 그린	크림	블랙
허용 장력 kN{kgf}	스틸	–	2.16 {220}	–	2.16 {220}	–	2.16 {220}	–	–	–	–	–	–	–
	스테인리스	–	0.88{90}	–	0.88{90}	–	0.88{90}	–	–	–	–	–	–	–
허용 속도 m/min	윤활 있음	–	–	–	–	–	–	–	–	–	–	–	–	–
	윤활 없음	–	100 (60)	–	100 (60)	–	100 (60)	–	–	–	–	–	–	–
사용 온도 범위℃		–	−20 ~ 65	–	−20 ~ 65	–	−20 ~ 80	–	–	–	–	–	–	–
TP-1873-G (톱 플레이트)		–	○	–	○	×	△	×	×	×	×	×	–	×

주) 1.「○」: 주문 생산품,「△」: 주문 생산품(견적 의뢰품),「×」: 제작불가.「–」: 에 대해서는 당사에 문의해 주십시오.
2. 허용 속도의 ( ) 내의 숫자는 본체 체인이 스테인리스 스틸인 경우입니다.
3. 톱 플레이트와 레일 간에는 정기적인 급지를 하십시오.
4. 베이스 체인의 1유니트 링크 수= 80. (톱 플레이트 삽입의 경우)

체인 (톱 플레이트 조립품)

롤러 체인 재질		플레이트 재질	그립 타입			개략 질량 kg/m
스틸	스테인리스 스틸		형상	러버 재질	색	
형번	형번					
TP-1873-G-LFB	TP-1873-SS-G-LFB	저마찰 · 내마모 LFB	없음			2.4
TP-1873-G-DB-LFB	TP-1873-SS-G-DB-LFB		D	EPDM	검은색	3.8
TP-1873-G-DU-LFB	TP-1873-SS-G-DU-LFB		RD	우레탄	황갈색	
TP-1873-G-DN-LFB	TP-1873-SS-G-DN-LFB		RD	니트릴	흰 색	
TP-1873-G-DS-LFB	TP-1873-SS-G-DS-LFB		RD	실리콘	옅은흰색	
TP-1873-G-JU-LFB	TP-1873-SS-G-JU-LFB		J	우레탄	황갈색	4.7
TP-1873-G-JN-LFB	TP-1873-SS-G-JN-LFB		J	니트릴	흰 색	
TP-1873-G-JS-LFB	TP-1873-SS-G-JS-LFB		J	실리콘	옅은흰색	
TP-1873-G-JH-LFB	TP-1873-SS-G-JH-LFB		J	CSM	흰 색	

주) 1. 상기 형번은 톱 플레이트, 본체 체인과 그립 러버(TP-1873-G-LFB, TP-1872-SS-G-LFB제외) 를 조합한 것입니다. 링크 수는 톱 플레이트의 갯수가 됩니다. (TN, TNU형과는 준비 방법이 다릅니다.)
2. 최소 톱니수 16T이상의 JIS번 롤러 체인용 스프로켓을 사용할 수 있습니다. 스프로켓의 타입, 형상에 따라 허브가 간섭하는 경우가 있습니다. 허브 지름을 "스프로켓 피치 지름 – 38.1mm"이하로 가공하십시오.
3. 선정에 대해서는 당사로 문의하십시오.
4. 본체 체인, 조인트 링크, 톱 플레이트, 그립 러버는184페이지를 참조해 주십시오.

스프로켓 …210p 참조 레일 …225, 226, 245p 참조 성능선도 …350p 참조

그립 체인용 부품

〈곡선 반송용〉

● TP-1843-G 용 본체 체인 , 조인트 링크 , 톱 플레이트

형 번	비 고
TP-1843-BC	스틸제 본체 체인
TP-1843-JL	스틸제 본체 체인용 조인트 링크
TP-1843-SS-BC	스테인리스제 본체 체인
TP-1843-SS-JL	스테인리스제 본체 체인용 조인트 링크
TP-1843-G-TP-LFB	톱 플레이트 (색 : 브라운)
TP-1843-G-TP-LFW	조인트 링크용 톱 플레이트 (색 : 화이트)

주) 1. 본체 체인의 1 유니트 링크 수= 240.
2. TP-1843-G 형용 본체 체인의 링크 수의 세는 법은 톱 플레이트 삽입품과는 다릅니다 .
본체 체인 , 톱 플레이트를 개별로 주문하는 경우에는 반드시 본체 체인 · 조인트 링크의 링크 수로 길이를 측정하십시오 .
톱 플레이트 수의 2 배가 본체 체인 링크 수가 됩니다 .
(필요 길이 ÷ 체인 피치 = 필요 링크 수)

● TP-1873-G 용 본체 체인 , 조인트 링크 , 톱 플레이트

형 번	비 고
TP-1873-BC	스틸제 본체 체인
TP-1873-JL	스틸제 본체 체인용 조인트 링크
TP-1873-SS-BC	스테인리스제 본체 체인
TP-1873-SS-JL	스테인리스제 본체 체인용 조인트 링크
TP-1873-G-TP-LFB	톱 플레이트 (색 : 브라운)
TP-1873-G-TP-LFW	조인트 링크용 톱 플레이트 (색 : 화이트)

주) 1. 본체 체인의 1 유니트 링크 수= 160.
2. TP-1873-G 형용 본체 체인의 링크 수의 세는 법은 톱 플레이트 삽입품과는 다릅니다 .
본체 체인 , 톱 플레이트를 개별로 주문하는 경우에는 반드시 본체 체인 · 조인트 링크의 링크 수로 길이를 측정하십시오 .
톱 플레이트 수의 2 배가 본체 체인 링크 수가 됩니다 .
(필요 길이 ÷ 체인 피치 = 필요 링크 수)

D형

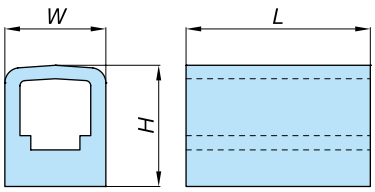

RD형

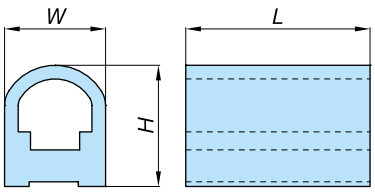

J형

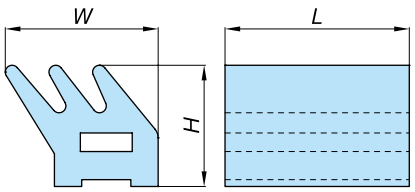

●TP-1843-G용 그립 러버

형번	형상	재질	색	개략치수 W	개략치수 H	개략치수 L	개략 질량 (g/ 개)	비고
TP-DUS	RD	우레탄	황갈색	18.5	22	31	10	TP-1843-G 용
TP-DNS	RD	니트릴	흰 색					
TP-DSS	RD	실리콘	옅은흰색					
TP-DHS	RD	CSM	흰 색					
TP-JUS	J	우레탄	황갈색	28	22	31	13	
TP-JNS	J	니트릴	흰 색					
TP-JSS	J	실리콘	옅은흰색					
TP-JHS	J	CSM	흰 색					

●TP-1873-G용 그립 러버

형번	형상	재질	색	개략치수 W	개략치수 H	개략치수 L	개략 질량 (g/ 개)	비고
TP-DBB	D	EPDM	흑색	30	30	85	55	TP-1873-G 용
TP-DUB	RD	우레탄	황갈색					
TP-DNB	RD	니트릴	흰 색					
TP-DSB	RD	실리콘	옅은흰색					
TP-DHB	RD	CSM	흰 색					
TP-JUB	J	우레탄	황갈색	40	28	85	70	
TP-JNB	J	니트릴	흰 색					
TP-JSB	J	실리콘	옅은흰색					
TP-JHB	J	CSM	흰 색					

TTPDH–LBP형의 특징

1. 롤러의 구름에 의한 반송물의 흠집이 생기는 것을 억제합니다. 어큐뮬레이터가 있는 용도로 반송물의 바닥면의 흠집이나 라인 프레셔를 경감하고자 하는 경우에 최적입니다.
2. 프리 플로 롤러와 반송물과의 구름 마찰 계수는 0.10입니다.

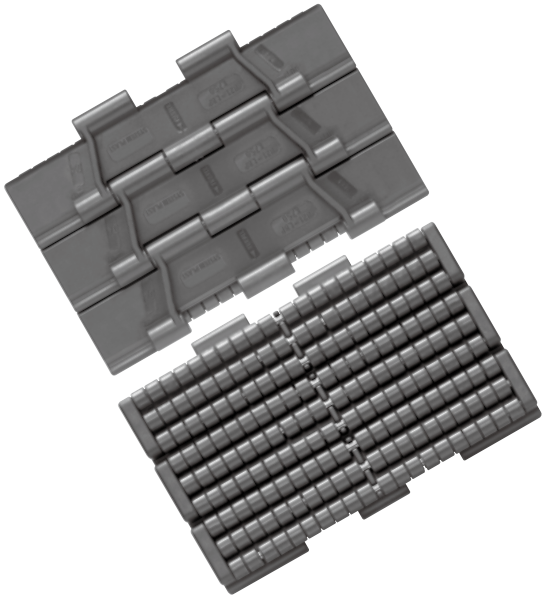

평면도

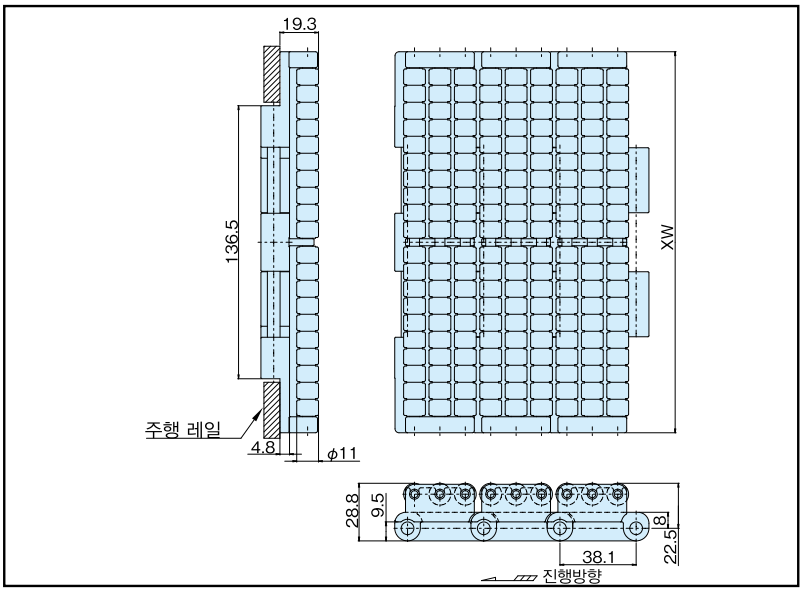

● 체인 형번 표시 예

형식	플레이트 폭	어큐뮬레이션 체인 기호
TTPDH	1905	– LBP

※문자 · 기호의 사이는 스페이스를 좁혀 써 주십시오.

체인 (스테인리스 핀)

형번	플레이트 폭 XW	톱 플레이트 재질	톱 플레이트 색	최대 허용 장력 kN{kgf}	개략 질량 kg/m	사용 온도 범위 ℃	허용 속도 m/min 윤활 있음	허용 속도 m/min 윤활 없음
TTPDH1905-LBP	190.5	링크 : 저마찰 폴리아세탈 롤러 : 특수 엔지니어링 플라스틱	링크 : 다크그레이 롤러 : 라이트블루	1.67{170}	5.52	–20 ~ (65) 80	30	30
TTPDH2540-LBP	254.0				6.90			
TTPDH3048-LBP	304.8				8.00			

※어큐뮬레이션 체인형(MB208RT)의 상당 제품입니다.

주) 1. 재고품입니다. 1 유니트의 링크 수 : 40.
2. 납입된 편성은 유니트 수+나머지입니다.
3. 사양은 상기 일람표만 대응합니다.
4. 연결 핀 단독으로는 판매하지 않습니다.
5. 플라스틱 핀 사양은 제작할 수 없습니다.
6. 사용 온도 범위의 (65) 는 습윤 조건의 경우입니다.

스프로켓 …113p 참조 레일 …225, 226, 245p 참조 리턴부품 …243p 참조 성능선도 …350p 참조

커브드 어큐뮬레이션 체인 TPUS-LBP형

〈곡선 반송용〉

TPUS-LBP형의 특징

1. 롤러의 구름에 따라, 반송물에 흠집이 생기는 것을 억제합니다. 어큐뮬레이터가 있는 용도에서 반송물의 바닥면의 흠집이나 라인 프레셔를 경감하고자 하는 경우에 최적입니다.
2. 프리 플로 롤러와 반송물과의 구름 마찰 계수는 0.10입니다.

●TPUS953

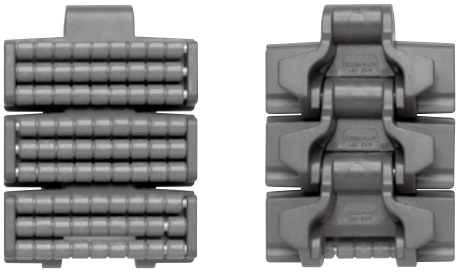

●TPUS1905

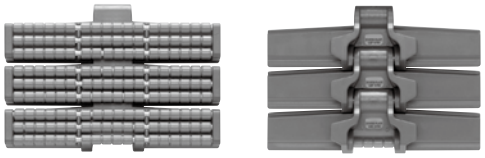

평면도

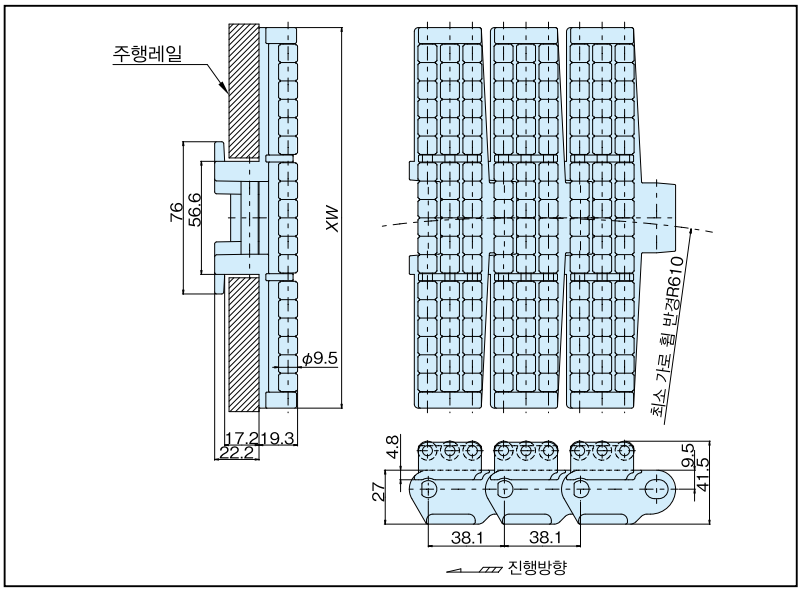

● 체인 형번 표시 예

형 식	플레이트 폭	탭 부착	어큐뮬레이션 체인 기호
TPUS	1905 —	T —	LBP

※문자 · 기호의 사이는 스페이스를 좁혀 써 주십시오.

체인 (스테인리스 핀)

형번	플레이트 폭 XW	톱 플레이트 재질	톱 플레이트 색	최대 허용 장력 kN{kgf}	개략 질량 kg/m	사용 온도 범위 ℃	허용 속도 m/min 윤활 있음	허용 속도 m/min 윤활 없음
TPUS953-T-LBP	95.3	링크 : 저마찰 폴리아세탈 롤러 : 특수 엔지니어링 플라스틱	링크 : 다크그레이 롤러 : 라이트블루	2.16{220}	3.31	−20 ~ (65) 80	30	30
TPUS1905-T-LBP	190.5				4.70			
TPUS2540-T-LBP	254.0				5.90			
TPUS3048-T-LBP	304.8				6.50			

※TPUS953-T-LBP는 커브드 어큐뮬레이션 체인형(MB207)의 상당 제품입니다.

주) 1. 재고품입니다. 1 유니트의 링크 수 : 40.
2. 납입된 편성은 유니트 수+나머지입니다.
3. 사양은 상기 일람표만 대응합니다.
4. 연결 핀 단독으로는 판매하지 않습니다.
5. 플라스틱 핀 사양은 제작할 수 없습니다.
6. 사용 온도 범위의 (65) 는 습윤 조건의 경우입니다.

스프로켓 …146p 참조 레일 …225, 226, 245p 참조 리턴부품 …243p 참조 성능선도 …350p 참조

TPUS-Y-LAP형의 특징

1. 롤러의 구름에 의해 라인 프레셔가 경감됩니다.
2. 반송품이 어큐뮬레이션하는 라인에 적합합니다.
3. 롤러 지름을 기존 제품의 φ9.5에서 φ11로 대경화되어, 롤러 간의 틈이 좁은 반송물이 걸리는 것을 줄입니다.
4. 프리 플로 롤러와 반송물과의 구름 마찰 계수는 0.07입니다.

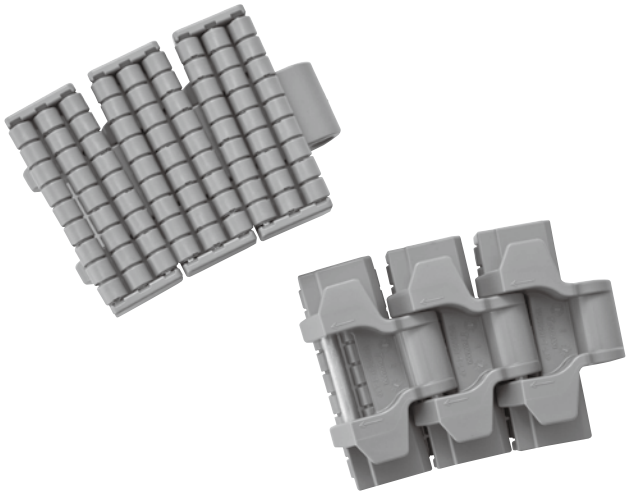

평면도

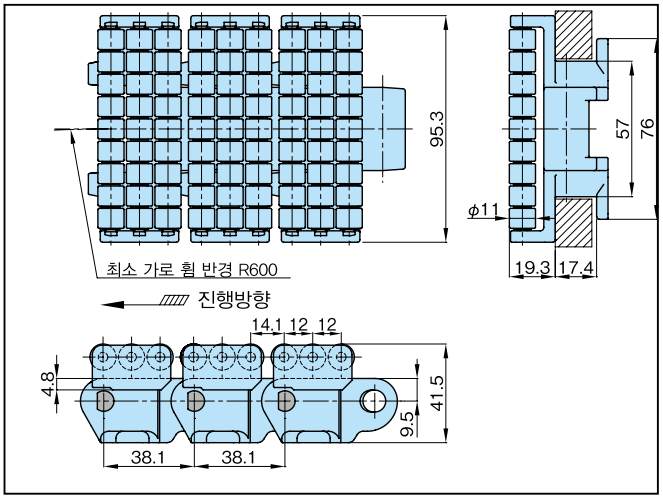

● 체인 형번 표시 예

형 식	플레이트 폭	형식		탭 부착		어큐뮬레이션 체인 기호		사양 기호
TPUS	953	Y	—	T	—	LAP	—	LFB

※문자 · 기호의 사이는 스페이스를 좁혀 써 주십시오.

체인 (스테인리스 핀)

형번	플레이트 폭	재질		외관색		최대 허용 장력 kN{kgf}	개략 질량 kg/m	사용 온도 범위 ℃	허용 속도 m/min	
		링크	롤러	링크	롤러				윤활 있음	윤활 없음
TPUS953Y-T-LAP-LFB	95.3	저마찰 내마모사양 LFB		브라운		2.16{220}	3.5	−20 ~ (65)80	50	50

주) 1. 1 유니트의 링크 수:40
2. 사용 온도 범위의 (65) 는 습윤 조건의 경우입니다.
3. 플라스틱 핀 사양은 제작할 수 없습니다.
4. 그 외의 사양 대응 가능 여부는 당사로 문의하십시오.

스프로켓 …126,, 146p 참조 레일 …225, 226, 245p 참조 리턴부품 …243p 참조 성능선도 …350p 참조

TP-30UTW-LAP형의 특징

1. 롤러의 구름에 의해 라인 프레셔가 경감됩니다.
2. 롤러와 반송물과의 마찰 계수는 0.07입니다.
3. 반송품이 어큐뮬레이션하는 라인에 적절합니다.

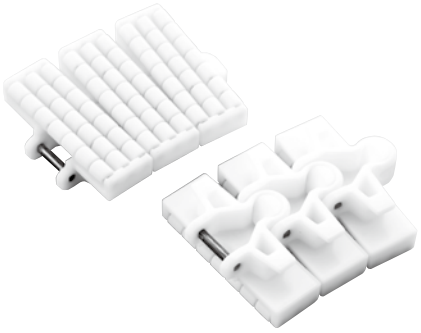

평면도

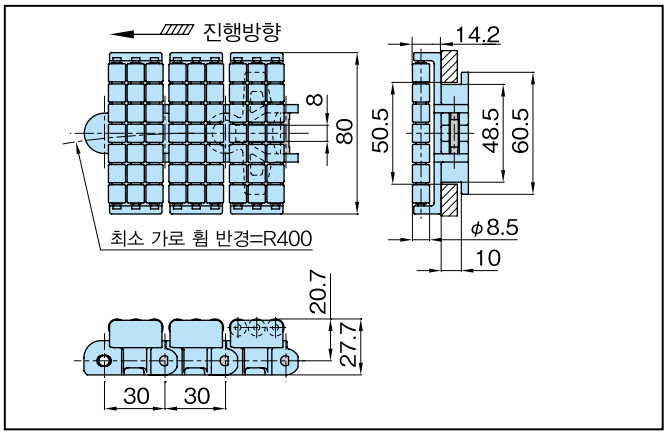

● 체인 형번 표시 예

형 식		어큐뮬레이션 체인 기호
TP-30UTW	—	LAP

※문자 · 기호의 사이는 스페이스를 좁혀 써 주십시오.

체인 (스테인리스 핀)

상품코드	형번	재질		외관색	톱 플레이트 폭	최대 허용 장력 kN{kgf}	사용 온도 범위 ℃	허용 속도 m/min		가략 질량 kg/m	핀 재질
		링크	롤러					윤활 있음	윤활 없음		
K111610	TP-30UTW-LAP	저마찰 내마모 LFW		흰색	80	0.7 {71}	−20 ~ (65) 80	100	50	1.90	스테인리스 스틸

주) 1. 1유니트의 링크 수 = 100.
2. 플라스틱 핀 사양은 제작할 수 없습니다.
3. 사용 온도 범위의 (65)은 습윤 조건인 경우입니다.
4. 사양은 저마찰 내마모의 LFW만 대응됩니다.

●엔지니어링 플라스틱제 분할형 스프로켓

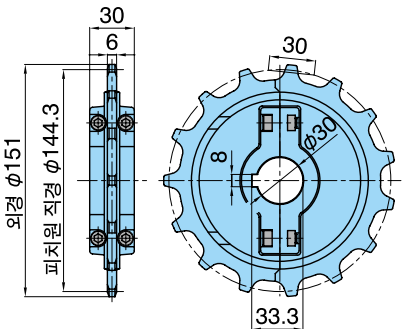

형번	톱니수	피치 원 직경 DP	외경 DO	개략 질량 kg	재질	
					본체	볼트□너트
TP-SW30UT-15T30	15	144.3	151	0.2	강화 폴리아미드 (외관색 : 블랙)	스테인리스 스틸

주) 1. 사용 온도 범위는 − 20~80℃입니다.
2. 볼트의 체결 토크는 5.7N·m{0.58kgf·m}입니다.
3. 분할형 스프로켓의 페어는 다른 페어와 혼합 및 조합하지 마십시오.

●엔지니어링 플라스틱제 아이들러 휠

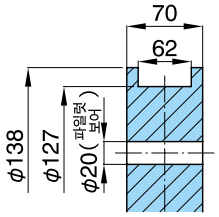

형번	상당 톱니수	개략 질량 kg	재질
TP-IW30UTW-15T20	15	0.9	초고분자량 폴리에틸렌 (흰 색)

주) 1.사용 온도 범위는 − 20~60℃입니다.60℃를 넘는 경우, 스테인리스제(주문 생산품) 을 사용하십시오.

레일 …225, 226, 245p 참조
상능선도 …350p 참조

TP-36UTW-LAP형

〈곡선 반송용〉

TP-36UTW-LAP형의 특징

1. 롤러의 구름에 의해 라인 프레셔가 경감됩니다.
2. 롤러과 반송물과의 마찰 계수는 0.07입니다.
3. 반송품은 어큐뮬레이션하는 라인에 적절합니다.



평면도

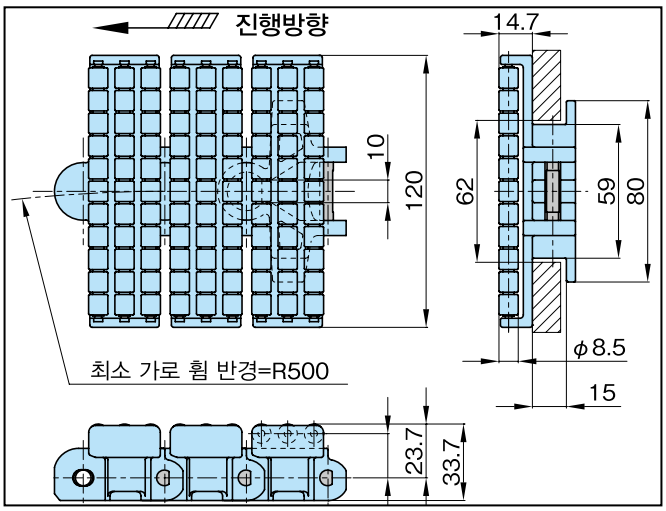

●체인 형번 표시 예

형 식		어큐뮬레이션 체인 기호
TP-36UTW	—	LAP

※문자 · 기호의 사이는 스페이스를 좁혀 써 주십시오.

체인 (스테인리스 핀)

형번	재질		외관색	톱 플레이트 폭	최대 허용 장력 kN{kgf}	사용 온도 범위 ℃	허용 속도 m/min		개략 질량 kg/m	핀 재질
	링크	롤러					윤활 있음	윤활 없음		
TP-36UTW-LAP	저마찰 내마모 LFW		화이트	120	1.1 {112}	−20 ~ (65) 80	100	50	2.90	스테인리스 스틸

주) 1. 재고품입니다.
2. 플라스틱 핀 사양은 제작할 수 없습니다.
3. 사용 온도 범위의 (65) 는 습윤 조건의 경우입니다.
4. 사양은 저마찰 내마모의 LFW만 대응됩니다.
5. 전용 스프로켓 및 아이들러 휠에 대해서는 당사로 문의하십시오.
6. 1 유니트의 링크 수= 85. (2013년 1유니트의 링크 수가 변화하였습니다.)

레일 …225, 226, 245p 참조
성능선도 …351p 참조

MEMO

플라스틱 롤러 테이블ST · RT형

〈직선 반송용〉

플라스틱 롤러 테이블 ST형의 구조



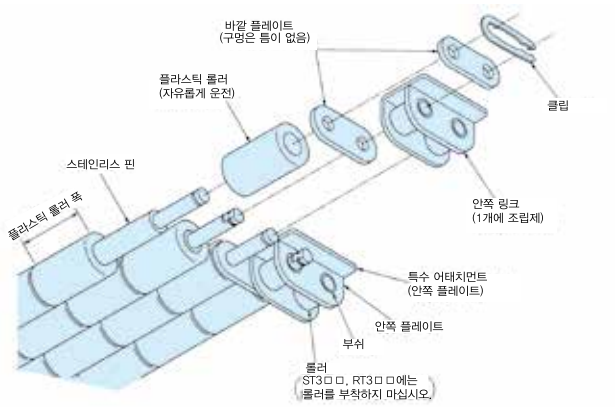

플라스틱 롤러 테이블의 RT형의 구조

플라스틱 롤러 테이블 ST형에서 특수 어태치먼트를 제거한 형태입니다.

플라스틱 롤러 테이블의 특징

1. 팔레트 없이 직접 실을 수 있는 프리 플로 체인입니다.
2. ST형은 특수 어태치먼트와 플라스틱 롤러의 상면의 높이는 동일합니다. 따라서, 2역 평행으로 설계된 체인의 한족에서 다른 방향으로의 환승도 매끄럽게 할 수 있습니다.
3. RT형의 「플라스틱 롤러의 폭」은 ST형의 2배(RT300시리즈 제외)로 팔레트나 케이스의 반송에 적절합니다.
4. 플라스틱 롤러의 구름 마찰 계수 = 0.06 ~ 0.10
5. 체인의 피치 라인 위에 플라스틱 롤러가 부착되어 있으므로, 굴곡 시에도 플라스틱 롤러 간격이 변하지 않습니다.

재 질

•ST형

SS 사양

플라스틱 롤러	: 폴리아세탈 (색 : 라이트그레이)
고정 핀	: SUS304
특수 어태치먼트	: SUS304
클립	: SUS301
본체 체인	: 스테인리스

NP 사양

플라스틱 롤러	: 폴리아세탈 (색 : 라이트그레이)
고정 핀	: SUS304
특수 어태치먼트	: SUS304
클립	: SUS301
본체 체인	: 스틸에 니켈 도금

•RT형

SS 사양

플라스틱 롤러	: 폴리아세탈 (색 : 라이트그레이)
고정 핀	: SUS304
클립	: SUS301
본체 체인	: 스테인리스

●ST형



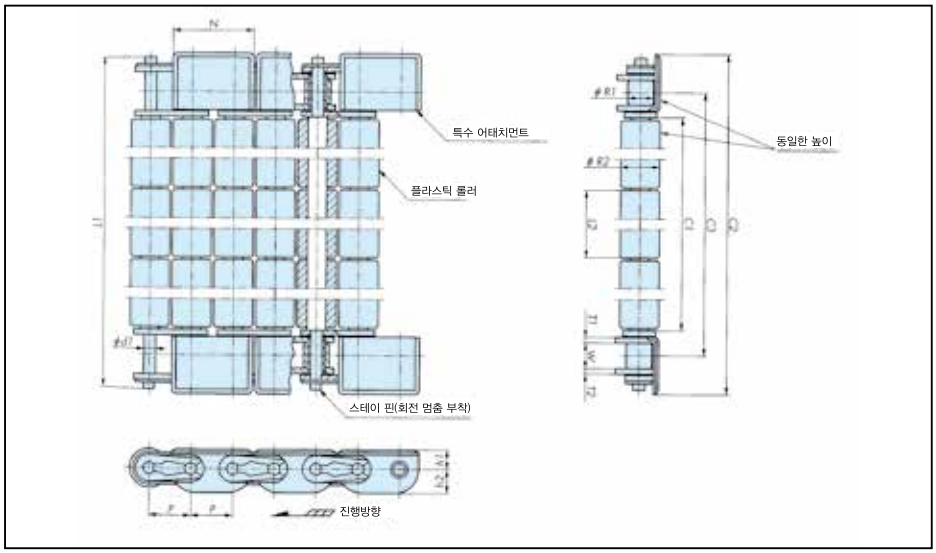

치수표

형 식	피치 P	내폭 W	롤러 (부쉬) 외경 R1	어태치먼트 높이 h1	플레이트 높이 h2	어태치먼트 폭 N	어태치먼트 판 두께 T1	플레이트 판 두께 T2	핀 외경 d1	플라스틱 롤러 외경 R2	플라스틱 롤러 길이 L2	화물 적재 허용·중량※주2 kg/m²
ST300	9.525	4.78	(5.08)	4.4	5.2	18.3	0.75	1.25	3.54	9.2	10.0	50
ST400	12.70	7.95	7.92	5.7	7.0	24.4	1.2	1.5	3.92	12.0	25.0	250
ST500	15.875	9.53	10.16	7.1	8.5	30.5	1.5	2.0	5.00	15.0	25.0	350

형 번	유효폭 C1	총 폭 C2	중심거리 C3	핀 길이 L1	개략 질량 kg/m
ST305-SS	50.0	75.0	60.4	74.2	1.75
ST310-SS	100.0	125.0	110.4	124.2	2.68
ST315-SS	150.0	175.0	160.4	174.2	3.61
ST320-SS	200.0	225.0	210.4	224.2	4.54

형 번	유효폭 C1	총 폭 C2	중심거리 C3	핀 길이 L1	개략 질량 kg/m
ST404-SS ST404-NP	101.2	138.0	115.6	135.6	4.42
ST406-SS ST406-NP	151.2	188.0	165.6	185.6	5.78
ST408-SS ST408-NP	201.2	238.0	215.6	235.6	7.13
ST410-SS ST410-NP	251.2	288.0	265.6	285.6	8.48
ST412-SS ST412-NP	301.2	338.0	315.6	335.6	9.82
ST414-SS ST414-NP	351.2	388.0	365.6	385.6	11.17
ST416-SS ST416-NP	401.2	438.0	415.6	435.6	12.52

형 번	유효 폭 C1	총 폭 C2	중심거리 C3	핀 길이 L1	개략 질량 kg/m
ST504-SS ST504-NP	101.2	145.2	119.0	142.8	6.16
ST506-SS ST506-NP	151.2	195.2	169.0	192.8	8.08
ST508-SS ST508-NP	201.2	245.2	219.0	242.8	9.88
ST510-SS ST510-NP	251.2	295.2	269.0	292.8	11.74
ST512-SS ST512-NP	301.2	345.2	319.0	342.8	13.60
ST514-SS ST514-NP	351.2	395.2	369.0	392.8	15.46
ST516-SS ST516-NP	401.2	445.2	419.0	442.8	17.31
ST518-SS ST518-NP	451.2	495.2	469.0	492.8	19.18
ST520-SS ST520-NP	501.2	545.2	519.0	542.8	21.04
ST522-SS ST522-NP	551.2	595.2	569.0	592.8	22.90
ST524-SS ST524-NP	601.2	645.2	619.0	642.8	24.76

주) 1. ST300형의 베이스 체인(#35)는, 롤러가 없는 부쉬드 타입입니다.
2. 화물 적재 허용 질량은 플라스틱 롤러 테이블의 폭과 가로 길이에 의해 변하므로, 선정 페이지(312쪽)를 보십시오.

스프로켓

톱니수가 23 장 이상은 RS 스프로켓 (B 형) 을 사용할 수 있습니다 . 22 장 이하는 스프로켓의 허브와 체인의 플레이트가 일치하기 때문에 , 플라스틱 롤러 테이블용 스프로켓을 사용하십시오 .

스프로켓 …194p 참조 레일 …247p 참조

●RT형



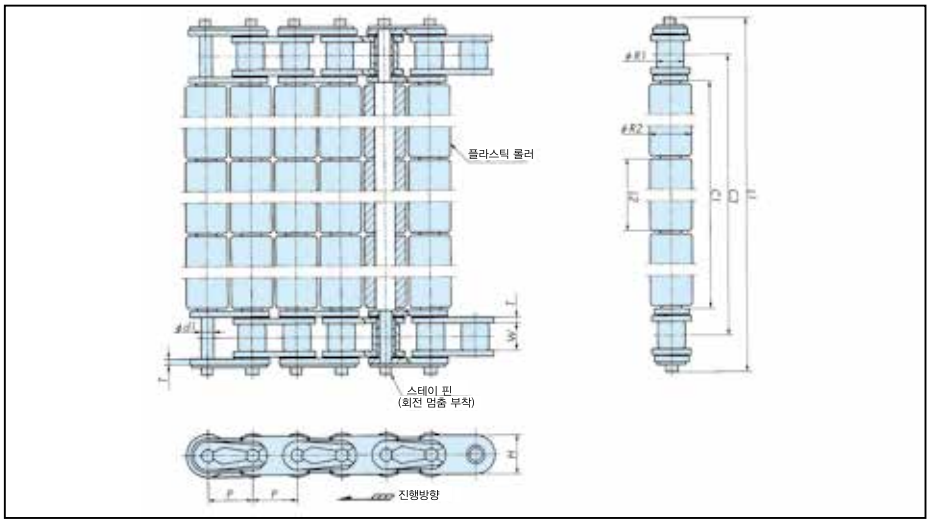

치수표

형 번	피치 P	내폭 W	롤러지름 (부쉬) R1	플레이트 폭 H	플레이트 두께 T	핀 지름 d1	핀 길이 L1	플라스틱 롤러 지름 R2	플라스틱 롤러 길이 L2	유효 폭 C1	중심거리 C3	화물적재 허용중량※주2 kg/m²	개략 질량 kg/m
RT305-SS	9.525	4.78	(5.08)	8.2	1.25	3.54	74.2	9.2	10.0	50.5	60.4	50	1.68
RT310-SS							124.2			100.0	110.4		2.61
RT315-SS							174.2			150.0	160.4		3.54
RT320-SS							224.2			200.0	210.4		4.47
RT404-SS	12.70	7.95	7.92	11.1	1.5	3.92	135.6	12.2	50.0	101.2	115.6	200	4.03
RT408-SS							235.6			201.2	215.6		6.76
RT412-SS							335.6			301.2	315.6		9.48
RT416-SS							435.6			401.2	415.6		12.21
RT504-SS	15.875	9.53	10.16	13.9	2.0	5.00	142.8	15.2	50.0	101.2	119.0	300	5.80
RT508-SS							242.8			201.2	219.0		9.48
RT512-SS							342.8			301.2	319.0		13.17
RT516-SS							442.8			401.2	419.0		16.89
RT520-SS							542.8			501.2	519.0		20.54
RT524-SS							642.8			601.2	619.0		24.23
RT604-SS	19.05	12.70	11.91	16.8	2.4	5.96	153.6	18.3	50.0	101.2	124.0	300	6.73
RT608-SS							253.6			201.2	224.0		10.38
RT612-SS							353.6			301.2	324.0		14.03
RT616-SS							453.6			401.2	424.0		17.68
RT620-SS							553.6			501.2	542.0		21.32
RT624-SS							653.6			601.2	624.0		24.97

주) 1. RT300형의 베이스 체인(#35)는 롤러가 없는 부쉬드 타입입니다.
2. 화물 적재 허용 질량은 플라스틱 롤러 테이블의 폭과 가로 길이에 따라 변하므로, 선정 페이지(312쪽)을 보십시오.

스프로켓

톱니수가 23 장 이상은 RS 스프로켓 (B 형) 을 사용할 수 있습니다 . 22 장 이하는 스프로켓의 허브와 체인의 플레이트가 맞기 때문에 , 플라스틱 롤러 테이블용 스프로켓을 사용하십시오 .
RT600 형은 바깥 링크 높이와 안쪽 링크 높이가 동일합니다 .

스프로켓 …194p 참조 레일 …247p 참조

플라스틱 롤러 테이블용 스프로켓

스틸제

적용 체인 ST형, RT형

●스프로켓



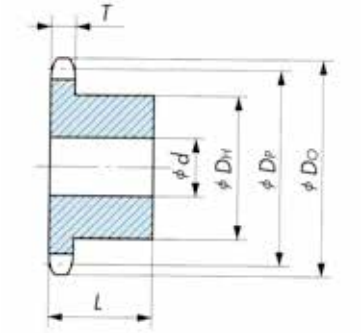

상품 코드	스프로켓 형번	톱니수	피치 지름 D_P	외경 D_O	이폭 T	축 홀 지름d		보스 지름 D_H	총폭 L	개략 질량 kg	재질
						파일럿 보어	최대				
G250055	RS35-1B13T-R	13	39.80	44			12	26		0.09	
G250056	RS35-1B14T-R	14	42.81	47			15	29		0.11	
G250057	RS35-1B15T-R	15	45.80	51		9.5	16	32		0.14	
G250058	RS35-1B16T-R	16	48.82	54			19	35		0.18	
G250059	RS35-1B17T-R	17	51.84	57	4.4		20	38	20	0.20	
G250060	RS35-1B18T-R	18	54.85	60			23	41		0.23	
G250061	RS35-1B19T-R	19	57.87	63		12.7	26	44		0.25	
G250062	RS35-1B20T-R	20	60.89	66			28	47		0.29	
G250063	RS35-1B21T-R	21	63.91	69			30	50		0.33	
G250064	RS40-1B10T-R	10	41.10	47			12	24		0.10	
G250065	RS40-1B11T-R	11	45.08	51		9.5	15	28		0.14	
G250066	RS40-1B12T-R	12	49.07	55			17	32		0.17	
G250067	RS40-1B13T-R	13	53.07	59			20	36		0.22	
G250068	RS40-1B14T-R	14	57.07	63			23	40	22	0.27	
G250069	RS40-1B15T-R	15	61.08	67			26	44		0.32	
G250070	RS40-1B16T-R	16	65.10	71	7.3		28	48		0.38	
G250071	RS40-1B17T-R	17	69.12	76		12.7	32	52		0.44	
G250072	RS40-1B18T-R	18	73.14	80			35	56		0.50	
G250073	RS40-1B19T-R	19	77.16	84			38	60		0.57	
G250074	RS40-1B20T-R	20	81.18	88			41	64		0.72	
G250075	RS40-1B21T-R	21	85.21	92			45	68	25	0.80	
G250076	RS40-1B22T-R	22	89.24	96			47	72		0.90	
G250077	RS50-1B10T-R	10	51.37	58		9.5	16	31		0.20	
G250078	RS50-1B11T-R	11	56.35	64			20	36		0.24	
G250079	RS50-1B12T-R	12	61.34	69			23	41		0.31	
G250080	RS50-1B13T-R	13	66.34	74			27	46	25	0.40	
G250081	RS50-1B14T-R	14	71.34	79	8.9	12.7	31	51		0.50	
G250082	RS50-1B15T-R	15	76.35	84			35	56		0.60	
G250083	RS50-1B16T-R	16	81.37	89			38	61		0.70	
G250084	RS50-1B17T-R	17	86.39	94			43	66		0.80	
G250085	RS50-1B18T-R	18	91.42	100			46	71	28	0.97	

재질: 기계구조용탄소강

주) 1. 전 형번 톱니 끝에 경화 처리를 실시했습니다.
2. 상기표 이상의 톱니수는 RS스프로켓 B형으로 사용할 수 있습니다.
3. RT형의 경우도 상기와 공통으로 사용할 수 있지만, 아래의 사항이 다릅니다.
RS351B 14T이상
RS401B 13T이상
RS501B 14T이상
RS601B 12T이상은 RS스프로켓 B형으로 사용할 수 있습니다.
4. 스테인리스 사양의 경우도 동일합니다. (별책 카탈로그를 참조하십시오.)

●형번 표시 예

전용 체인 사이즈		허브	톱니수	톱니 끝 경화 처리		플라스틱 롤러 테이블 용
RS40	—	1B	11T	Q	—	R

※문자 · 기호의 사이는 스페이스를 좁혀 써 주십시오.

●주문 기입 예

형번	수량	단위
RS40-1B11TQ-R	1	K

RSP형 (스테인리스 핀 타입) 의 특징

1. 플라스틱 체인보다 작은 피치를 채택. 스프로켓 외경이 작고, 환승부의 공간 절약화에 효과적입니다.
2. 다양한 체인 피치, 링크 폭을 라인업. 다양한 용도로 사용 가능합니다.
3. JIS 롤러 체인용 스프로켓을 사용 가능.
4. 블록 형태로 작은 링크 폭을 채택. 작은 물체의 반송에 최적입니다.
5. 병렬로도 사용 가능. 팔레트 등의 반송에도 최적입니다.

모델 체인지

2008년 7월 플라스틱 블록 체인 RSP40, RSP60형 스테인리스 핀 타입은 좀 더 안심해서 사용할 수 있도록, 모델 체인지를 실시했습니다.



(포인트)

① 링크 상면 형태를 변경
효과 : 벌어질 가능성이 있는 얇은 부분을 없애고, 빠지기 어려운 형태가 되었습니다.
RSP35, 50스테인리스 핀 타입과 형태가 통일되었습니다.

② 연결 핀을 룰렛 핀에서 D핀으로 변경
효과 : 연결 핀(핀 구멍)의 파손이 감소하고, 핀이 빠지는 문제를 방지합니다.

평면도

RSP 형 (오른쪽 그림의 KV 는 제외)

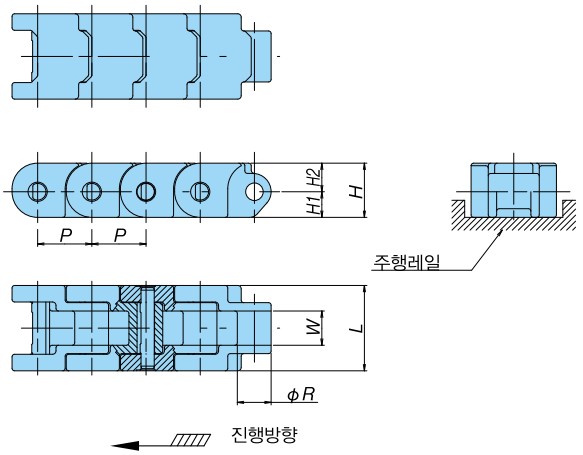

RSP40-KV, RSP60-KV 만

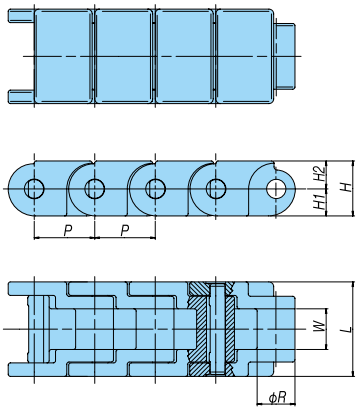

● 체인 형번 표시 예

형 식	체인 사이즈		사양 기호
RSP	40	—	LFB

※문자 · 기호 사이에는 스페이스를 좁혀 써 주십시오.

● 연결 핀

1. RSP35용SUS304제 D핀
   형번 : RSP35-SUS-JPD
2. RSP40용SUS304제 D핀
   형번 : RSP40-SUS-JPD
3. RSP50용SUS304제 D핀
   형번 : RSP50-SUS-JPD
4. RSP60용SUS304제 D핀
   형번 : RSP60-SUS-JPD

체인(스테인리스 핀)

형 식	P	R	W	L	H1	H2	H	개략 질량 kg/m (DIA・DIY)	1유니트의 링크 수
RSP35	9.525	5.08	4.78	13	4	5	9	0.15 (0.13·0.18)	320
RSP40	12.7	7.92	7.95	20	6	6.7	12.7	0.36 (0.30·0.45)	240
RSP50	15.875	10.16	9.53	22.5	7	8	15	0.46 (0.40·0.55)	192
RSP60	19.05	11.91	12.7	30	8.5	8.8	17.3	0.72 (0.68·0.90)	160

사양 대응 일람표

사양		표준 시리즈						고기능 시리즈											
		보통	저마찰 내마모			초저마찰 내마모	저마찰	내열 고속			저마찰 내마모	내약품	슈퍼 내약품	전도	내충격		항균 항곰팡이	금속 검지	
사양 기호		없음	LFW	LFG	LFB	ALF	WR	KV150	KV180	KV250	HG	Y	SY	E	DIA	DIY	MWS	MPD	MPW
외관색		화이트	화이트	그린	브라운	라이트 블루	다크 그린	블랙			네이비 블루	무광화이트		블랙	크림	그린	크림	블랙	
허용 장력 kN{kgf}	RSP35	0.18{18}						–	0.18{18}	–	0.18{18}	0.10{10}	–	0.13{13}	0.14{14}		0.18{18}	–	–
	RSP40	0.44{45}						0.44{45}			0.44{45}	0.25{25}		0.34{35}	0.34{35}		0.44{45}	–	–
	RSP50	0.69{70}						–	–	–	0.69{70}	0.39{40}	–	0.49{50}	0.54{55}		0.69{70}	–	–
	RSP60	0.88{90}						0.88{90}			0.88{90}	0.49{50}		0.64{65}	0.69{70}		0.88{90}	–	–
허용 속도 m/min	윤활 있음	60						–	100		60				–	60		–	–
	윤활 없음							100			60							–	–
사용 온도 범위 ℃		−20 ~ 80	−20 ~ (65) 80			−20 ~ 80		−20 ~ 150	−20 ~ 180	−20 ~ 250	−20 ~ (65) 80	−20 ~ 80					−20 ~ (65) 80	–	–
RSP35		●	○	○	○	○	△	×	○	×	△	○	×	○	△	△	○	△	×
RSP40		●	○	○	○	○	△	○	○	△	△	○	○	●	△	△	○	–	×
RSP50		●	○	○	○	○	△	×	×	×	△	○	×	○	△	△	○	–	×
RSP60		●	○	○	○	○	△	○	○	△	△	○	○	○	△	△	○	–	×

주) 1 .체인 편성은 유니트 수+나머지입니다. 1 유니트의 링크 수는 최상단 표를 참조하십시오.
2 .「●」: 재고품,「○」: 주문 생산품,「△」: 주문 생산품(견적 의뢰품) ,「×」: 제작불가.「−」: 에 대해서는 당사에 문의해 주십시오.
3 . 사용 온도 범위의 ( ) 는 습윤 조건의 경우입니다.

사양	보통	저마찰 내마모			항균 항곰팡이	초저마찰 내마모
사양 기호	없음	LFW	LFG	LFB	MWS	ALF
형 번	**RSP35**	RSP35-LFW	RSP35-LFG	RSP35-LFB	RSP35-MWS	RSP35-ALF
	RSP40	RSP40-LFW	RSP40-LFG	RSP40-LFB	RSP40-MWS	RSP40-ALF
	RSP50	RSP50-LFW	RSP50-LFG	RSP50-LFB	RSP50-MWS	RSP50-ALF
	RSP60	RSP60-LFW	RSP60-LFG	RSP60-LFB	RSP60-MWS	RSP60-ALF

사양	내충격		내열 고속	전도	내약품	슈퍼 내약품
사양 기호	DIA	DIY	KV180	E	Y	SY
형 번	RSP35-DIA	RSP35-DIY	RSP35-KV180	RSP35-E	RSP35-Y	–
	RSP40-DIA	RSP40-DIY	RSP40-KV180	**RSP40-E**	RSP40-Y	RSP40-SY
	RSP50-DIA	RSP50-DIY	–	RSP50-E	RSP50-Y	–
	RSP60-DIA	RSP60-DIY	RSP60-KV180	RSP60-E	RSP60-Y	RSP60-SY

주) 1 . 굵은 글자는 재고품, 가는 글자는 주문 생산품입니다.
2 . 내열 고속사양(RSP40−KV180, RSP60−KV180, RSP40−KV150, RSP60−KV150) 만 상면 링크 형태가 다르고, 다른 사양과 연결할 수 없습니다.
3 . 슈퍼 내약품 사양만 널링 핀 입니다.(대안 사양은 D핀)
4 . 2008년 7월부터 RSP40, RSP60형은 모델 체인지를 실시하였습니다.
5 . 모델 체인지품과 기존 제품은 연결할 수 없습니다. 교환된 경우는 체인 박스 단위로 교환하십시오.

스프로켓

RS 스프로켓 (톱니수 14 개 이상) 을 사용할 수 있습니다 .

스프로켓 …209, 210p 참조 레일 …235, 245p 참조 성능선도 …352, 353p 참조

플라스틱 블록 체인 RSP형

RSP형(플라스틱 핀 타입)의 특징

1. 플라스틱 톱 체인보다 작은 피치를 채택. 스프로켓 외경이 작고, 환승부의 공간 절약화에 효과적입니다.
2. 다양한 체인 피치, 링크 폭을 라인업. 다양한 용도로 사용 가능합니다.
3. JIS 롤러 체인용 스프로켓을 사용 가능.
4. 블록 형태로 작은 링크 폭을 채택. 작은 물체의 반송에 최적입니다.
5. 병렬 사용도 가능합니다. 팔레트 등의 반송에도 최적입니다.
6. 전체 수지 재질로, 경량이고 부착·교환에 용이합니다. 또한 물 윤활에서는 스테인리스 핀 사양보다 긴 수명을 기대할 수 있습니다.



평면도

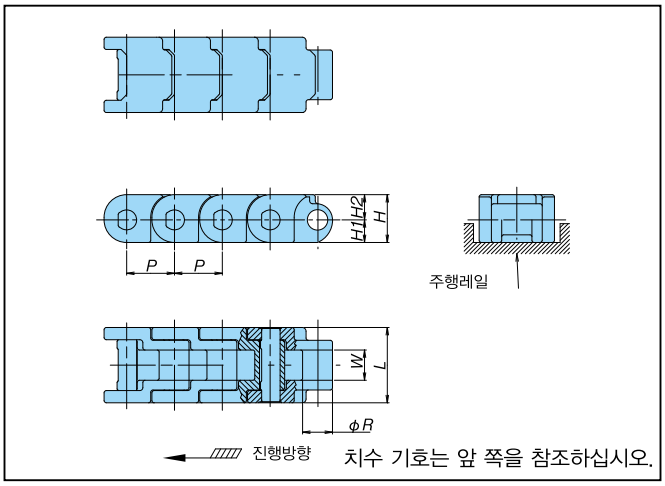

● 체인 형번 표시 예

형식	체인 사이즈	플라스틱 핀 기호		사양기호
RSP	40	P	—	LFB

※문자 · 기호의 사이는 스페이스를 좁혀 써 주십시오.

●연결 핀

1. RSP40용 특수 엔지니어링 플라스틱제 D핀/주황색
   형번 : RSP40P－PLA－JPD
2. RSP60용 특수 엔지니어링 플라스틱제 D핀/주황색
   형번 : RSP60P－PLA－JPD

스프로켓

RS 스프로켓 (톱니수 14 장 이상) 을 사용할 수 있습니다 .

사양 대응 일람표

사양		표준 시리즈						고기능 시리즈											
		보통	저마찰 내마모			초저마찰 내마모	저마찰	내열 고속			저마찰 내마모	내약품	슈퍼 내약품	전도	내충격		항균 항곰팡이	금속 검지	
사양 기호		없음	LFW	LFG	LFB	ALF	WR	KV150	KV180	KV250	HG	Y	SY	E	DIA	DIY	MWS	MPD	MPW
외관색		화이트	화이트	그린	브라운	라이트 블루	다크 그린	블랙			네이비 블루	무광화이트		블랙	크림	그린	크림	블랙	
허용 장력 kN{kgf}	RSP40P	0.25{25}				–	0.25{25}	–	–	–	0.25{25}	–	–	0.18{18}	–	–	0.25{25}	–	–
	RSP60P	0.59{60}				–	0.59{60}	–	–	–	0.59{60}	–	–	0.41{42}	–	–	0.59{60}	–	–
허용 속도 m/min	윤활 있음	60				–	60	–	–	–	60	–	–	60	–	–	60	–	–
	윤활 없음					–		–	–	–		–	–		–	–		–	–
사용 온도 범위 ℃		−20 ~ (60) 80				–	−20 ~ (60) 80	–	–	–	−20 ~ (60) 80	–	–	−20 ~ (60) 80	–	–	−20 ~ (60) 80	–	–
RSP40P		○	○	○	○	×	△	×	×	×	△	×	×	△	×	×	△	×	×
RSP60P		○	○	○	○	×	△	×	×	×	△	×	×	△	×	×	△	×	×

주) 1 .체인 편성은 유니트 수+나머지입니다. 1 유니트의 링크 수 : RSP40P=240링크, RSP60P=160링크
2 .「○」: 주문 생산품, 「△」: 주문 생산품(견적 의뢰품) , 「×」: 제작불가.
3 .플라스틱 연결 핀(연결용)만 오렌지색입니다. 플라스틱 본체 핀은 흰색입니다.
4 .사용 온도 범위의 (60) 은 플라스틱 핀 타입 사용시, 습윤 조건인 경우입니다.

체인 (플라스틱 핀)

체인 사이즈 : 40 (피치12.7mm)

사양	저마찰 내마모			항균 항곰팡이	개략 질량
사양 기호	LFW	LFG	LFB	MWS	kg/m
형 번	RSP40P-LFW	RSP40P-LFG	RSP40P-LFB	RSP40P-MWS	0.26

체인 사이즈 : 60 (피치19.05mm)

사양	저마찰 내마모			항균 항곰팡이	개략 질량
사양 기호	LFW	LFG	LFB	MWS	kg/m
형 번	RSP60P-LFW	RSP60P-LFG	RSP60P-LFB	RSP60P-MWS	0.53

스프로켓 …209, 210p 참조 레일 …235, 245p 참조 성능선도 …353p 참조

플라스틱 블록 체인 RSP-SL형

직선 반송용

RSP-SL형의 특징

1. 톱 플레이트를 갖춘 플라스틱 블록 체인. 작은 물품의 반송에 최적입니다.
2. 2열 병렬로 사용하고, 매달기 반송도 가능합니다.
3. 플라스틱 톱 체인보다 작은 피치를 채택. 스프로켓 외경이 작게 할 수 있고, 환승부의 공간 절약화에 최적입니다.

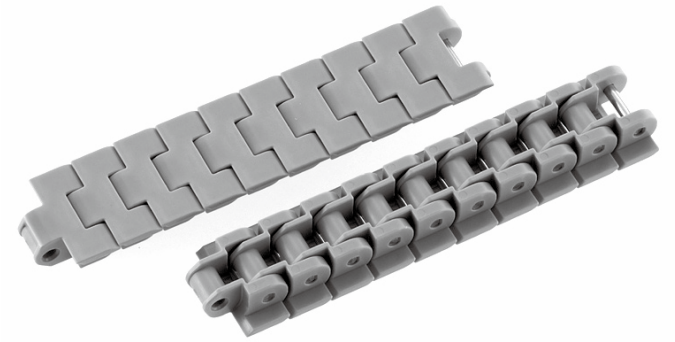

평면도

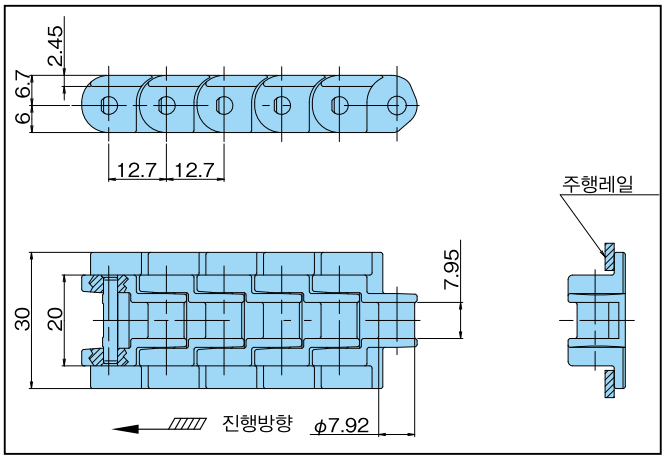

●체인 형번 표시 예

형 식	사이즈	형 식	플레이트 폭	사양기호
RSP	40	SL	300	LFB

※문자 · 기호의 사이는 스페이스를 좁혀 써 주십시오.

● 연결 핀

1. SUS304제 D핀
   형번 : RSP40-SUS-JPD

사양 대응 일람표

	표준 시리즈						고기능 시리즈											
사양	보통	저마찰 내마모			초저마찰 내마모	저마찰	내열 고속			저마찰 내마모	내약품	슈퍼 내약품	전도	내충격		항균 항곰팡이	금속 검지	
사양 기호	없음	LFW	LFG	LFB	ALF	WR	KV150	KV180	KV250	HG	Y	SY	E	DIA	DIY	MWS	MPD	MPW
외관색	화이트	화이트	그린	브라운	라이트 블루	다크 그린	블랙			네이비 블루	무광화이트		블랙	크림	그린	크림	블랙	
허용 장력 kN{kgf}	0.44{45}						–	–	–	0.44{45}	0.22{22}	–	0.34{35}			0.44{45}	–	–
허용 속도 m/min 윤활 있음	60						–	–	–	60		–	60	–	60		–	–
허용 속도 m/min 윤활 없음							–	–	–			–	60				–	–
사용 온도 범위 ℃	−20 ~ 80	−20 ~ (65) 80			−20 ~ 80		–	–	–	−20 ~ (65) 80	−20 ~ 80	–	−20 ~ 80			−20 ~ (65) 80	–	–
RSP40-SL300	△	△	△	○	△	△	×	×	×	△	△	×	△	△	△	△	–	–

주) 1 .체인 편성은 유니트 수+나머지입니다. 1 유니트의 링크 수 : 240링크.
2 .「○」: 주문 생산품,「△」: 주문 생산품(견적 의뢰품) ,「×」: 제작불가.「−」: 에 대해서는 당사에 문의해 주십시오.
3 .사용 온도 범위의 (65) 는 습윤 조건의 경우입니다.

체인 (스테인리스 핀)

사양	보통	저마찰 내마모			초저마찰 내마모	내충격		개략 질량 kg/m
사양 기호	없음	LFW	LFG	LFB	ALF	DIA	DIY	
형 번	RSP40-SL300	RSP40-SL300-LFW	RSP40-SL300-LFG	RSP40-SL300-LFB	RSP40-SL300-ALF	RSP40-SL300-DIA	RSP40-SL300-DIY	0.36 (DIA : 0.3) (DIY : 0.45)

주) 1 .플라스틱 핀 사양은 제작할 수 없습니다.

스프로켓

RS 스프로켓 (톱니수 14 개 이상) 을 사용할 수 있습니다 .

스프로켓 …209p 참조 성능선도 …352p 참조

플라스틱 블록 체인 RSP-PO8PF형

스테인리스 핀 타입 〈직선 반송용〉

RSP-PO8PF형의 특징

1. 작은 피치, 링크 폭을 채택한 작은 물품의 반송에 최적인 체인입니다.
2. 좌우 한 쌍으로 사용하여, 플랜지 부착 용기의 반송에 적절합니다.
3. JIS 롤러 체인용 스프로켓이 사용 가능합니다.



평면도

RSP-PO8PFR

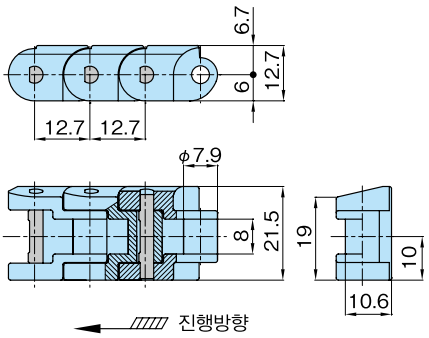

RSP-PO8PFL

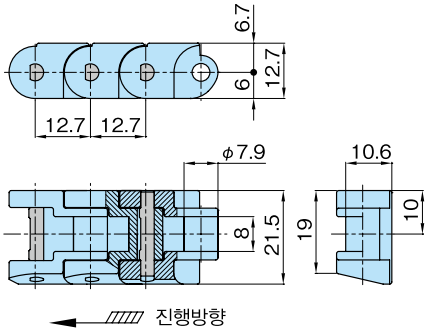

● 체인 형번 표시 예

형 식	사이즈	형식	테이퍼 측
RSP-PO	8	PF	R

상기 평면도에서 확인하십시오.

※문자 · 기호의 사이는 스페이스를 좁혀 써 주십시오.

사양 대응 일람표

	표준 시리즈						고기능 시리즈							
사양	보통	저마찰 내마모			초저마찰 내마모	저마찰	내열 고속	고온	고속	내약품	전도	내충격	항균 항곰팡이	금속 검지
사양 기호	없음	LFW	LFG	LFB	ALF	WR	KV150 KV180 KV250	HTW	HS	Y	E	DIA/ DIY	MWS	MPD/ MPW
외관색	그레이	화이트	그린	브라운	라이트 블루	다크 그린	블랙	화이트	크림	무광 화이트	블랙	크림/ 그린	크림	블랙
허용 장력 kN{kgf}	–	–	–	–	0.49{50}		–	–	–	–	–	–	–	–
허용 속도 m/min 운활 있음	–	–	–	–	60		–	–	–	–	–	–	–	–
허용 속도 m/min 운활 없음	–	–	–	–			–	–	–	–	–	–	–	–
사용 온도 범위℃	–	–	–	–	−20 ~ 80		–	–	–	–	–	–	–	–
RSP-PO8PFL	–	–	–	–	△	○	×	×	×	–	–	–	–	–
RSP-PO8PFR	–	–	–	–	△	○	×	×	×	–	–	–	–	–

주) 1. 「○」: 주문 생산품, 「△」: 주문 생산품(견적 의뢰품), 「×」: 제작불가, 「–」: 에 대해서는 당사에 문의해 주십시오.
2. 1 유니트의 링크 수= 240.
3. 2015년 4월에 평면도의 형번을 수정했습니다. R, L의 판단에 대해서는 2015년 4월 이후의 카탈로그를 참조하십시오.

체인 (스테인리스 핀)

사양	저마찰		개략 질량
사양 기호	WR		kg/m
형번	RSP-PO8PFL-WR	RSP-PO8PFR-WR	0.4

주) 1. 플라스틱 핀 사양은 제작할 수 없습니다.
2. JIS40번 롤러 체인용 스프로켓(13T이상) 을 사용할 수 있습니다. 스프로켓에 허브 지름을 가공할 필요가 있습니다.

스프로켓 …209p 참조 정밀선도 …352p 참조

플라스틱 블록 체인 RSP-P08PFT형

직선 반송용

RSP-P08PFT형의 특징

1. 작은 피치, 링크 폭을 채택한 작은 물품 반송에 최적인 체인입니다.
2. 좌우 한 쌍으로 사용해서, 플랜지 부착 용기의 반송에 최적입니다. 또한 반송면에 볼록한 부분을 설치해서, 플랜지 용기의 센터링을 가능하게 합니다.
3. JIS롤러 체인용 스프로켓이 사용 가능합니다.



평면도

RSP-P08PFTR

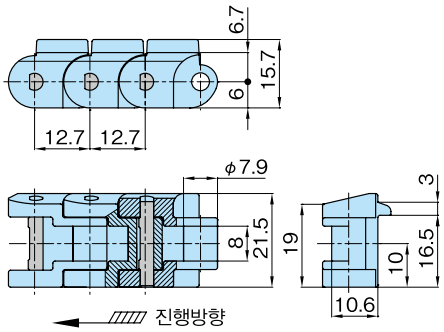

RSP-P08PFTL

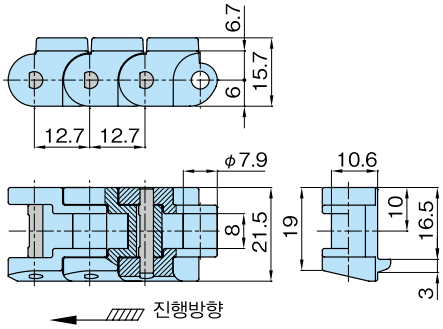

● 체인 형번 표시 예

형 식	사이즈	형식	테이퍼 측
RSP-PO	8	PFT	L

상기 평면도에서 확인하십시오 .

※문자 · 기호의 사이는 스페이스를 좁혀 써 주십시오.

사양 대응 일람표

	표준 시리즈						고기능 시리즈							
사양	보통	저마찰 내마모			초 저마찰	저마찰	내열 고속	고온	고속	내약품	대전	내충격	항균 항곰팡이	금속 검지
사양 기호	없음	LFW	LFG	LFB	ALF	WR	KV150 KV180 KV250	HTW	HS	Y	E	DIA/ DIY	MWS	MPD/ MPW
외관색	회색	흰색	녹색	갈색	청색	암녹색	검정색	흰색	크림색	무광택 화이트	검정색	크림색/ 녹색	크림색	검정색
허용 장력 kN{kgf}	0.49{50}						–	–	–	–	0.39 {40}	–	–	–
허용속도 m/min 윤활있음	60						–	–	–	–	60	–	–	–
허용속도 m/min 윤활없음	60						–	–	–	–	60	–	–	–
사용온도범위℃	−20 ~ 80	−20 ~ (65) 80				−20 ~ 80	–	–	–	–	−20 ~ 80	–	–	–
RSP-P08PFTL	×	▲	▲	▲	▲	○	×	×	×	×	▲	×	×	×
RSP-P08PFTR	×	▲	▲	▲	▲	○	×	×	×	×	▲	×	×	×

주) 1. 「○」: 주문 생산품, 「×」: 제작 불가, 「▲」: 특수한 형태로 대응할 수 있는 경우가 있습니다. 폐사로 문의주십시오.
2. 사용 온도 범위의 (65)는 습윤 조건인 경우입니다.
3. 1유니트의 링크 수 = 240.
4. 2015년 4월에 평면도의 형번을 수정했습니다. R, L의 판단에 대해서는 2015년 4월 이후의 카탈로그를 참조하십시오.

체인 (스테인리스 핀)

사양	저마찰		개략 질량
사양기호	WR		kg/m
상품코드	K141206	K141207	0.4
형번	RSP-PO8PFTL	RSP-PO8PFTR	

주) 1. 플라스틱 핀 사양은 제작할 수 없습니다.
2. JIS40번 롤러 체인용 스프로켓(13T이상)을 사용할 수 있습니다. 스프로켓에 허브 경을 가공할 필요가 있습니다.

스프로켓 …197쪽 참조 성능선도 …338쪽 참조

플라스틱 블록 체인 RSP-PO12-2S형

직선 반송용

RSP-PO12-2S형의 특징

1. PO12의 링크 폭이 2배입니다. 폭이 넓은 반송물에 적절합니다.
2. PO12보다 큰 허용 장력(약 1.5배). 더 큰 부하가 걸리는 조건에 적절합니다.

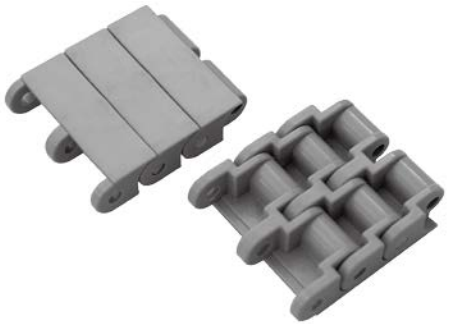

평면도

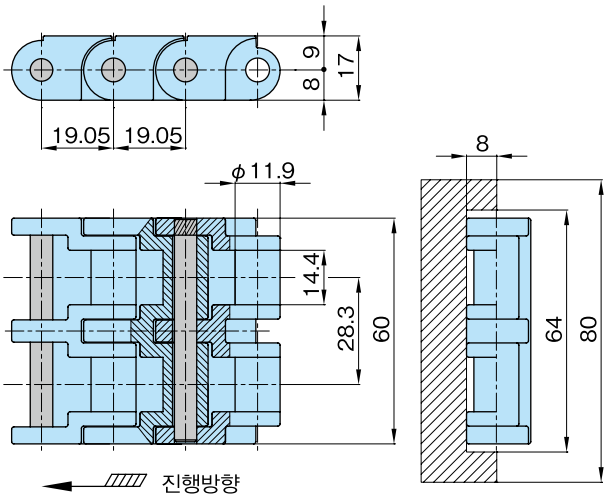

●체인 형번 표시 예

형 식	사이즈	형식
RSP-PO	12	— 2S

※문자 · 기호의 사이는 스페이스를 좁혀 써 주십시오.

사양 대응 일람표

사양	표준 시리즈						고기능 시리즈							
	보통	저마찰 내마모			초저마찰 내마모	저마찰	내열 고속	고온	고속	내약품	전도	내충격	항균 항곰팡이	금속 검지
사양 기호	없음	LFW	LFG	LFB	ALF	WR	KV150 KV180 KV250	HTW	HS	Y	E	DIA/ DIY	MWS	MPD/ MPW
외관색	그레이	화이트	그린	브라운	라이트 블루	다크 그린	블랙	화이트	크림	무광 화이트	블랙	크림/ 그린	크림	블랙
허용 장력 kN{kgf}	1.27{130}	–	–	–	–	–	–	–	–	–	–	–	–	–
허용 속도 m/min 운활 있음	60	–	–	–	–	–	–	–	–	–	–	–	–	–
허용 속도 m/min 운활 없음	60	–	–	–	–	–	–	–	–	–	–	–	–	–
사용 온도 범위℃	−20 ~ 80	–	–	–	–	–	–	–	–	–	–	–	–	–
RSP-PO12-2S	●	–	–	–	×	–	×	×	×	–	×	–	–	–

주) 1. 「●」: 재고품, 「×」: 제작불가, 「–」: 에 대해서는 당사에 문의해 주십시오.
2. 1 유니트의 링크 수= 160.

체인 (스테인리스 핀)

사양	보통	개략 질량
사양 기호	없음	kg/m
형번	RSP-PO12-2S	1.5

주) 1. 재고품입니다.
2. 플라스틱 핀 사양은 제작할 수 없습니다.

●RSP-PO12-2S용 스틸제 스프로켓

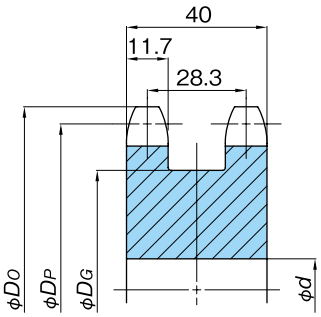

형번	톱니수	피치 원 직경 DP	외경 DO	홈 직경 DG	축 홀 직경 d		개략 질량 kg	재질
					파일럿 보어	최대		
RSP-UPO19T	19	115.7	125	90	20	50	2.7	기계구조용탄소강
RSP-UPO21T	21	127.8	137	105		60	3.4	
RSP-UPO23T	23	139.9	149	115			4.0	
RSP-UPO25T	25	152.0	161	130		70	4.9	

성능선도 …354p 참조

플라스틱 블록 체인 RSP-2형

RSP-2형의 특징

1. RSP보다 링크 폭이 2배. 폭이 넓은 반송물에 적절합니다.
2. RSP60보다 큰 허용 장력(약 1.4배). 더 많은 부하가 가해지는 조건에 최적입니다.

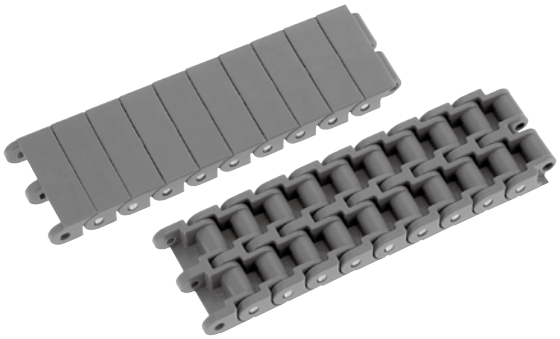

평면도

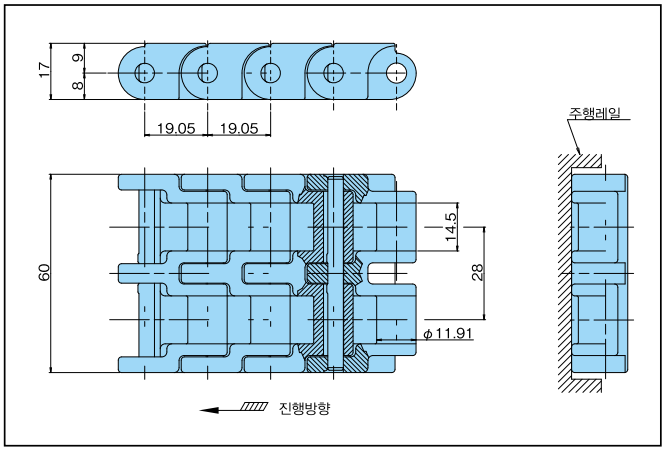

● 체인 형번 표시 예

형 식	사이즈		사양기호		형식
RSP	60	—	LFB	—	2

※문자 · 기호의 사이는 스페이스를 좁혀 써 주십시오.

● 연결 핀

1. SUS304제 D핀
   형번 : RSP60-2-SUS-JPD

사양 대응 일람표

사양	표준 시리즈						고기능 시리즈											
	보통	저마찰 내마모			초저마찰 내마모	저마찰	내열 고속			저마찰 내마모	내약품	슈퍼 내약품	전도	내충격		항균 항곰팡이	금속 검지	
사양 기호	없음	LFW	LFG	LFB	ALF	WR	KV150	KV180	KV250	HG	Y	SY	E	DIA	DIY	MWS	MPD	MPW
외관색	그레이	화이트	그린	브라운	라이트 블루	다크 그린	블랙			네이비 블루	무광화이트		블랙	크림	그린	크림	블랙	
허용 장력 kN{kgf}	1.27{130}						–	–	–	1.27{130}	0.64{65}	–	0.89{91}	0.98{100}		1.27{130}	0.98{100}	–
허용 속도 m/min 윤활 있음	60						–	–	–	60		–	60	–	60		–	–
허용 속도 m/min 윤활 없음							–	–	–			–	60					–
사용 온도 범위 ℃	−20 ~ 80	−20 ~ (65) 80			−20 ~ 80		–	–	–	−20 ~ (65) 80	−20 ~ 80	–	−20 ~ 80			−20 ~ (65) 80	−20 ~ 80	–
RSP60-2	●	○	○	○	○	△	×	×	×	△	△	–	△	△	△	△	△	×

주) 1. 체인 편성은 유니트 수+나머지입니다. 1 유니트의 링크 수 : 160링크.
2. 「●」: 재고품, 「○」: 주문 생산품, 「△」: 주문 생산품(견적 의뢰품), 「×」: 제작불가, 「−」: 에 대해서는 당사에 문의해 주십시오.
3. 사용 온도 범위의 (65) 는 습윤 조건의 경우입니다.

체인 (스테인리스 핀)

사양	보통	저마찰 내마모			초저마찰 내마모	내충격		개략 질량
사양 기호	없음	LFW	LFG	LFB	ALF	DIA	DIY	kg/m
형번	**RSP60-2**	RSP60-LFW-2	RSP60-LFG-2	RSP60-LFB-2	RSP60-ALF-2	RSP60-DIA-2	RSP60-DIY-2	1.5 DIA : 1.2 DIY : 1.65

주) 1. 굵은 글자는 재고품, 가는 글자는 주문생산품입니다. 1 유니트의 링크 수 : 160.
2. 플라스틱 핀 사양은 제작할 수 없습니다.
3. 슈퍼 내약품사양(SY) 만 널링 핀입니다.

스프로켓 (RSP60-2, RSP60-CU-2용)

1. 스프로켓은 RS60B 형 (절삭가공 사양) 스프로켓을 2 개 함께 사용합니다 .
2. 스프로켓의 사이에는 간격을 넣어서 폭을 조절하십시오 .

주) 1. RS60-2 열 스프로켓은 사용할 수 없습니다 .
2. 2 개의 스프로켓의 이발의 위치를 맞추십시오 .
3. 스프로켓 톱니수는 12T 이상을 사용하십시오 .

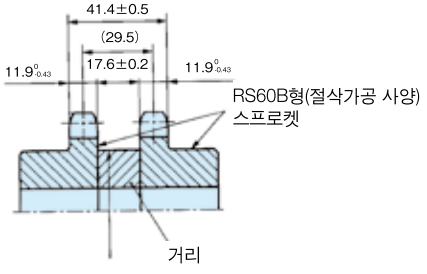

스프로켓 …210p 참조 성능선도 …354p 참조

플라스틱 블록 체인 RSP-CU형

RSP-CU형의 특징

RSP60의 곡선 타입. 곡선 컨베이어에서도 플라스틱 블록 체인을 사용 가능합니다.



평면도

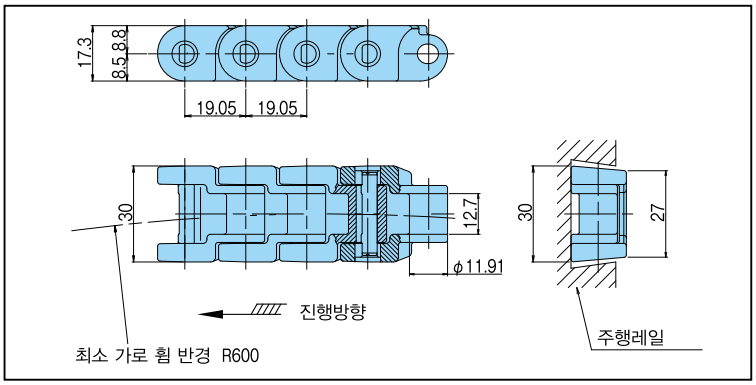

●체인 형번 표시 예

형 식	사이즈	형 식	사양기호
RSP	60	CU	LFB

※문자 · 기호의 사이는 스페이스를 좁혀 써 주십시오.

●연결 핀

1. SUS304제 D핀
   형번 : RSP60-CU-SUS-JPD
2. 특수 엔지니어링 플라스틱제 D핀/주황색
   형번 : RSP60P-CU-PLA-JPD

사양 대응 일람표

사양		표준 시리즈						고기능 시리즈											
		보통	저마찰 내마모			초저마찰 내마모	저마찰	내열 고속			저마찰 내마모	내약품	슈퍼 내약품	전도	내충격		항균 항곰팡이	금속 검지	
사양 기호		없음	LFW	LFG	LFB	ALF	WR	KV150	KV180	KV250	HG	Y	SY	E	DIA	DIY	MWS	MPD	MPW
외관색		화이트	화이트	그린	브라운	라이트 블루	다크 그린	블랙			네이비 블루	무광화이트		블랙	크림	그린	크림	블랙	
허용 장력 kN{kgf}	스테인리스 핀	0.83{85}						–	–	–	0.83{85}	–	–	0.58{59}	–	–	0.83{85}	–	–
	플라스틱 핀	0.44{45}						–	–	–	0.44{45}	–	–	0.31{31}	–	–	0.44{45}	–	–
허용 속도 m/min	윤활 있음	60						–	–	–	60	–	–	60	–	–	60	–	–
	윤활 없음							–	–	–		–	–	60	–	–	60	–	–
사용 온도 범위 ℃		−20 ~ (60) 80						–	–	–	−20 ~ (60) 80	–	–	−20 ~ (60) 80	–	–	−20 ~ (60) 80	–	–
RSP60-CU		●	○	○	○	○	△	×	×	×	△	×	×	△	×	×	○	×	×
RSP60P-CU		△	△	△	△	△	△	×	×	×	△	×	×	△	×	×	△	×	×

주) 1 .체인 편성은 유니트 수+나머지입니다. 1 유니트의 링크 수 : 160.
2 .「●」: 재고품,「○」: 주문 생산품,「△」: 주문 생산품(견적 의뢰품) ,「×」: 제작불가,「−」: 에 대해서는 당사에 문의해 주십시오.
3 .플라스틱 연결 핀(연결용)만 오렌지색입니다. 플라스틱 본체 핀은 흰색입니다.
4 .사용 온도 범위의 (60) 은 플라스틱 핀 타입 사용시, 습윤 조건인 경우입니다.

체인 (스테인리스 핀)

사양	보통	저마찰 내마모			초저마찰 내마모	개략 질량
사양 기호	없음	LFW	LFG	LFB	ALF	kg/m
형번	**RSP60-CU**	RSP60-CU-LFW	RSP60-CU-LFG	RSP60-CU-LFB	RSP60-CU-ALF	0.7

체인 (플라스틱 핀)

사양	저마찰 내마모			개략 질량
사양 기호	LFW	LFG	LFB	kg/m
형번	RSP60P-CU-LFW	RSP60P-CU-LFG	RSP60P-CU-LFB	0.5

주) 굵은 글자는 재고품, 가는 글자는 1 유니트의 링크 수 : 160.

스프로켓

RS60 스프로켓 (톱니수 14 개 이상) 을 사용할 수 있습니다 .

스프로켓 …210p 참조
성능선도 …354p 참조

플라스틱 블록 체인 RSP-CU-2형

곡선 반송용

RSP-CU-2형의 특징

1. RSP60-2의 곡선 타입. 폭이 넓은 반송물에 적절합니다.
2. RSP60-CU보다 큰 허용 장력(약 1.3배). 더 큰 부하가 걸리는 조건에 최적입니다.
3. 들뜸 방지 어태치먼트 부착. 확실히 체인의 들뜸을 방지합니다.

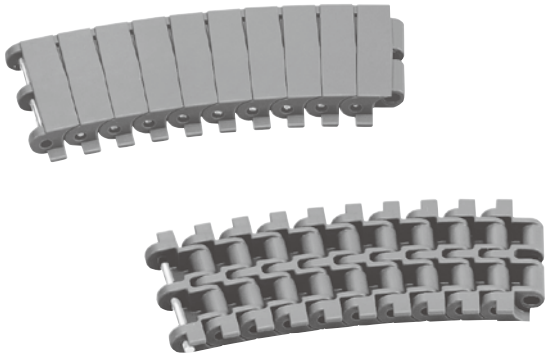

평면도

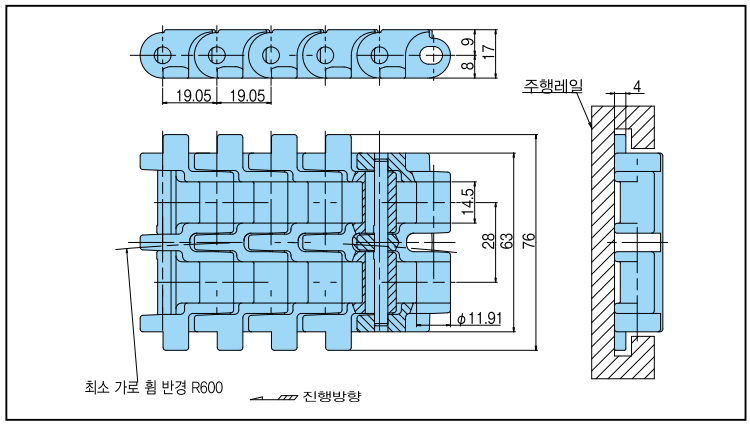

● 체인 형번 표시 예

형 식	사이즈	형 식	사양기호	형 식
RSP	60 —	CU —	LFB —	2

※문자 · 기호의 사이는 스페이스를 좁혀 써 주십시오.

● 연결 핀

1. SUS304제 D핀
   형번 : RSP60-2-SUS-JPD

사양 대응 일람표

	표준 시리즈						고기능 시리즈											
사양	보통	저마찰 내마모			초저마찰 내마모	저마찰	내열 고속			저마찰 내마모	내약품	슈퍼 내약품	전도	내충격		항균 항곰팡이	금속 검지	
사양 기호	없음	LFW	LFG	LFB	ALF	WR	KV150	KV180	KV250	HG	Y	SY	E	DIA	DIY	MWS	MPD	MPW
외관색	그레이	화이트	그린	브라운	라이트 블루	다크 그린	블랙			네이비 블루	무광화이트		블랙	크림	그린	크림	블랙	
허용 장력 kN{kgf}	1.08{110}						–	–	–	1.08{110}	0.54{55}	–	0.76{77}	0.83{85}		1.08{110}	0.83{85}	–
허용 속도 m/min 운활 있음	60						–	–	–	60		–	60	–	60		–	–
허용 속도 m/min 운활 없음							–	–	–			–	60					–
사용 온도 범위 ℃	−20 ~ 80	−20 ~ (65) 80			−20 ~ 80		–	–	–	−20 ~ (65) 80	−20 ~ 80	–	−20 ~ 80			−20 ~ (65) 80	−20 ~ 80	–
RSP60-CU-2	●	△	△	△	△	△	×	×	×	△	△	×	△	△	△	△	△	×

주) 1 .체인 편성은 유니트 수+나머지입니다. 1 유니트의 링크 수 : 160.
2 .「●」: 재고품,「○」: 주문 생산품,「△」: 주문 생산품(견적 의뢰품) ,「×」: 제작불가.
3 .사용 온도 범위의 (65) 는 습윤 조건의 경우입니다.

체인 (스테인리스 핀)

사양	보통	저마찰 내마모			개략 질량 kg/m
사양 기호	없음	LFW	LFG	LFB	
외관색	그레이	화이트	그린	브라운	
형번	**RSP60-CU-2**	RSP60-CU-LFW-2	RSP60-CU-LFG-2	RSP60-CU-LFB-2	1.5

사양	항균 항곰팡이	초저마찰 내마모	내충격		개략 질량 kg/m
사양 기호	MWS	ALF	DIA	DIY	
외관색	크림	라이트블루	크림	그린	
형번	RSP60-CU-MWS-2	RSP60-CU-ALF-2	RSP60-CU-DIA-2	RSP60-CU-DIY-2	1.5 DIA : 1.28 DIY : 1.88

주) 1 .굵은 글자는 재고품, 가는 글자는 주문 생산품입니다.
2 .플라스틱 핀 사양은 제작할 수 없습니다.

스프로켓

RSP60-2 과 동일한 것을 사용하십시오 .
(202 페이지를 참조해 주십시오 .)

성능선도 …354p 참조

플라스틱 블록 체인 RSP40-T-CU형

곡선 반송용

RSP40-T-CU형의 특징

1. 직선・곡선 주행이 가능하며 레이아웃이 쉽습니다..
2. 체인 피치12,7mm, 최소 가로 곡선 반경R300로 작은 공간을 절약할 수 있습니다.
3. 들뜸 방지 어태치먼트 부착.

New

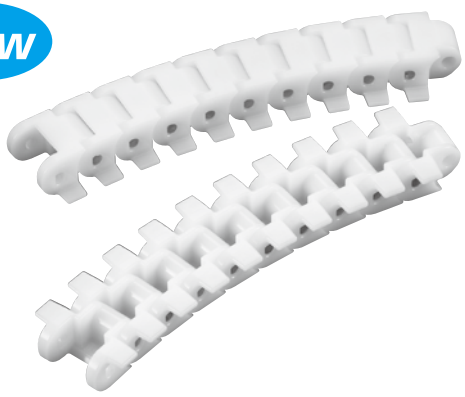

평면도

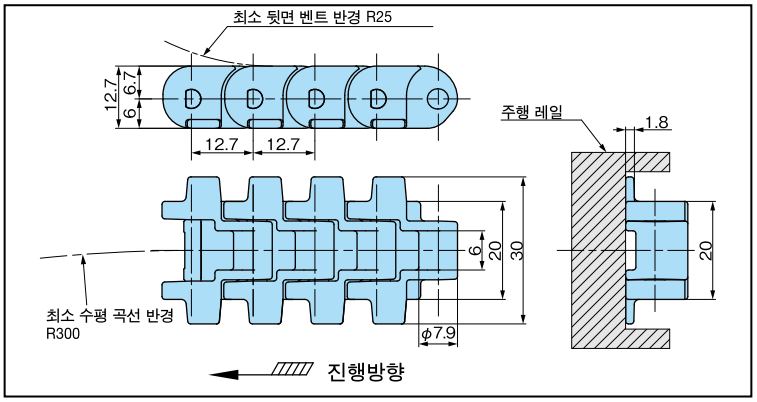

●체인 형번 표시 예

형 식	사이즈	탭	형 식	사양 기호
RSP	40	T	CU	

※문자 · 기호의 사이는 스페이스를 좁혀 써 주십시오.

보통 사양의 경우, "—"(하이픈)에서 생략

스프로켓

RS40 스프로켓（톱니수 14 개 이상）을 사용할 수 있습니다 .

사양 대응 일람표

사양	표준 시리즈						고기능 시리즈											
	보통	저마찰 내마모			초저마찰 내마모	저마찰	내열 고속			저마찰 내마모	내약품	슈퍼 내약품	전도	내충격		항균 항곰팡이	금속 검지	
사양 기호	없음	LFW	LFG	LFB	ALF	WR	KV150	KV180	KV250	HG	Y	SY	E	DIA	DIY	MWS	MPD	MPW
외관색	화이트	화이트	그린	브라운	라이트 블루	다크 그린	블랙			네이비 블루	무광화이트		블랙	크림	그린	크림	블랙	
허용 장력 kN{kgf}	0.36{36.7}						—	—	—	0.36{36.7}	—	—	—	—	—	—	—	—
허용 속도 m/min 윤활 있음	60						—	—	—	60	—	—	—	—	—	—	—	—
허용 속도 m/min 윤활 없음							—	—	—		—	—	—	—	—	—	—	—
사용 온도 범위 ℃	−20 ~ 80	−20 ~ (65) 80			−20 ~ 80		—	—	—	−20 ~ (65) 80	—	—	—	—	—	—	—	—
RSP40-T-CU	△	△	△	△	△	△	×	×	×	△	×	×	—	×	×	—	×	×

주) 1 .체인 편성은 유니트 수+나머지입니다. 1 유니트의 링크 수 : 240.
2 .「△」: 주문 생산품(견적 의뢰품) ,「×」: 제작불가.「—」: 에 대해서는 당사에 문의해 주십시오.
3 .사용 온도 범위의 (65) 는 습윤 조건의 경우입니다.

커브드 프라 레일

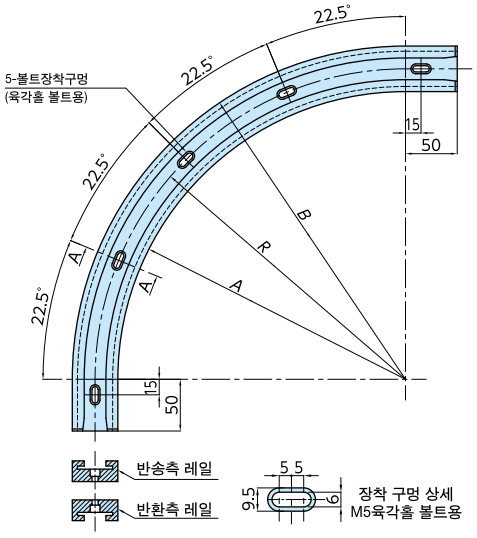

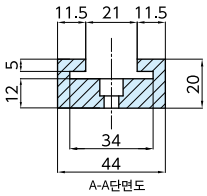

직선용 플라스틱 레일

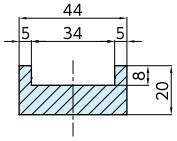

세트형번	재질 등급	외관색	길이 m
PR-P012-W-2M	10-100	백색	2
PR-P012-G-2M	10-301	녹색	2

주) 1. 직선 레일은PR-P012형과 공용입니다.
표준 제품(출하 기준 : 2 ~ 3영업일) .
2. 상기 형번은 초고분자량 폴리에틸렌을 나타내고 있습니다.
3. 상기 이외의 치수도 제작하고 있습니다. 당사로 문의주십시오.

세트형번	반송 반환측 레일 형번	재질 등급	외관색	체인 곡선 반경 R	레일 안쪽 둘레 A	레일 바깥 둘레 B
PR-RSP40R300P1S	PR-RSP40R300P1R	10-100	백색	R300	R278	R322

주) 1. 세트 반송측과 반환측 용 레일의 2개 조합을 나타내고 있습니다.
2. 상기 형번은 초고분자량 폴리에틸렌을 나타내고 있습니다.
3. 윤활유가 없는 조건에서 180° 이상의 곡선 플라스틱 레일을 사용할 경우 문제가 발생할 수 있습니다.
4. 상기 이외의 치수도 제작하고 있습니다. 당사로 문의주십시오.

스프로켓 …209p 참조 성능선도 …354p 참조

스냅 커버 체인 RF-SC, RS-SC형

RF-SC,RS-SC형의 특징

1. 플라스틱 블록 체인보다 큰 허용 장력 (RS60-SC에서 RSP60의 약 7배) . 반송 거리가 긴 레이아웃에 최적입니다.
2. 반송물과 접촉하는 커버에는 플라스틱을 채택. 반송물의 흠집이 생기는 것을 방지합니다.
3. 6종류의 체인 사이즈를 라인업. 다양한 용도로 사용 가능합니다.

체인 사이즈	베이스 체인 사양	플라스틱 커버
RF06B RS40 RS50 RS60 RS80 RS100	보통사양 NP사양 (니켈 도금) 람다사양 S S사양 (SUS304)	**보통사양** 재질 (본체부) : 폴리아세탈제 (흰색) 일반용도에 사용됩니다.  재질 (연결부) : 폴리아세탈제 (연청색) 쉽게 연결부를 판별할 수 있습니다. (주) **전도 사양**  재질 (본체부·연결부) : 전도 폴리아세탈제 (흑색) 정전기에 의한 먼지의 부착, 전기 노이즈·스파크의 발생을 억제하고자 하는 용도로 사용됩니다. (체적 고유 저항율 $1\times10^{6}\Omega\cdot cm$)

·베이스 체인에 각종 표면 처리 체인도 대응 가능하므로, 상담하십시오.
(주) 전도성을 보전하기 위해서 전도사양과의 겸용을 할 수 없습니다.

[플라스틱 블록 체인과의 허용 장력 비교]

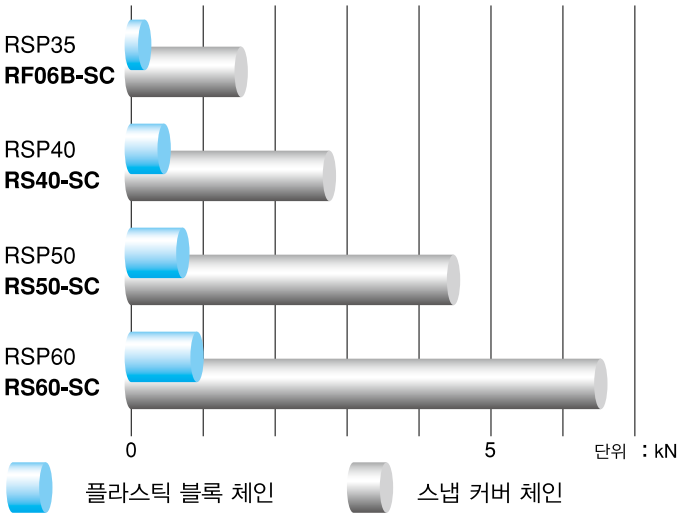

주) RS80-SC, RS100-SC는 플라스틱 블록 체인에 상당하는 사이즈가 아니기 때문에, 비교하지 않습니다.

[모터 위치 비교]

플라스틱 블록 체인 : 2모터

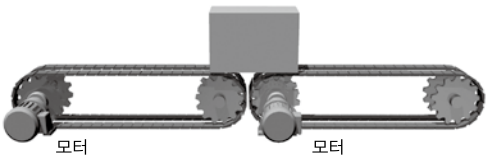

스냅 커버 체인 : 1모터

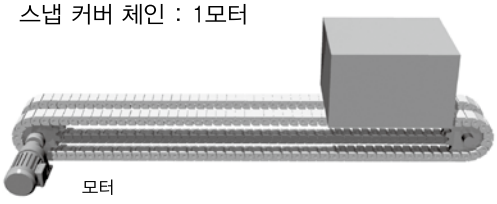

보통사양 (RF-SCA, RS-SCA)

	보통사양	NP 사양	람다 사양	SS 사양
형 번	RF06B-SCA	RF06B-NP-SCA	RF06B-LM-SCA	RF06B-SS-SCA
	RS40-SCA	**RS40-NP-SCA**	RS40-LMC-SCA	**RS40-SS-SCA**
	RS50-SCA	**RS50-NP-SCA**	RS50-LMC-SCA	**RS50-SS-SCA**
	RS60-SCA	**RS60-NP-SCA**	RS60-LMC-SCA	**RS60-SS-SCA**
	RS80-SCA	RS80-NP-SCA	RS80-LMC-SCA	RS80-SS-SCA
	RS100-SCA	RS100-NP-SCA	RS100-LMC-SCA	RS100-SS-SCA

보통사양 (RF-SCA, RS-SCA) 연결 링크

	보통사양	NP 사양	람다 사양	SS 사양
형 번	RF06B-SCA-JL	RF06B-NP-SCA-JL	RF06B-LM-SCA-JL	RF06B-SS-SCA-JL
	RS40-SCA-JL	RS40-NP-SCA-JL	RS40-LMC-SCA-JL	**RS40-SS-SCA-JL**
	RS50-SCA-JL	RS50-NP-SCA-JL	RS50-LMC-SCA-JL	**RS50-SS-SCA-JL**
	RS60-SCA-JL	RS60-NP-SCA-JL	RS60-LMC-SCA-JL	**RS60-SS-SCA-JL**
	RS80-SCA-JL	RS80-NP-SCA-JL	RS80-LMC-SCA-JL	RS80-SS-SCA-JL
	RS100-SCA-JL	RS100-NP-SCA-JL	RS100-LMC-SCA-JL	RS100-SS-SCA-JL

전도사양 (RF-SCE, RS-SCE)

	보통사양	NP 사양	람다 사양	SS 사양
형 번	RF06B-SCE	RF06B-NP-SCE	RF06B-LM-SCE	RF06B-SS-SCE
	RS40-SCE	RS40-NP-SCE	RS40-LMC-SCE	RS40-SS-SCE
	RS50-SCE	RS50-NP-SCE	RS50-LMC-SCE	RS50-SS-SCE
	RS60-SCE	RS60-NP-SCE	RS60-LMC-SCE	RS60-SS-SCE
	RS80-SCE	RS80-NP-SCE	RS80-LMC-SCE	RS80-SS-SCE
	RS100-SCE	RS100-NP-SCE	RS100-LMC-SCE	RS100-SS-SCE

전도사양 (RF-SCE, RS-SCE) 연결 링크

	보통사양	NP 사양	람다 사양	SS 사양
형 번	RF06B-SCE-JL	RF06B-NP-SCE-JL	RF06B-LM-SCE-JL	RF06B-SS-SCE-JL
	RS40-SCE-JL	RS40-NP-SCE-JL	RS40-LMC-SCE-JL	RS40-SS-SCE-JL
	RS50-SCE-JL	RS50-NP-SCE-JL	RS50-LMC-SCE-JL	RS50-SS-SCE-JL
	RS60-SCE-JL	RS60-NP-SCE-JL	RS60-LMC-SCE-JL	RS60-SS-SCE-JL
	RS80-SCE-JL	RS80-NP-SCE-JL	RS80-LMC-SCE-JL	RS80-SS-SCE-JL
	RS100-SCE-JL	RS100-NP-SCE-JL	RS100-LMC-SCE-JL	RS100-SS-SCE-JL

주) 1. 굵은 글자는 재고품, 가는 글자는 주문 생산품입니다.
2. 플라스틱 커버는 RS40-SC-PA, RS50-SC-PA, RS60-SC-PA 의 스냅 커버만 재고품입니다.

체인

형 식				피치	롤러지름	안쪽링크 내폭	핀 지름	링크 플레이트			
보통사양	NP사양	람다사양	SS사양	P	R	W	D	두께 t_1	두께 t_2	축 H_1	축 H_2
RF06B-SC	RF06B-NP-SC	RF06B-LM-SC	RF06B-SS-SC	9.525	6.35	5.72	3.28	1.0	1.27	8.2	8.2
RS40-SC	RS40-NP-SC	RS40-LMC-SC	RS40-SS-SC	12.70	7.92	7.95	3.97	1.5	1.5	12.0	10.4
RS50-SC	RS50-NP-SC	RS50-LMC-SC	RS50-SS-SC	15.875	10.16	9.53	5.09	2.0	2.0	15.0	13.0
RS60-SC	RS60-NP-SC	RS60-LMC-SC	RS60-SS-SC	19.05	11.91	12.70	5.96	2.4	2.4	18.1	15.6
RS80-SC	RS80-NP-SC	RS80-LMC-SC	RS80-SS-SC	25.40	15.88	15.88	7.94	3.2	3.2	24.1	20.8
RS100-SC	RS100-NP-SC	RS100-LMC-SC	RS100-SS-SC	31.75	19.05	19.05	9.54	4.0	4.0	30.1	26.0

형 식				수지 커버			최대 허용 장력 kN{kgf}		개략질량 kg/m	1유닛의 링크 수
보통사양	NP사양	람다사양	SS사양	h_1	h_2	L	보통·NP·람다사양	SS사양		
RF06B-SC	RF06B-NP-SC	RF06B-LM-SC	RF06B-SS-SC	4.2	7.6	17.5	1.47 { 150}	0.26 { 26.5}	0.55	320
RS40-SC	RS40-NP-SC	RS40-LMC-SC	RS40-SS-SC	6.2	9.3	23.5	2.65 { 270}	0.44 { 45 }	0.8	240
RS50-SC	RS50-NP-SC	RS50-LMC-SC	RS50-SS-SC	7.7	11.8	29.0	4.31 { 440}	0.69 { 70 }	1.3	192
RS60-SC	RS60-NP-SC	RS60-LMC-SC	RS60-SS-SC	8.5	13.7	35.0	6.28 { 640}	1.03 {105 }	1.9	160
RS80-SC	RS80-NP-SC	RS80-LMC-SC	RS80-SS-SC	11.5	18.0	42.5	10.7 {1090}	1.77 {180 }	2.9	120
RS100-SC	RS100-NP-SC	RS100-LMC-SC	RS100-SS-SC	14.7	21.3	49.5	17.1 {1740}	2.55 {260 }	4.4	96

최대 온도 범위 : —10 ~ 80℃

최대 허용 속도 : 60m/min

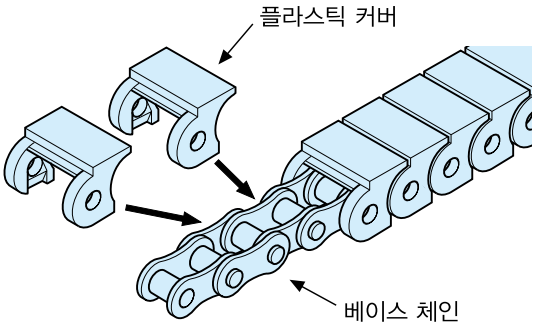

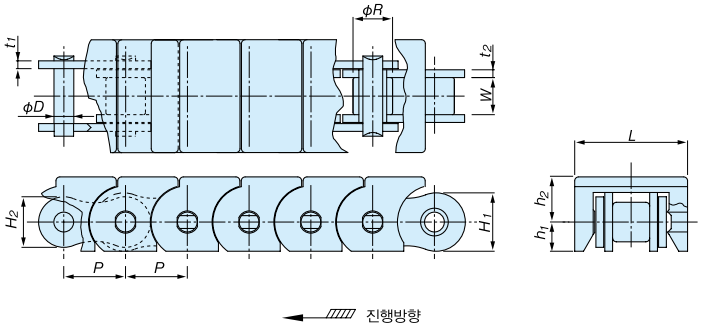

※위의 그림은 RS 타입입니다. RF06B 타입의 링크 플레이트의 형태는, 플랫형 ( ) 입니다.
※옵셋 링크는 사용할 수 없습니다.

● 형번 표시 예

체인 사이즈		사양 분류		스냅 커버 체인	플라스틱 커버 재질		※
RS40	—	**SS**	—	**SC**	**A**	—	**JL**
		기호없음 : 보통사양 NP : NP 사양 LMC : 람다사양 LM : 람다사양 (RF06B 만) SS : S S사양			플라스틱 커버 부착 체인 A : 보통사양(흰색) E : 전도사양(흑색)		연결링크의 경우만 "JL" 을 기재

※문자 · 기호의 사이는 스페이스를 좁혀 써 주십시오.

연결 링크

전용 연결 링크입니다. 연결 플레이트의 빠짐은 플라스틱 커버를 장착한 것에 의해 가능하게 됩니다. 표준의 연결 링크(분할 핀 · 스프링 클립)은 사용할 수 없으므로, 주의하십시오.

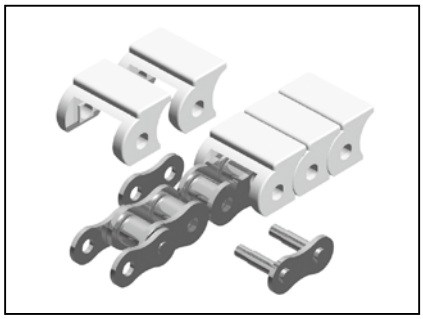

스프로켓

- RS 스프로켓의 톱니수 13T 이상을 사용하십시오.
- RF06B 는 BS 규격(ISO B 계) 체인을 위해 전용 스프로켓이 필요합니다.
- RF06B, RS80, RS100 용 스프로켓은「쯔바키 드라이 체인&스프로켓」카탈로그를 참조하십시오.
- RS40, RS60 에 대해서는 잇 수에 따라 수지 플레이트(하부)와 스프로켓의 허브가 간섭하는 경우가 있습니다. 아래 기재된 톱니수의 RS 스프로켓이 사용되는 경우는 아래 기재 수치에 허브 외경을 추가 가공하십시오. "–" 는 추가 가공의 필요가 없습니다. (다른 사이즈에 대해서는 추가 가공이 없습니다.)

단위mm

톱니수	13	14	15	16	17	18	19	20	21	22
RS40	–	41	45	49	53	–	61	65	69	73
RS60	54									

※RF06B스프로켓은 주문 생산품 입니다.

●스프로켓 RS35

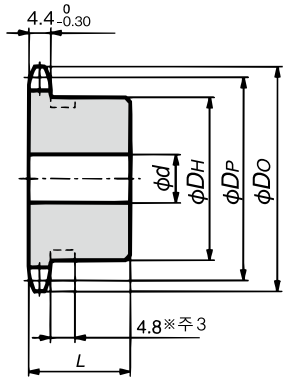

(절삭가공 사양)
1B 타입

톱니수	피치 지름 D_P	(외 경) (D_O)	1B 타 입					
			축 홀 지름 d		허 브		개략 질량 kg	재 질
			파일럿 보어	최 대	지름 D_H	길이 L		
13※	39.80	44	9.5	18	32	20	0.12	절삭가공 사 양 기계구조용 탄 소 강
14	42.80	47	9.5	16.5	30	20	0.12	
15	45.81	51	9.5	19	35	20	0.16	
16	48.82	54	9.5	20	37	20	0.19	
17	51.84	57	9.5	24	41	20	0.22	
18	54.85	60	9.5	24.5	44	20	0.25	
19	57.87	63	9.5	28.5	47	20	0.28	
20	60.89	66	9.5	30	50	20	0.32	
21	63.91	69	9.5	32	53	20	0.36	
22	66.93	72	9.5	32	53	20	0.37	
23	69.95	75	9.5	32	53	20	0.40	
24	72.97	78	9.5	32	53	22	0.43	
25	76.00	81	12.7	32	53	22	0.44	
26	79.02	84	12.7	32	53	22	0.45	
27	82.05	87	12.7	32	53	22	0.46	
28	85.07	90	12.7	32	53	22	0.48	

주) 1. 최대 축 홀 지름은 일반적인 경우를 나타내고 있습니다. 축 홀 지름, 키 면압에 대해서는 일반 기계 설계에 의해 결정하십시오.
2. 톱니 끝 경화 처리를 실시하고 있습니다.
3. ※가 있는 스프로켓은 허브 바깥 지름 부분에 틈이 있습니다. 틈의 바깥 지름은 13T:28입니다.

●스프로켓 RS40

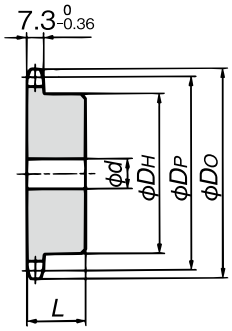

(절삭가공 사양)
1B 타입

톱니수	피치 지름 D_P	(외 경) (D_O)	1B 타 입					
			축 홀 지름 d		허 브		개략 질량 kg	재 질
			파일럿 보어	최 대	지름 D_H	길이 L		
13	53.07	58	9.5	20	37	22	0.23	절삭가공 사 양 기계구조용 탄 소 강
14	57.07	63	9.5	24	42	22	0.28	
15	61.08	67	9.5	28.5	46	22	0.34	
16	65.10	71	12.7	30	50	22	0.40	
17	69.12	76	12.7	32	54	22	0.46	
18	73.14	80	12.7	35	57	22	0.51	
19	77.16	84	12.7	39.5	62	22	0.59	
20	81.18	88	12.7	45.5	67	25	0.76	
21	85.21	92	12.7	45.5	71	25	0.85	
22	89.24	96	12.7	50	75	25	0.95	
23	93.27	100	12.7	50	77	25	1.0	
24	97.30	104	12.7	42	63	25	0.84	
25	101.33	108	12.7	42	63	25	0.88	
26	105.36	112	12.7	42	63	25	0.92	
27	109.40	116	12.7	42	63	25	0.96	
28	113.43	120	12.7	42	63	25	1.0	

주) 1. 최대 축 홀 지름은 일반적인 경우를 나타내고 있습니다. 축 홀 지름, 키 면압에 대해서는 일반 기계 설계에 의해 결정하십시오.
2. 톱니 끝 경화처리를 실시하고 있습니다.

●스프로켓 RS50

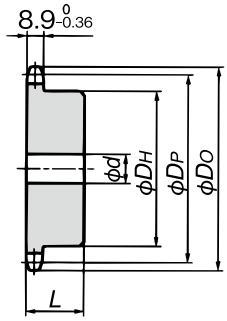

(절삭가공 사양)
1B 타입

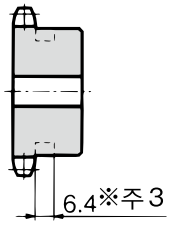

톱니수	피치 지름 D_P	(외 경) (D_O)	1B 타 입				개략 질량 kg	재 질
			축 홀 지름 d		허브			
			파일럿 보어	최 대	지름 D_H	길이 L		
13※	66.33	74	12.7	32	51	25	0.46	
14	71.34	79	12.7	32	52	25	0.52	
15	76.35	84	12.7	35	57	25	0.62	
16	81.37	89	12.7	40	62	25	0.72	
17	86.39	94	12.7	45.5	67	25	0.83	
18	91.42	100	12.7	47.5	72	28	1.0	절삭가공
19	96.45	105	12.7	47.5	73	28	1.1	사 양
20	101.48	110	12.7	47.5	73	28	1.2	
21	106.51	115	15.9	47.5	73	28	1.2	기계구조용
22	111.55	120	15.9	47.5	73	28	1.3	탄 소 강
23	116.59	125	15.9	47.5	73	28	1.3	
24	121.62	130	15.9	47.5	73	28	1.4	
25	126.66	135	15.9	47.5	73	28	1.5	
26	131.70	140	18	48	73	28	1.5	
27	136.74	145	18	48	73	28	1.5	
28	141.79	150	18	48	73	28	1.6	

주) 1. 최대 축 홀 지름은 일반적인 경우를 나타나고 있습니다. 축 홀 지름, 키 면압에 대해서는 일반 기계 설계에 의해 결정하십시오.
2. 톱니 끝 경화가공을 실시합니다.
3. ※가 있는 스프로켓은 허브 바깥 둘레 부분에 홈(좌측 그림)이 있습니다. 홈의 바깥 지름은 13T:47입니다.

●스프로켓 RS60

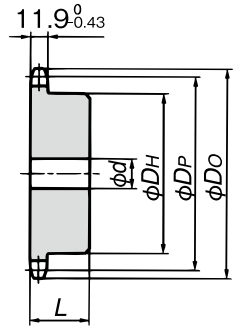

(절삭가공 사양)
1B 타입

톱니수	피치 지름 D_P	(외 경) (D_O)	1B 타 입				개략 질량 kg	재 질
			축 홀 지름 d		허브			
			파일럿 보어	최 대	지름 D_H	길이 L		
12	73.60	83	12.7	32	51	32	0.69	
13	79.60	89	15.9	35	57	32	0.81	
14	85.61	95	15.9	39.5	62	32	0.96	
15	91.63	101	15.9	45.5	68	32	1.1	
16	97.65	107	15.9	47.5	73	32	1.3	
17	103.67	113	15.9	47.5	73	32	1.4	
18	109.70	119	15.9	55	83	40	2.0	절삭가공
19	115.74	126	15.9	55	83	40	2.1	사 양
20	121.78	132	15.9	55	83	40	2.2	
21	127.82	138	15.9	55	83	40	2.3	기계구조용
22	133.86	144	15.9	55	83	40	2.5	탄 소 강
23	139.90	150	18	55	83	40	2.5	
24	145.95	156	18	55	83	40	2.6	
25	151.99	162	18	55	83	40	2.7	
26	158.04	168	18	55	83	40	2.9	
27	164.09	174	18	55	83	40	3.0	
28	170.14	181	18	55	83	40	3.1	

주) 1. 최대 축 홀 지름은 일반적인 경우를 나타내고 있습니다. 축 홀 지름, 키면압에 대해서는 일반 기계 설계에 의해 결정하십시오.
2. 톱니 끝 경화가공을 실시하고 있습니다.

■ RSP-PO 형

평면도

RSP-PO6

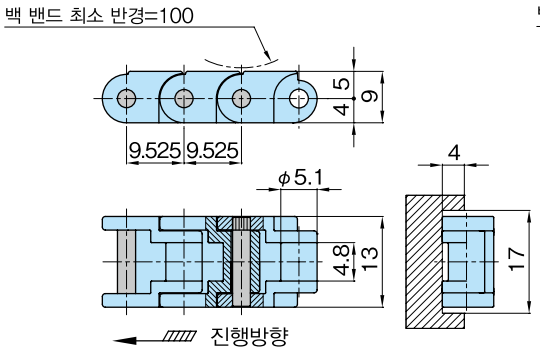

RSP-PO8, RSP-PO10, RSP-PO12

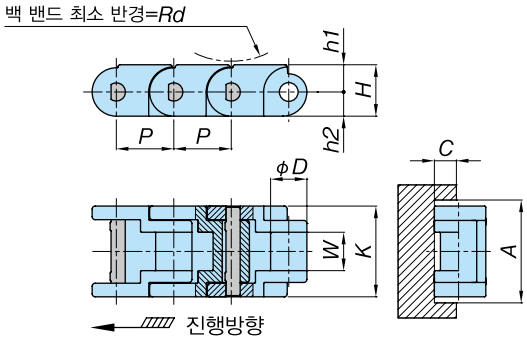



체인 (스테인리스 핀)

사양 / 사양 분류 / 외관색	보통 / 없음 / 화이트	P	D	W	K	h1	h2	H	Rd	A	C	최대 허용 장력 kN {kgf}	개략 질량 kg/m	핀 형상
형 번	RSP-PO6	9.525	5.1	4.8	13	5	4	9	100	17	4	0.15{15}	0.2	원형
	RSP-PO8	12.7	7.9	8.0	20	6.7	6	12.7	125	23	5	0.49{50}	0.4	D
	RSP-PO10	15.875	10.1	9.5	22.5	8	7	15	155	26	7	0.64{65}	0.6	D
	RSP-PO12	19.05	11.9	12.7	30	9	8	17	180	34	8	0.83{85}	0.8	D

주) 1. 재고품입니다.
2. RSP-PO8, RSP-PO12는 2000년 8월, RSP-PO10는 2001년 4월보다 D형 핀에 사양을 변경했습니다. RSP-PO8, RSP-PO12는 기존품에서의 널링 핀 사양과 연결할 수 없습니다. RSP-PO10은 연결 가능합니다.
3. JIS 롤러 체인용 스프로켓을 사용할 수 있습니다. 스프로켓 타입 · 형태에 따라 허브 지름을 가공할 필요가 있습니다.
4. 1유니트의 링크 수 : RSP-PO6=320, RSP-PO8=240, RSP-PO10=192, RSP-PO12=160

■ RSP-PC082 형

평면도

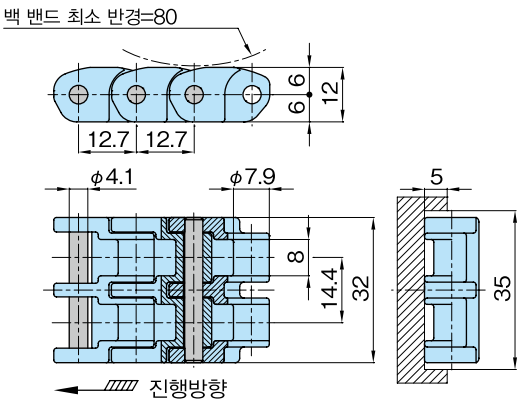

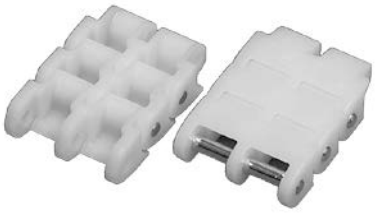

체인 (스틸핀)

사양 / 사양 분류 / 외관색	보통 / 없음 / 화이트	최대 허용 장력 kN{kgf}	개략 질량 kg/m
형번	RSP-PC082	0.49{50}	0.6

주) 1. 재고품입니다.
2. 플라스틱 핀 사양은 대응할 수 없습니다.
3. 전용 스프로켓입니다. 폐사로 문의주십시오.
4. 1 유니트의 링크 수= 240.

■ RSP-PO12SB 형

평면도

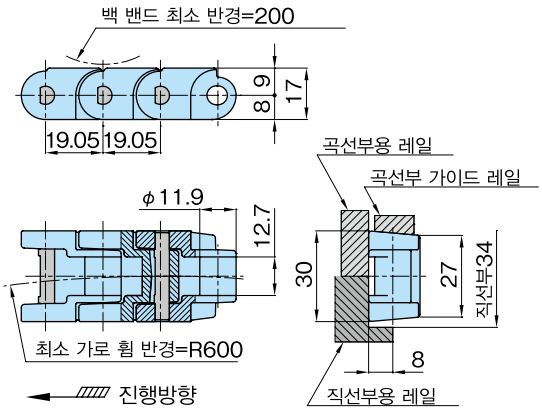

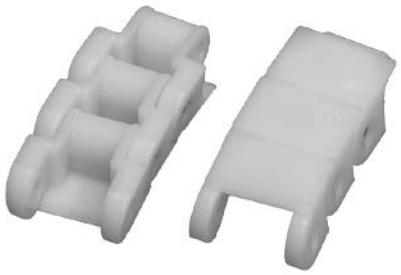

체인 (스테인리스 핀)

사양	보통	최대 허용 장력 kN{kgf}	개략 질량 kg/m
사양 분류	없음		
외관색	흰색		
형번	RSP-PO12SB	0.83{85}	0.8

주) 1. 주문 생산품 입니다.
2. 플라스틱 핀 사양은 대응할 수 없습니다.
3. JIS60번 롤러 체인용 스프로켓(12T이상)은 사용할 수 없습니다.
스프로켓에 따라 보스 지름을 가공할 필요가 있습니다.
4. 1유니트의 링크 수 = 160.

TT형의 특징

1. 세계 표준 형태. 전 부품 스테인리스제 입니다.
2. 플레이트 상면 전체에 매끄러운 R 모따기. 부드러운 환승이 가능합니다.

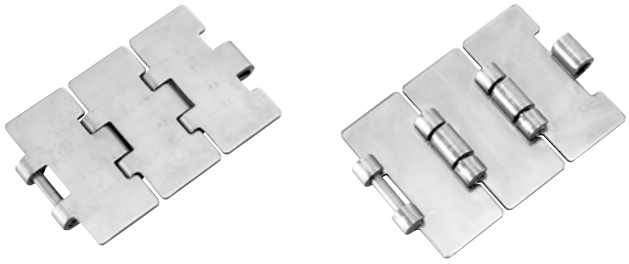

평면도

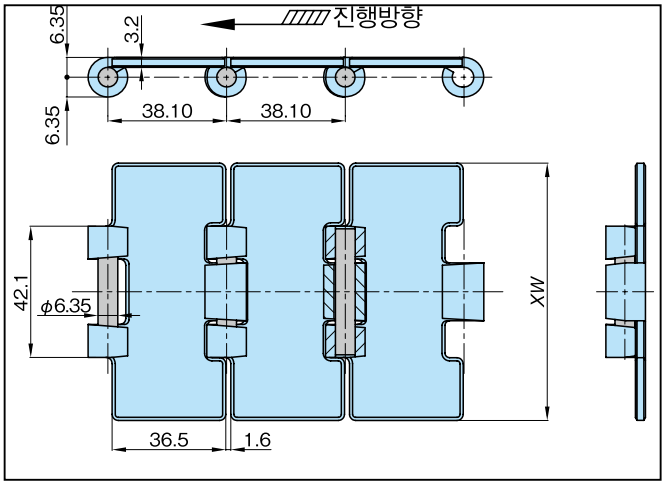

● 형번 표시 예

형식	톱 플레이트 폭		본체 체인 사양
TT	826	—	N
	(826=82.6mm)		N : N사양 SS : SS사양

※문자 · 기호 사이에는 스페이스를 좁혀 써 주십시오.

●주문 기입 예

형번	수량	단위
TT826-N	100	L

주) 납입되는 편성은 유니트 수 + 나머지입니다.

N 사양

SS 사양보다도 값싼 범용 형태입니다.
N 사양은, 톱 플레이트는 마텐자이트계 스테인리스를 사용합니다.

SS 사양

SUS304 상당 제 톱 체인, 내식성이 높고, 깨끗 · 위생적입니다.
※특수 환경에서 사용하는 경우, 상담하십시오.

체인

N사양 형번	SS사양 형번	톱 플레이트 폭 XW	최대 허용 장력kN{kgf} N사양	최대 허용 장력kN{kgf} SS사양	개략 질량 kg/m
TT635-N	**TT635-SS**	63.5	2.16 {220}		2.3
TT762-N	**TT762-SS**	76.2			2.5
TT826-N	**TT826-SS**	82.6			2.6
TT1016-N	**TT1016-SS**	101.6			3.0
TT1143-N	**TT1143-SS**	114.3			3.3
TT1270-N	**TT1270-SS**	127.0			3.8
TT1524-N	**TT1524-SS**	152.4			4.2
TT1905-N	**TT1905-SS**	190.5			5.1

주) 1. 굵은 글씨는 재고품 형번입니다.
1 유니트의 링크 수 : 80.
2. 플레이트 상면은 연마 사양입니다.
3. N사양은 추가 가공을 실시하지 마십시오. 휨 가공에서 벌어짐이 발생할 경우가 있습니다.
4. 2010년 10월부터 재고품 종류가 확대되었습니다.

●스틸제 스프로켓 (파일럿 보어 타입)



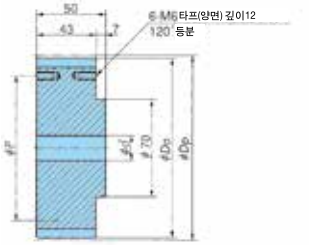

상품 코드	형번	할출 톱니수	작용 톱니수	피치지름 Dp	외경 Do	P	축홀지름d 파일럿보어	축홀지름d 최대	개략 질량 kg	재질
K410001	TT912T	19	9 1/2	117.34	117	92	18	40	2.8	기계구조 용탄소강
K410002	**TT1012T**	21	10 1/2	129.26	129	104			3.7	
K410003	**TT1112T**	23	11 1/2	141.22	141	116			4.3	
K410004	**TT1212T**	25	12 1/2	153.20	153	128			5.0	

주) 1. 모든 형번 톱니 끝 경화처리를 실시하지 않았습니다.
2. 굵은 글씨 형번은 재고품입니다.

●스틸제 가이드 링크(TT전용 스프로켓용)



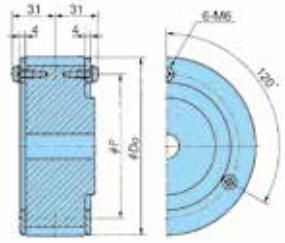

상품 코드	형번	적용 스프로켓 형번	외경 Do	부착 피치지름 P	개략 질량 kg
K410009	TT912G	TTP912T TT912T	116	92	0.17
K410010	TT1012G	TTP1012T TT1012T	128	104	0.19
K410011	TT1112G	TTP1112T TT1112T	140	116	0.21
K410012	TT1212G	TTP1212T TT1212T	152	128	0.23

주) 1. 1세트는 2개의 가이드 링과 6개의 설치 볼트입니다.
2. 굵은 글씨 형번은 재고품입니다.

●스틸제 스프로켓(록 시리즈)

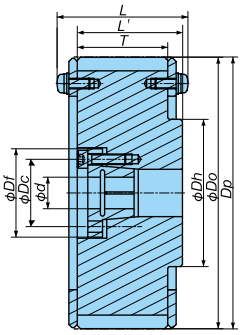

■록 슬리브 치수

슬리브 사이즈 번호	Df mm	Dc mm	볼트 사이즈 M×L	조임토크 N·m
S2	42.0	32.0	M5×18	8.3
S3	48.5	38.5	M5×20	8.3
S4	56.0	46.0	M5×20	8.3
S5	66.0	56.0	M5×22	8.3

스프로켓 형번	절삭가공 톱니수	피치 지름 Dp mm	외경 Do mm	톱니폭 T mm	허브지름 Dh mm	L mm	L' mm
TT912T	19	117.34	117	43.0	70	62	50
TT1012T	21	129.26	129				
TT1112T	23	141.22	141				
TT1212T	25	153.20	153				

■슬리브 조합・전달 토크 일람표

슬리브 사이즈 번호		S2							S3			S4			S5			
축 홀 지름 φd mm		15	16	17	18	19	20	22	24	25	28	30	32	35	38	40	42	45
		최대 허용 전달 토크 N·m																
스프로켓 형식	TT912T	139	149	158	167	177	186	205	167	174	195	279	296	325	442	465	586	628
	TT1012T																	
	TT1112T	174	186	198	209	221	232	256										
	TT1212T																	

●엔지니어링 플라스틱제 스프로켓



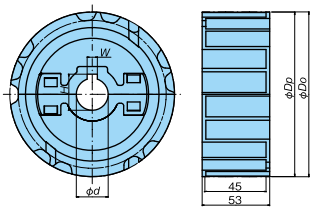

형번	절삭가공 톱니수	작용 톱니수	피치 지름 Dp	외경 Do	축 홀 지름 d	키 홈 W	키 홈 H	개략 질량 kg
TP-C12053NT-SPR	21	10½	129.26	129	25	8	28.3	0.50
TP-C12054NT-SPR					30	8	33.3	0.49
TP-C12055NT-SPR					35	10	38.3	0.48
TP-C12056NT-SPR					40	12	43.3	0.46
TP-C12099NT-SPR	23	11½	141.22	142	25	8	28.3	0.53
TP-C12100NT-SPR					30	8	33.3	0.50
TP-C12101NT-SPR					35	10	38.3	0.50
TP-C12102NT-SPR					40	12	43.3	0.53
TP-C12065NT-SPR	25	12½	153.20	154	25	8	28.3	0.66
TP-C12066NT-SPR					30	8	33.3	0.64
TP-C12067NT-SPR					35	10	38.3	0.63
TP-C12068NT-SPR					40	12	43.3	0.62

재 질 = 너트 : 황동+니켈 도금 · 볼트 : 스테인리스 · 본체 : 강화 폴리아미드(외관색 : 검정색)
모 양 = 분할형 · 키 홈은 신 JIS
사용 온도 범위 : −20~80℃

스테인리스 톱 체인용 리턴 롤러

※ 리턴 롤러는 컨베이어의 반환측에서 체인 상면을 받는 것으로 사용하십시오.

■리턴 롤러 (스테인리스 톱 체인용)

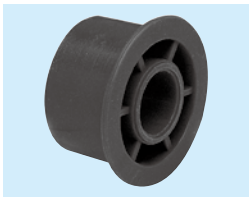

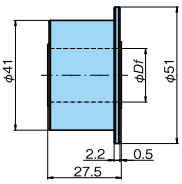

형 번	축 직경Df	MB상당품
TP-C12822NT-RR	20.5	MB73-5068-RR

주) 1. 사용온도 : −20~60℃ (열수 환경 제외)
2. 재질 : 고밀도 폴리에틸렌, 색 : 흑

■리턴 롤러 (스테인리스 톱 체인용)



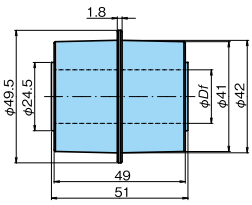

형 번	축 직경Df	MB상당품
TP-C12862NT-DR	20.5	MB125-68873-DR

주) 1. 사용온도 : −20~60℃ (열수 환경은 제외.)
2. 재질 : 고밀도 폴리에틸렌, 색 : 흑

■스페이서 (플레이트 폭 82.6mm 용)

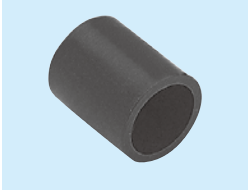

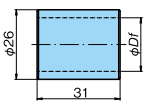

형 번	축 직경Df	MB상당품
TP-C12824NT-DT	20.5	MB126-6252-DT

주) 1. 플레이트 폭82.6mm이외의 경우 염화 비닐 파이프 등을 커트해서 상기의 리턴 롤러와 조합하십시오.
2. 사용온도 : −20~80℃ (열수 환경은 제외.)
3. 재질 : 폴리아세탈, 색 : 흑

아이들휠 …108쪽 참조 레일 …225, 226, 245쪽 참조 성능선도 …347쪽 참조

스테인리스 톱 체인 TS/TSA형

직선 반송용

TS/TSA형의 특징

1. 더블 피치 체인에 플레이트을 부착한 반송용 체인. 더블 피치 체인용 스프로켓을 사용할 수 있습니다
2. 본체 체인에 NP사양, 람다 사양, SS사양도 이용할 수 있습니다.
3. 플레이트의 내마모성을 향상시키는 열처리 사양이나 플레이트 상면에 경질 크롬 니켈 + 버프 처리한 사양 등이 있고, 워크나 환경에 맞는 선정이 가능합니다.



TS

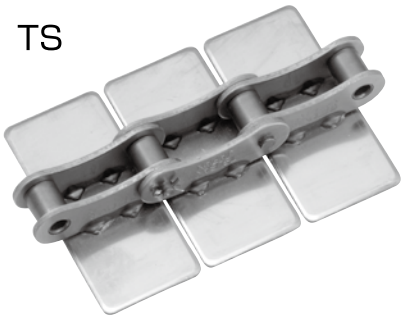

TSA

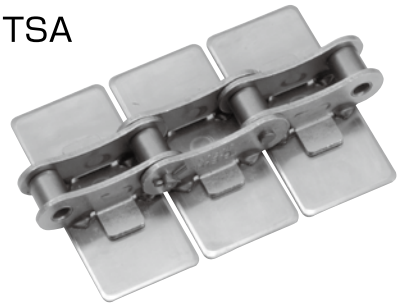

평면도

TS

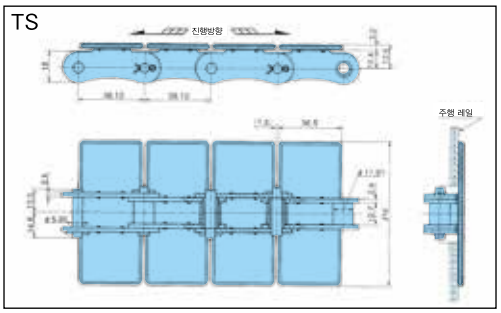

TSA

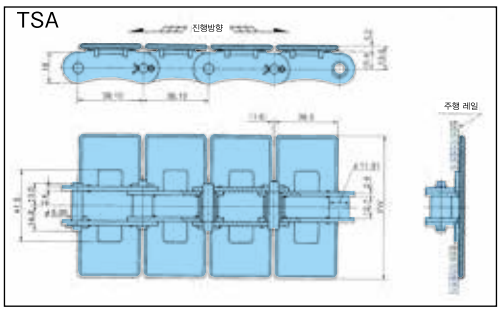

전체 세트 링크

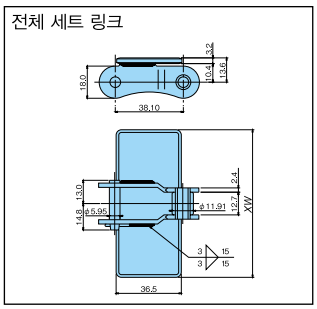

입체도

TS

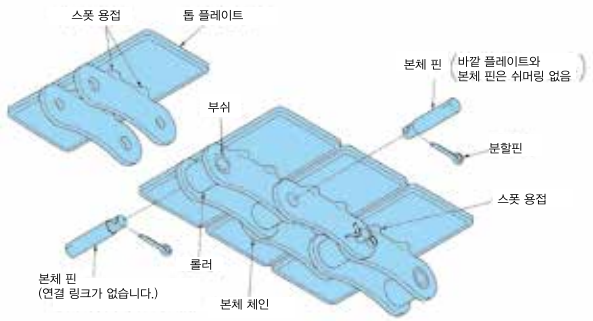

안쪽 링크의 부쉬, 롤러는 일반적인 롤러 체인과 동일한 구조입니다. 즉, 롤러와 부쉬는 틈 없이 맞음. 부쉬와 안쪽 플레이트 사이는 꽉 조여있음(억지 끼워맞춤).

TSA

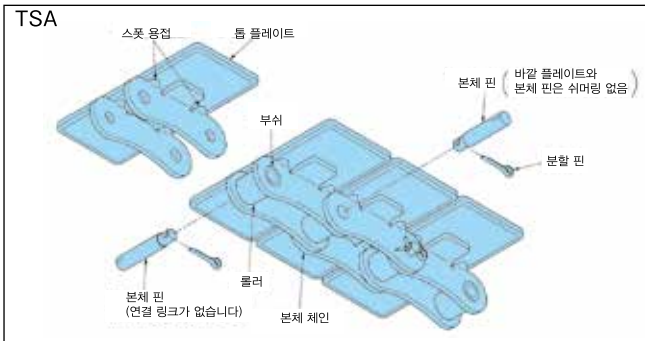

안쪽 링크의 부쉬, 롤러는 일반적인 롤러 체인과 동일한 구조입니다. 즉, 롤러와 부쉬는 틈 없이 맞음. 부쉬와 안쪽 플레이트 사이는 꽉 조여있음(억지 끼워맞춤)

● 형번 표시 예

형식	톱 플레이트 폭		본체 체인의 사양
TS	826	—	NP
	(826=82.6mm)		

기호 없음 : 체인 본체부가 강제
(톱 플레이트는 SUS430)
N P : 체인 본체 부에
니켈 도금
LMC-NP : 람다 사양
(체인 본체는 NP)
S S : 전 부품SUS304

※문자 · 기호의 사이는 스페이스를 좁혀 써 주십시오.

NP 사양	본체 체인에 니켈 도금을 실시하여 약간의 내식성이 있습니다.
람다사양	NP 사양의 본체 체인의 부쉬에 소결 함유 부쉬를 사용한 무급유 체인입니다.
SS 사양	전부품 SUS304 입니다.

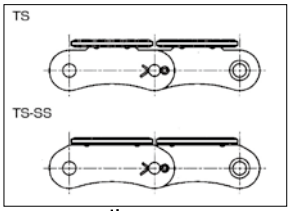

SS 사양의 플레이트 형태는 다른 사양과 약간 다릅니다.

●주문 기입 예

형번	수량	단위
TS826-NP	100	L

주) 납품되는 편성은 유니트 수 + 나머지가 됩니다.

스프로켓

RF2060S스프로켓 (절삭가공 톱니수 19장 이상)은 사용할 수 있습니다.

체인

사 양		보통사양	NP사양	람다 사양	SS사양	개략 질량 kg/m	톱 플레이트 폭 XW
최대 허용 장력 kN{kgf}		2.94{300}			1.03{105}		
TS형태	형 번	TS550	TS550-NP	TS550-LMC-NP	TS550-SS	2.5	55.0
		TS635	TS635-NP	TS635-LMC-NP	TS635-SS	2.7	63.5
		TS762	TS762-NP	TS762-LMC-NP	TS762-SS	3.0	76.2
		TS826	TS826-NP	TS826-LMC-NP	TS826-SS	3.2	82.6
		TS950	TS950-NP	TS950-LMC-NP	TS950-SS	3.5	95.0
		TS1016	TS1016-NP	TS1016-LMC-NP	TS1016-SS	3.7	101.6
		TS1100	TS1100-NP	TS1100-LMC-NP	TS1100-SS	3.9	110.0
		TS1143	TS1143-NP	TS1143-LMC-NP	TS1143-SS	4.0	114.3
		TS1270	TS1270-NP	TS1270-LMC-NP	TS1270-SS	4.3	127.0
		TS1524	TS1524-NP	TS1524-LMC-NP	TS1524-SS	4.9	152.4
		TS1905	TS1905-NP	TS1905-LMC-NP	TS1905-SS	5.8	190.5
TSA형태	형 번	TSA550	TSA550-NP	TSA550-LMC-NP	TSA550-SS	2.8	55.0
		TSA635	TSA635-NP	TSA635-LMC-NP	TSA635-SS	3.0	63.5
		TSA762	TSA762-NP	TSA762-LMC-NP	TSA762-SS	3.3	76.2
		TSA826	TSA826-NP	TSA826-LMC-NP	TSA826-SS	3.5	82.6
		TSA950	TSA950-NP	TSA950-LMC-NP	TSA950-SS	3.8	95.0
		TSA1016	TSA1016-NP	TSA1016-LMC-NP	TSA1016-SS	4.0	101.6
		TSA1100	TSA1100-NP	TSA1100-LMC-NP	TSA1100-SS	4.2	110.0
		TSA1143	TSA1143-NP	TSA1143-LMC-NP	TSA1143-SS	4.3	114.3
		TSA1270	TSA1270-NP	TSA1270-LMC-NP	TSA1270-SS	4.6	127.0
		TSA1524	TSA1524-NP	TSA1524-LMC-NP	TSA1524-SS	5.2	152.4
		TSA1905	TSA1905-NP	TSA1905-LMC-NP	TSA1905-SS	6.1	190.5

주) 굵은 글자는 재고품, 가는 글자는 주문 생산품 입니다.

옵셋 링크 (TS, TSA형태공통)

사 양	옵셋 링크 (TS,TSA형태공통)				톱 플레이트 폭 XW
	보통사양	NP사양	람다 사양	SS사양	
형 번	TS550-OL	TS550-NP-OL	TS550-LMC-NP-OL	TS550-SS-OL	55.0
	TS635-OL	TS635-NP-OL	TS635-LMC-NP-OL	TS635-SS-OL	63.5
	TS826-OL	TS826-NP-OL	TS826-LMC-NP-OL	TS826-SS-OL	82.6
	TS950-OL	TS950-NP-OL	TS950-LMC-NP-OL	TS950-SS-OL	95.0
	TS1016-OL	TS1016-NP-OL	TS1016-LMC-NP-OL	TS1016-SS-OL	101.6
	TS1100-OL	TS1100-NP-OL	TS1100-LMC-NP-OL	TS1100-SS-OL	110.0
	TS1143-OL	TS1143-NP-OL	TS1143-LMC-NP-OL	TS1143-SS-OL	114.3
	TS1270-OL	TS1270-NP-OL	TS1270-LMC-NP-OL	TS1270-SS-OL	127.0
	TS1524-OL	TS1524-NP-OL	TS1524-LMC-NP-OL	TS1524-SS-OL	152.4
	TS1905-OL	TS1905-NP-OL	TS1905-LMC-NP-OL	TS1905-SS-OL	190.5

주) 굵은 글자는 재고품, 가는 글자는 주문 생산품 입니다.

레일 …225, 226, 245p 참조 리턴부품 …239 ~242p 참조 성능선도 …361p 참조

스테인리스 톱 체인 TTU형

TTU형의 특징

1. 곡선 반송용 스테인리스 톱 체인의 표준 타입. 전 부품 스테인리스제 입니다.
2. 힌지와 플레이트의 한 부분을 랩 시킨 상면 형태. 반송물의 안정 반송에 적절합니다.
3. 플레이트 상면은 연삭 가공을 실시한 연마 사양입니다.

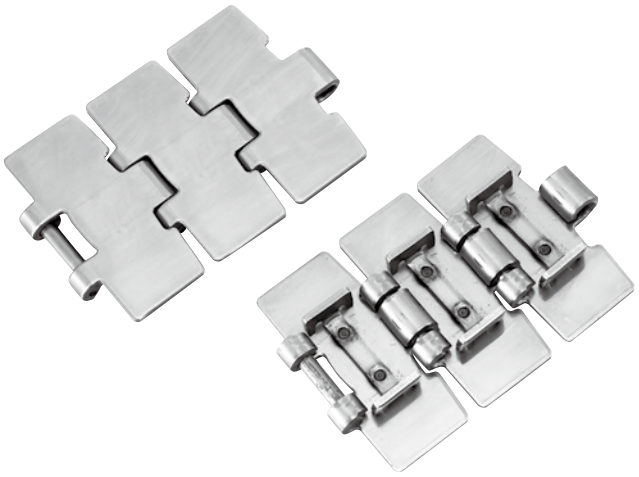

입체도

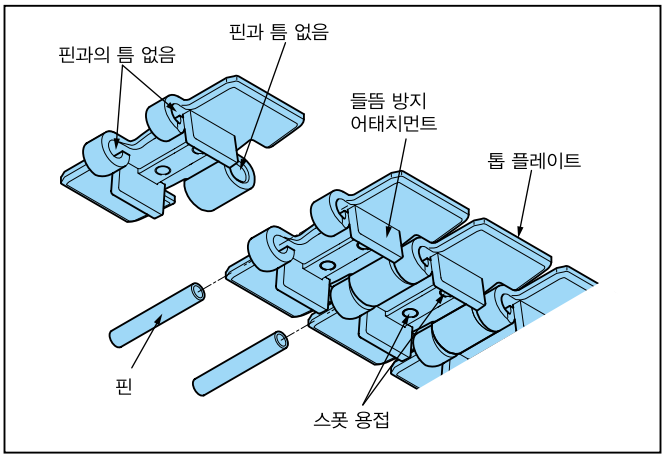

평면도

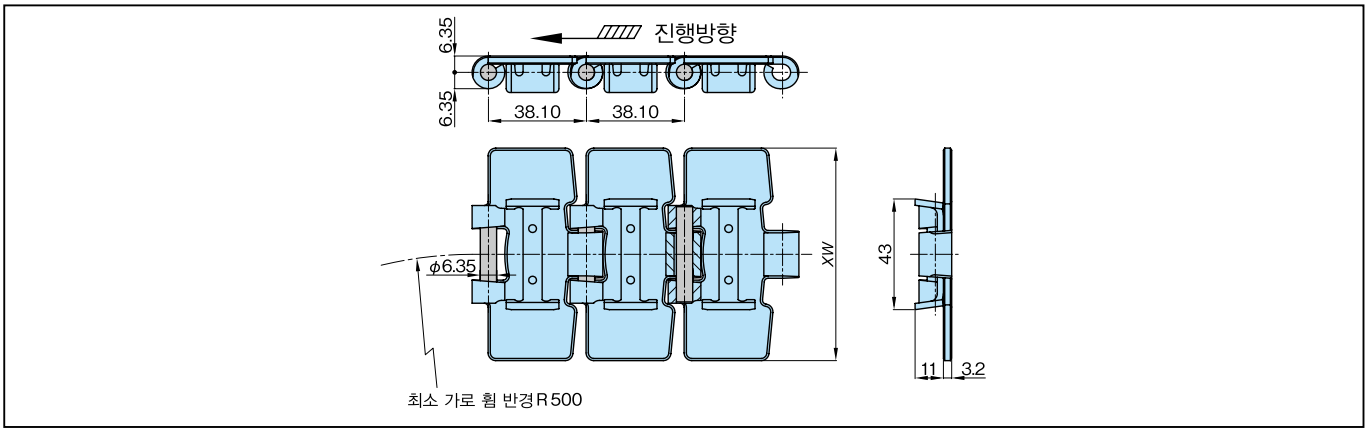

● 형번 표시 예

형식	톱 플레이트 폭		본체 체인의 사양
TTU	826	—	N
	(826=82.6mm)		N : N사양

※문자 · 기호의 사이는 스페이스를 좁혀 써 주십시오 .

●주문 기입 예

형번	수량	단위
TTU826-N	100	L

주) 납품되는 편성은 유니트 수 + 나머지가 됩니다 .

체인

형번	톱 플레이트 폭 XW	최대 허용 장력 kN{kgf}	개략 질량 kg/m
TTU762-N	76.2	2.16 {220}	2.8
TTU826-N	82.6		3.0
TTU1143-N	114.3		3.7
TTU1905-N	190.5		5.5

주) 1. 1유니트의 링크 수 : 80.
2. 플레이트 상면은 연마 사양입니다. 톱 플레이트 및 핀은 마텐자이트계 스테인리스를 사용합니다.
3. 2003년 10월, 2008년 7월에 모델 체인지를 실시했습니다. 기존의 TTU형과는 연결할 수 없습니다. 체인 1개 단위로 교체하십시오.
4. 2003년 10월이전의 TTU형은 최소 가로 굴곡 반경이 다릅니다. 교체하는 경우는 최소 가로 굴곡 반경을 확인하십시오.
5. 재고 품종이 2010년보다 확대되었습니다. (TTU62-N은 2011년 따름.)

●스틸제 스프로켓(드릴 구멍 타입)



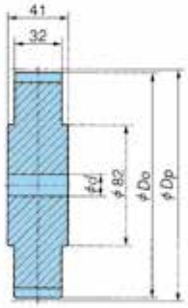

상품코드	형번	절삭가공 톱니수	작용 톱니수	피치 지름 Dp	외경 Do	축 홀 지름 d		개략 질량 kg	재질
						드릴 구멍	최대		
K410013	TTU1012T	21	10½	129.26	129	16	55	3.3	기계 구조용 탄소강
K410014	TTU1112T	23	11½	141.22	141			3.9	
K410015	TTU1212T	25	12½	153.20	153			4.6	

주) 재고품입니다.

●스틸제 스프로켓(록 시리즈)

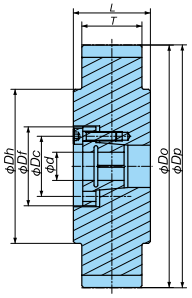

■록 슬리브 치수

슬리브 사이즈 번호	Df mm	Dc mm	볼트 사이즈 M×L	조임토크 N·m
S2	42.0	32.0	M5×18	8.3
S3	48.5	38.5	M5×20	8.3
S4	56.0	46.0	M5×20	8.3
S5	66.0	56.0	M5×22	8.3

스프로켓 형식	절삭가공 톱니수	피치 지름 Dp mm	외경 Do mm	이폭 T mm	허브지름 Dh mm	L mm
TTU1012T	21	129.26	129	32.0	82	41
TTU1112T	23	141.22	141			
TTU1212T	25	153.20	153			

■슬리브 조합 · 조임 토크 일람표

슬리브 사이즈 번호		S2							S3			S4			S5			
축 홀 지름 d mm		15	16	17	18	19	20	22	24	25	28	30	32	35	38	40	42	45
		최대 허용 전달 토크 N·m																
스프로켓 형식	TTU1012T	139	149	158	167	177	186	205	167	174	195	279	296	325	442	465	586	628
	TTU1112T																	
	TTU1212T	174	186	198	209	221	232	256										

●엔지니어링 플라스틱제 스프로켓



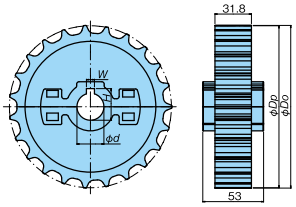

형번	절삭가공 톱니수	작용 톱니수	피치 지름 Dp	외경 Do	축 홀 지름 d	키 홈 W	키 홈 H	개략 질량 kg
TP-C12061NT-SPR	21	10½	129.26	129	25	8	28.3	0.42
TP-C12062NT-SPR					30	8	33.3	0.41
TP-C12063NT-SPR					35	10	38.3	0.39
TP-C12064NT-SPR					40	12	43.3	0.39
TP-C12109NT-SPR	23	11½	141.22	142	25	8	28.3	0.43
TP-C12110NT-SPR					30	8	33.3	0.41
TP-C12111NT-SPR					35	10	38.3	0.44
TP-C12112NT-SPR					40	12	43.3	0.39
TP-C12073NT-SPR	25	12½	153.20	154	25	8	28.3	0.45
TP-C12074NT-SPR					30	8	33.3	0.43
TP-C12075NT-SPR					35	10	38.3	0.42
TP-C12076NT-SPR					40	12	43.3	0.42

재 질 : 너트=황동 + 니켈도금 · 볼트=스테인리스 · 본 체=강화 폴리아미드(외관색:검정색)
모 양 : 분할형 · 키 홈은 신 JIS
사용 온도 범위:−20~80℃

아이들 휠 …108p 참조 레일 …225, 226, 245p 참조 리턴부품 …239 ~242p 참조 성능선도 …361p 참조

스테인리스 톱 체인 TTKU형

TTKU형의 특징

1. 바깥 플레이트에 가로 굴곡용 가이드의 돌기를 부착한 곡선 반송용 체인. TTU보다 큰 허용 장력입니다.
2. 커브부에서도 체인을 레일에서 제거할 수 있으므로, 유지 보수가 용이.
3. 경부하, 저속 용도로 적절합니다. 고속 · 고부하의 경우 코너부에서 들뜰 가능성이 있습니다.

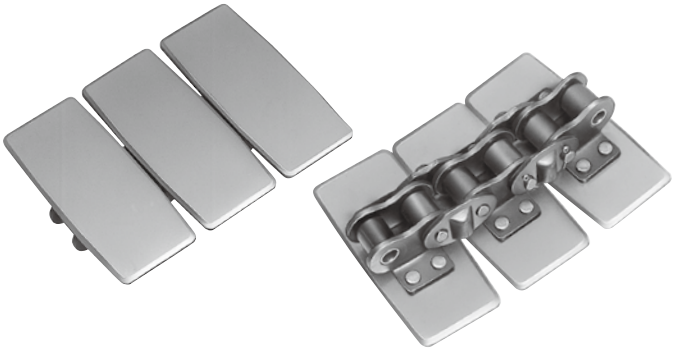

TTKU 형은 본체 체인의 2 링크 마다 톱 플레이트가 부착되어 있으므로 , 주문시 체인 길이는 반드시 본체 체인의 링크 수로 지시하십시오 .

입체도

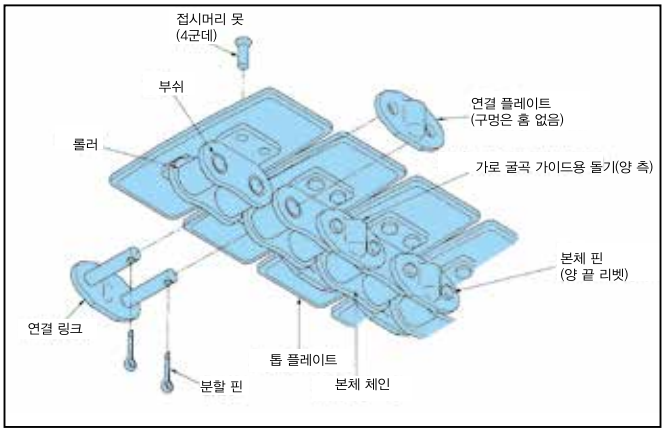

평면도

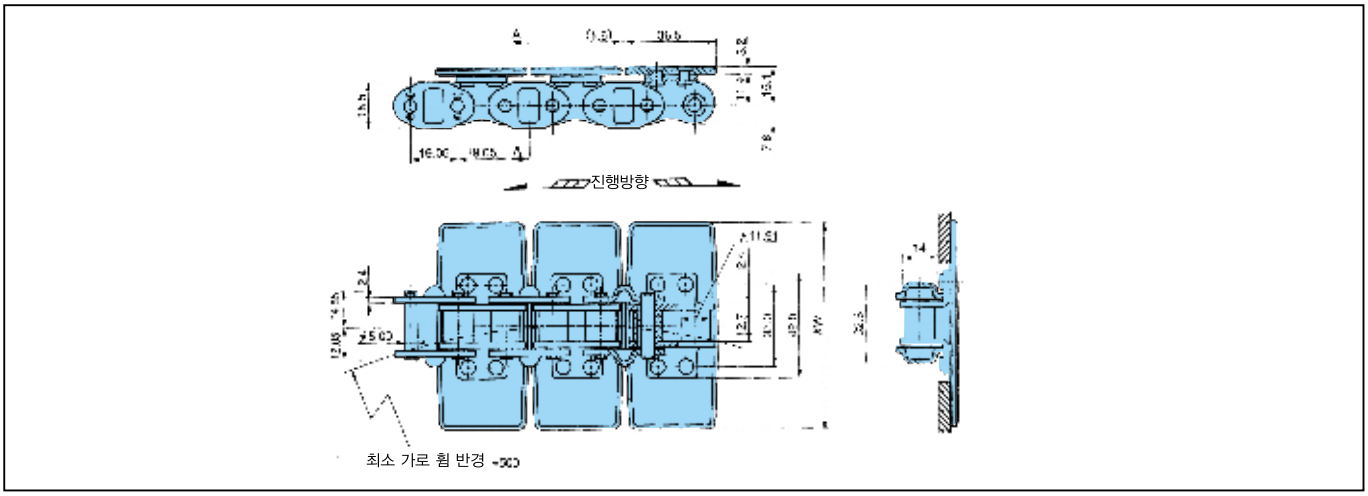

● 형번 표시 예

형식	톱 플레이트 폭
TTKU	826

(826=82.6mm)

※문자 · 기호의 사이는 스페이스를 좁혀 써 주십시오.

●주문 기입 예

형번	수량	단위
TTKU826	100	L

주) 납품되는 편성은 유니트 수 + 나머지가 됩니다 .

체인

형번	톱 플레이트 폭 XW	최대 허용 장력 kN{kgf}	개략 질량 kg/m
TTKU826	82.6	2.84 {280}	3.8
TTKU1100	110.0		4.5

주) 1. 굵은 글자는 재고품, 가는 글자는 주문생산품입니다. 1 유니트의 링크 수 : 160 (본체 체인의 링크 수)
2. SS사양 : 최대 허용 장력 = 0.69kN{70kgf}도 제작 가능합니다.
3. 저속(45m/min이하) 의 가로 굴곡 반송용입니다..

재 질

	재 질
톱 플레이트	SUS430(18Cr)
본체 체인	스틸
접시머리 못	(13Cr)

스프로켓

RS60 스프로켓의 톱니수 12 개 이상을 사용할 수 있습니다 .

스프로켓 …210p 참조 레일 …225, 226, 245, 256p 참조 리턴부품 …239 ~242p 참조 성능선도 …361p 참조

스테인리스 톱 체인 TRU형

TRU형의 특징

들뜸 방지 어태치먼트 부착 곡선 반송 체인. TTU형보다 큰 허용 장력입니다.

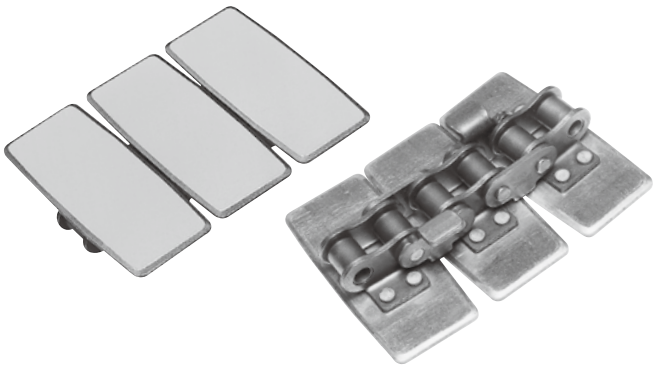

TRU 형은 본체 체인의 2 링크 마다 톱 플레이트를 부착하고 있으므로, 주문 시 체인 길이는 반드시 본체 체인의 링크 수로 지시하십시오.

입체도

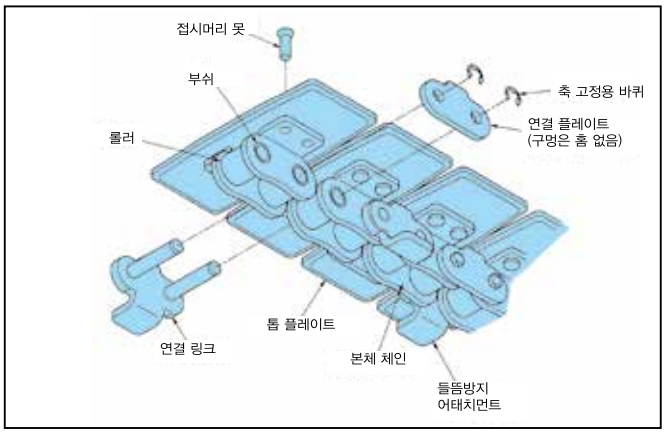

평면도

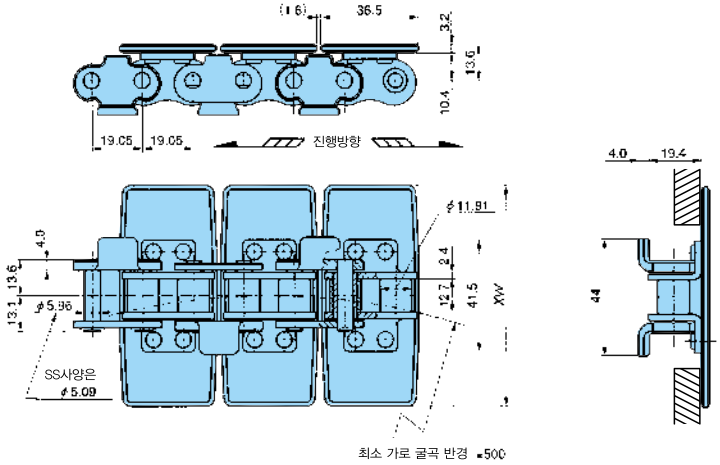

● 형번 표시 예

형식	톱 플레이트 폭	※	본체 체인의 사양
TRU	826	— T —	SS

(826=82.6mm)

기입없음 : 보통사양
S S : SS사양

※들뜸 방지 어태치먼트 부착

※문자 · 기호의 사이는 스페이스를 좁혀 써 주십시오.

●주문 기입 예

형번	수량	단위
TRU826-T-SS	100	L

주) 납품되는 편성은 유니트 수 + 나머지가 됩니다.

체인

보통사양	SS사양	톱 플레이트 폭	최대 허용 장력 kN{kgf}		개략 질량 kg/m
형 번	형 번	XW	보통사양	SS사양	
TRU762-T	TRU762-T-SS	76.2	4.02 {410}	0.69 {70}	3.9
TRU826-T	TRU826-T-SS	82.6			4.1
TRU1016-T	TRU1016-T-SS	101.6			4.6
TRU1100-T	TRU1100-T-SS	110.0			4.8
TRU1143-T	TRU1143-T-SS	114.3			4.9
TRU1270-T	TRU1270-T-SS	127.0			5.2

주) 굵은 글자는 재고품, 가는 글자는 주문생산품 입니다. 1 유니트의 링크 수 : 160 (본체 체인의 링크 수)

재 질

	보통사양	SS사양
톱 플레이트	SUS430(18Cr)	SUS304
본체 체인	스틸	SUS304
접시머리 못	(13Cr)	SUS304

스프로켓

RS60 스프로켓의 톱니수 19 개 이상을 사용할 수 있습니다.

스프로켓 …210p 참조 레일 …225, 226, 245, 257p 참조 리턴부품 …239 ~242p 참조 성능선도 …361p 참조

스테인리스 톱 체인 TO형

TO형의 특징

수평 반송용 체인. 작은 공간에서의 수평 반송에 최적입니다.



평면도

TOS (R) 1778

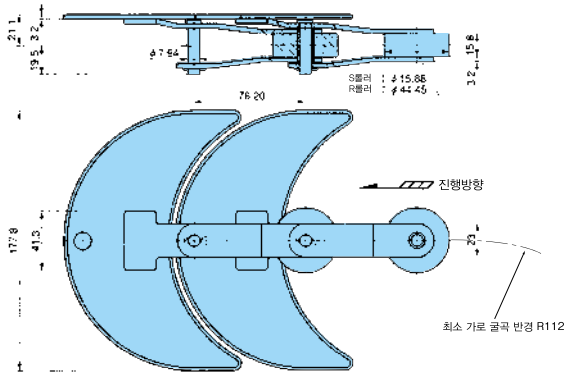

TOS (R) 826, 1143

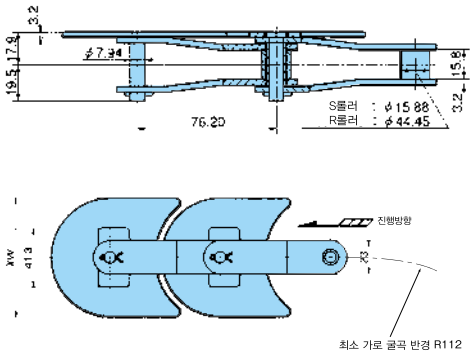

●형번 표시 예

형식	톱 플레이트 폭		본체 체인 사양
TOS	**826**	—	**SS**
T O S : S롤러 T O R : R롤러	(826=82.6mm)		기 재 없 음 : 보통사양 S S : SS사양

※문자 · 기호의 사이는 스페이스를 좁혀 써 주십시오.

●주문 기입 예

형번	수량	단위
TOS826	100	L

주) 납품되는 편성은 유니트 수 + 나머지가 됩니다 .

체인(보통사양)

S롤러형태	R롤러형태	톱	최대	개략 질량 kg/m		재질	
형 번	형 번	플레이트 폭 XW	허용 장력 kN{kgf}	S롤러형태	R롤러형태	톱 플레이트	본체 체인
TOS826	TOR826	82.6	2.94 {300}	4.1	5.9	SUS430 (18Cr)	스틸
TOS1143	TOR1143	114.3		4.8	6.9		
TOS1778	TOR1778	177.8		6.3	8.1		

체인(SS사양)

S롤러형태	R롤러형태	톱	최대	개략 질량 kg/m		재질	
형 번	형 번	플레이트 폭 XW	허용 장력 kN{kgf}	S롤러형태	R롤러형태	톱 플레이트	본체 체인
TOS826-SS	TOR826-SS	82.6	1.77 {180}	4.1	5.9	SUS304	SUS304
TOS1143-SS	TOR1143-SS	114.3		4.8	6.9		
TOS1778-SS	TOR1778-SS	177.8		6.3	8.1		

주) 1 유니트의 링크 수 : 40

스프로켓 …223p 참조 레일 …225, 226, 245p 참조 성능선도 …361p 참조

스테인리스 톱 체인 TU형

TU형의 특징

수직방향으로도 굴곡이 가능한 수평 반송용 체인. 다양한 레이아웃으로 사용 가능합니다.(3차원 레이아웃도 가능)

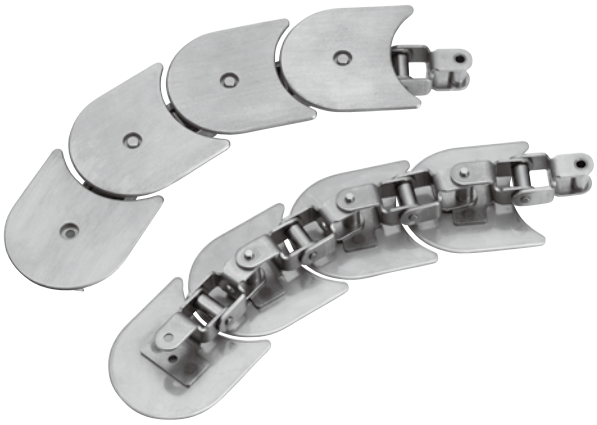

평면도

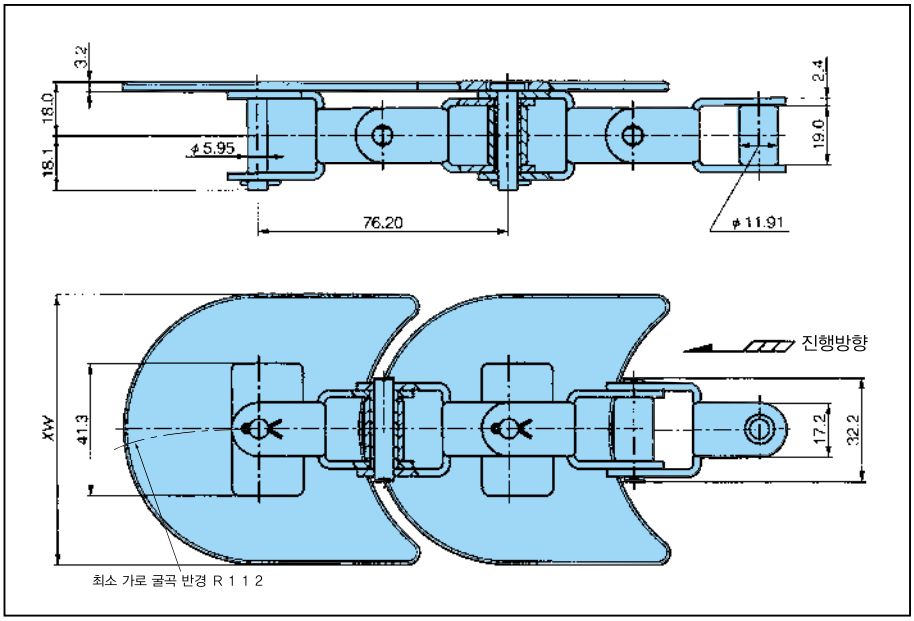

●형번 표시 예

형식	톱 플레이트 폭		본체 체인 사양
TU	826	—	SS
	(826=82.6mm)		기재없음 : 보통사양 S S : SS사양

※문자 · 기호의 사이는 스페이스를 좁혀 써 주십시오.

●주문 기입 예

형번	수량	단위
TU826	100	L

주) 납품되는 편성은 유니트 수 + 나머지가 됩니다 .

체인

보통사양	SS사양	톱 플레이트 폭	최대 허용 장력	개략 질량	재 질			
					보통사양		SS사양	
형 번	형 번	XW	kN{kgf}	kg/m	톱 플레이트	본체 체인	톱 플레이트	본체 체인
TU826	TU826-SS	82.6	0.98 {100}	3.8	SUS430 (18Cr)	스틸	SUS304	SUS304
TU1143	TU1143-SS	114.3		4.5				

주) 1 유니트의 링크 수 : 40

스프로켓 …223p 참조 레일 …225, 226, 245p 참조 성능선도 …361p 참조

적용체인 TO형, TU형

●TO전용 스프로켓 (파일럿 보어 타입)

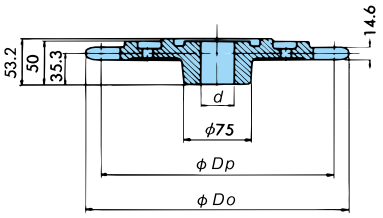

적용 체인	형번	절삭가공 톱니수	작용 톱니수	피치 지름 Dp	외경 Do	축 홀 지름d		개략 질량 kg	재질
						드릴 구멍	최대		
TOS형	TOS1013T	31	$10^{1}/_{3}$	254.59	269	23	45	7.2	FC250
TOR형	TOR1100T	11	11	270.47	305			7.6	

●TU전용 스프로켓 (파일럿 보어 타입)

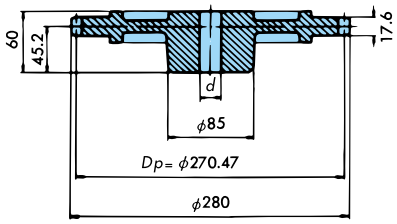

형번	절삭가공 톱니수	작용 톱니수	축 홀 지름 d		개략 질량 kg	재질
			드릴 구멍	최대		
TU1100T	11	11	23	50	7.4	FC250

● 형번 표시 예

체인 형식	작용 톱니수
TOS	**1013T**

※문자 · 기호의 사이는 스페이스를 좁혀 써 주십시오.

●주문 기입 예

형번	수량	단위
TOS1013T	1	K

스테인리스 톱 체인 TS-CTP, HTP형

TS-CTP형의 특징

슬레이트 상면 사이의 틈이 작고, 반송물의 걸림을 막습니다.

체인

형번	톱 플레이트 폭 XW
TS635-CTP	63.5
TS762-CTP	76.2

주) 백 밴드 반경이 크게 되므로, TS형에서의 치환의 경우 문의하십시오.

● 형번 표시 예

형식	톱 플레이트 폭		체인 사양
TS	826	-	HTP

(826=82.6mm)

※문자 · 기호의 사이는 스페이스를 좁혀 써 주십시오.

평면도

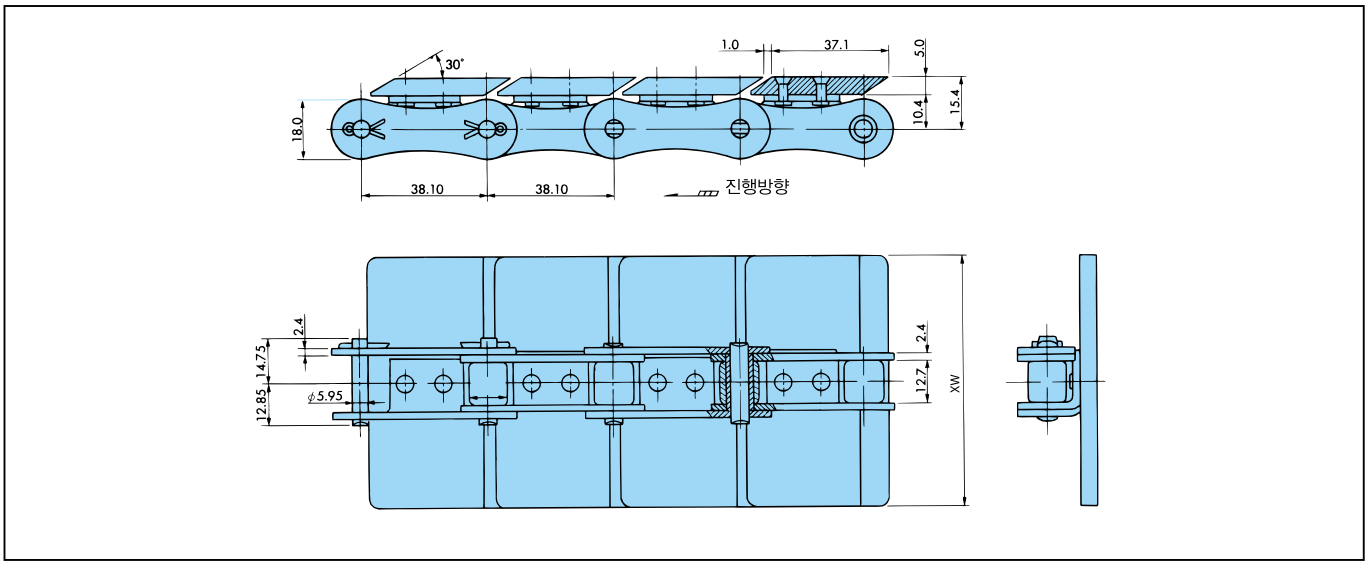

TSA-HTP형의 특징

톱 플레이트(탄소강)의 담금질 경화처리에 의해 흠집이 생기기 어렵습니다.

●형번 표시 예

형식	톱 플레이트 폭		체인의 사양
TSA	826	—	HTP

※문자 · 기호의 사이는 스페이스를 좁혀 써 주십시오.

체인

형번	톱 플레이트 폭 XW
TSA550-HTP	55.0
TSA635-HTP	63.5
TSA762-HTP	76.2
TSA826-HTP	82.6
TSA950-HTP	95.0
TSA1016-HTP	101.6

주) 1 . 톱 플레이트의 경도는 HRC40정도
(본체 체인은 보통사양입니다.)
2 .톱 플레이트의 부착은 리벳 고정입니다.

평면도

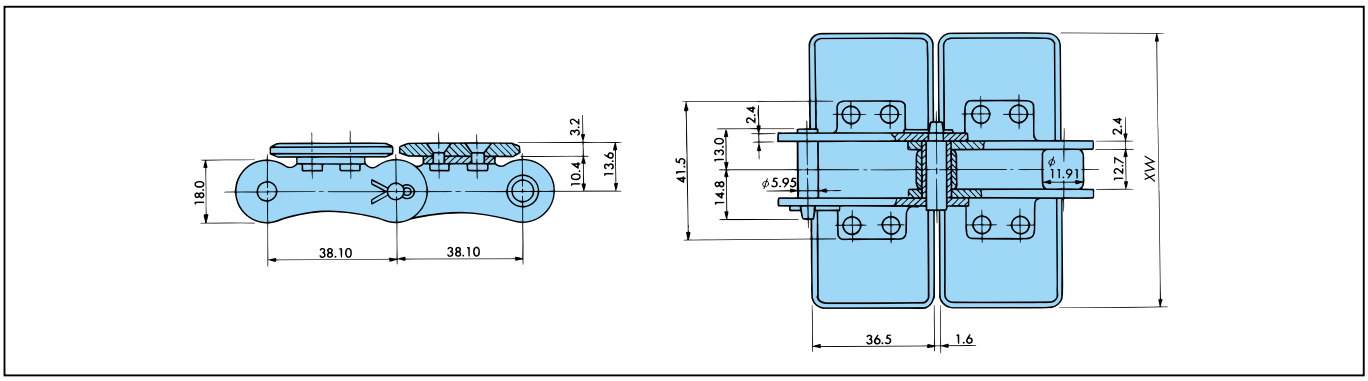

저마찰 내마모 사양 PLF 플라스틱 레일 (기호 PLF)

● 기존의 플라스틱 레일보다 운동 마찰 계수를 줄일 수 있습니다.
(회사 내 테스트 결과) 대 PMW 레일 10～40% 감소
대 P 레일 30～50% 감소

500시간 운전 후 운동 마찰 계수 비교

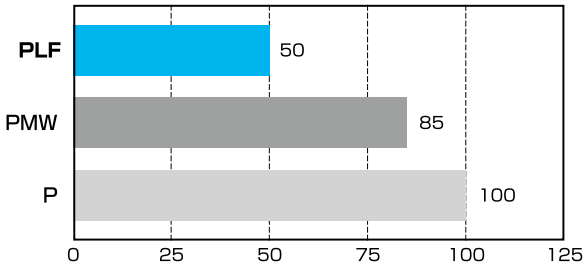

● 식품위생법 (후생성 고시 제 370 호) 에 적합한 재료를 사용하고 있습니다.

● 드라이 환경에서의 마모분의 발생을 비약적으로 억제합니다.

500시간 운전 후 운동 마찰 계수 비교

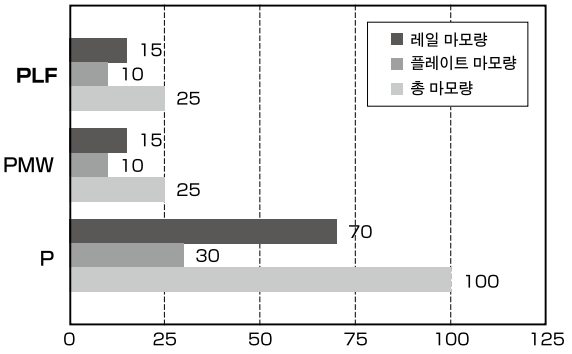

【운동 마찰 계수와 마모량의 회사 내 테스트 조건】
체인= TTP826-LFB 체인 속도= 60m/min 환경=드라이, 상온, P 레일의 값을 100 으로 합니다. ※가동하중= 10kg (마모량 비교 그래프)

■ PH 형 레일

본체 레일

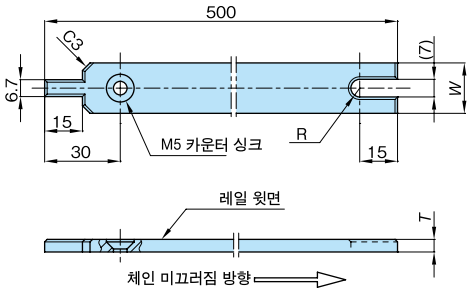

엔드 플레이트

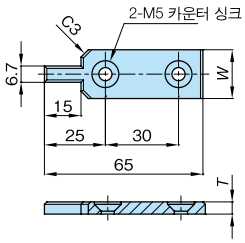

엔드 플레이트는 PR-PH 형 레일의 최종부에 레일의 진동 방지를 위해서 사용합니다.

레일 폭 W mm	재질 등급	외관색	레일 두께 Tmm			
			3		5	
			본체	엔드 플레이트	본체	엔드 플레이트
			형번	형번	형번	형번
20	PLF	흰색	PR-PH320-PLF ※	PR-PH320E-PLF ※	PR-PH520-PLF	PR-PH520E-PLF
30					PR-PH530-PLF ※	PR-PH530E-PLF ※
40			PR-PH340-PLF ※	PR-PH340E-PLF ※	PR-PH540-PLF ※	PR-PH540E-PLF ※

주) 1. 가는 글자 품종은 표준품, ※표시 형번은 주문 생산품입니다.
2. P레일, PMW레일에서 교환하는 경우, 레일 두께 T=3mm에서 접시 구멍 치수가 달라지므로, 주의하십시오.
3. 사용 온도 범위는 −20~60℃입니다.
4. 상기 이외의 사이즈도 제작합니다. 문의하십시오.

※ B 형 레일, H 형 레일, 커브 레일, RSP-PO 형 체인 주행 레일, SR 형・SSR 형 레일, 세트 등 제작 가능합니다. 자세한 사항은 문의하십시오.

초고분자량 폴리에틸렌제 플라스틱 레일

Solidur 은 Quadrant Polypencop 재팬 주식회사의 등록 상표입니다 .
Solidur 는 초고분자량 폴리에틸렌제로 , 일반적으로 넓은 레일에 사용되는 표준 품종도 풍부합니다 .

Solidur 의 재질 등급

등급	10–100	10–301	10–801	16–100E	84–100
외관색	백색	녹색	흑색	백색	백색
특색	표준			열 열화 방지	고밀도 P.E

등급	10–605SS	10–365CP	10–806	10–826	10–100EX	10–301EX	10–806EX
외관색	황색	녹갈색	흑색	흑색	백색	녹색	흑색
특색	내마모성 (대)		대전방지	옥외용	압출 그레이드		압출 그레이드 & 대전 방지

표준 레일

PH 형 레일

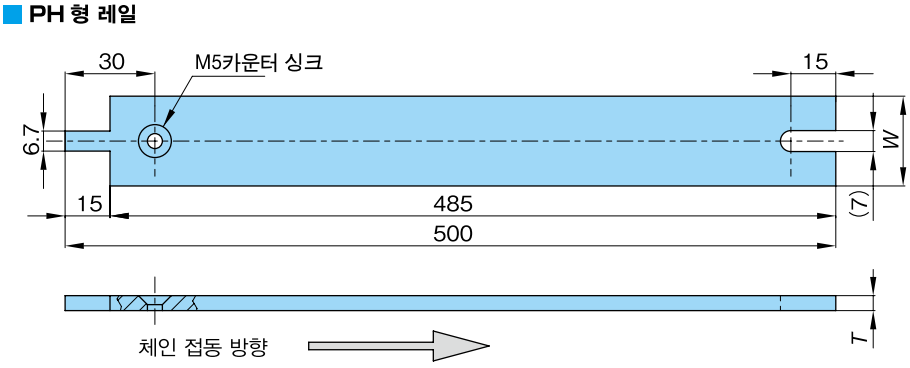

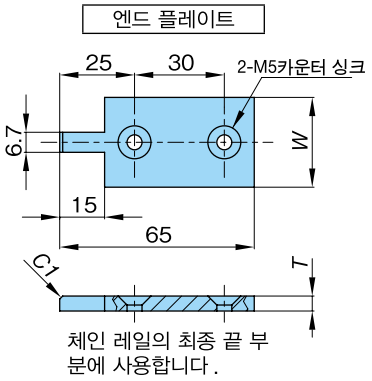

레일 폭 W mm	재질 등급	외관색	레일 두께 T mm					
			3		5		6	
			본체	엔드 플레이트	본체	엔드 플레이트	본체	엔드 플레이트
10	10-100	백색			PR-PH510-W※	PR-PH510E-W※		
	10-301	녹색			PR-PH510-G※	PR-PH510E-G※		
11	10-100	백색					PR-PH611-W	PR-PH611E-W
	10-301	녹색					PR-PH611-G	PR-PH611E-G
12	10-100	백색			PR-PH512-W	PR-PH512E-W		
	10-301	녹색			PR-PH512-G	PR-PH512E-G		
15	10-100	백색			PR-PH515-W※	PR-PH515E-W※	PR-PH615-W	PR-PH615E-W
	10-301	녹색			PR-PH515-G※	PR-PH515E-G※	PR-PH615-G	PR-PH615E-G
16	10-100	백색					PR-PH616-W	PR-PH616E-W
	10-301	녹색					PR-PH616-G	PR-PH616E-G
20	10-100	백색	PR-PH320-W	PR-PH320E-W	PR-PH520-W	PR-PH520E-W	PR-PH620-W	PR-PH620E-W
	10-301	녹색	PR-PH320-G	PR-PH320E-G	PR-PH520-G	PR-PH520E-G	PR-PH620-G	PR-PH620E-G
25	10-100	백색			PR-PH525-W	PR-PH525E-W	PR-PH625-W	PR-PH625E-W
	10-301	녹색			PR-PH525-G	PR-PH525E-G	PR-PH625-G	PR-PH625E-G
30	10-100	백색			PR-PH530-W	PR-PH530E-W	PR-PH630-W	PR-PH630E-W
	10-301	녹색			PR-PH530-G	PR-PH530E-G	PR-PH630-G	PR-PH630E-G
35	10-100	백색	PR-PH335-W※	PR-PH335E-W※	PR-PH535-W	PR-PH535E-W	PR-PH635-W	PR-PH635E-W
	10-301	녹색	PR-PH335-G※	PR-PH335E-G※	PR-PH535-G	PR-PH535E-G	PR-PH635-G	PR-PH635E-G
40	10-100	백색	PR-PH340-W※	PR-PH340E-W※	PR-PH540-W	PR-PH540E-W	PR-PH640-W	PR-PH640E-W
	10-301	녹색	PR-PH340-G※	PR-PH340E-G※	PR-PH540-G	PR-PH540E-G	PR-PH640-G	PR-PH640E-G
50	10-100	백색			PR-PH550-W	PR-PH550E-W	PR-PH650-W※	PR-PH650E-W※
	10-301	녹색			PR-PH550-G	PR-PH550E-G	PR-PH650-G※	PR-PH650E-G※
55	10-100	백색			PR-PH555-W	PR-PH555E-W		
	10-301	녹색			PR-PH555-G	PR-PH555E-G		
75	10-100	백색			PR-PH575-W※	PR-PH575E-W※		
	10-301	녹색			PR-PH575-G※	PR-PH575E-G※		

주) 1 . 가는 글자 품종은 표준품, ※표시 형번은 주문 생산품입니다.
2 . 상기 이외의 사이즈도 사전 협의에 따라 제작합니다.

플랫 레일

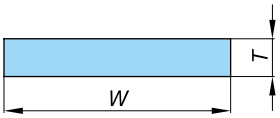

레일 폭 W mm	재질 등급	외관색	레일 두께 T mm			
			3	4	5	6
15	10-100	백색	PR-FR3-15-W-50M※	PR-FR4-15-W-40M※	PR-FR5-15-W-30M※	PR-FR6-15-W-25M※
	10-301	녹색	PR-FR3-15-G-50M※	PR-FR4-15-G-40M※	PR-FR5-15-G-30M※	PR-FR6-15-G-25M※
20	10-100	백색	PR-FR3-20-W-50M		PR-FR5-20-W-30M	PR-FR6-20-W-25M
	10-301	녹색	PR-FR3-20-G-50M		PR-FR5-20-G-30M	PR-FR6-20-G-25M
25	10-100	백색	PR-FR3-25-W-50M	PR-FR4-25-W-40M※	PR-FR5-25-W-30M	PR-FR6-25-W-25M
	10-301	녹색	PR-FR3-25-G-50M	PR-FR4-25-G-40M※	PR-FR5-25-G-30M	PR-FR6-25-G-25M
30	10-100	백색	PR-FR3-30-W-50M	PR-FR4-30-W-40M※	PR-FR5-30-W-30M	PR-FR6-30-W-25M
	10-301	녹색	PR-FR3-30-G-50M	PR-FR4-30-G-40M※	PR-FR5-30-G-30M	PR-FR6-30-G-25M
35	10-100	백색	PR-FR3-35-W-50M※	PR-FR4-35-W-40M※	PR-FR5-35-W-30M※	PR-FR6-35-W-25M※
	10-301	녹색	PR-FR3-35-G-50M※	PR-FR4-35-G-40M※	PR-FR5-35-G-30M※	PR-FR6-35-G-25M※
40	10-100	백색	PR-FR3-40-W-50M※	PR-FR4-40-W-40M※	PR-FR5-40-W-30M※	PR-FR6-40-W-25M※
	10-301	녹색	PR-FR3-40-G-50M※	PR-FR4-40-G-40M※	PR-FR5-40-G-30M※	PR-FR6-40-G-25M※
45	10-100	백색	PR-FR3-45-W-50M※		PR-FR5-45-W-30M※	PR-FR6-45-W-25M※
	10-301	녹색	PR-FR3-45-G-50M※		PR-FR5-45-G-30M※	PR-FR6-45-G-25M※
50	10-100	백색	PR-FR3-50-W-50M※	PR-FR4-50-W-40M※	PR-FR5-50-W-30M※	PR-FR6-50-W-25M※
	10-301	녹색	PR-FR3-50-G-50M※	PR-FR4-50-G-40M※	PR-FR5-50-G-30M※	PR-FR6-50-G-25M※
55	10-100	백색	PR-FR3-55-W-50M※		PR-FR5-55-W-30M※	
	10-301	녹색	PR-FR3-55-G-50M※		PR-FR5-55-G-30M※	
60	10-100	백색	PR-FR3-60-W-50M※		PR-FR5-60-W-30M※	PR-FR6-60-W-25M※
	10-301	녹색	PR-FR3-60-G-50M※		PR-FR5-60-G-30M※	PR-FR6-60-G-25M※
한 개의 길이			50m	40m	30m	25m

주) 1. 가는 글자 품종은 표준품, ※표시 형번은 주문 생산품입니다.
2. 상기 이외의 사이즈도 사전 협의에 따라 제작합니다.
3. PR-FR3-20-G-50M는 PRF320-P-G, PR-FR5-20-G-30M는 PRF520-P-G, PR-FR3-40-G-50M은 PRF340-P-G의 상당품입니다.

B 형 레일

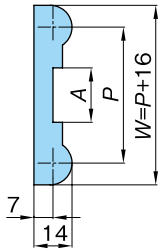

형번	P mm	W mm	A mm	길이 m	재질 등급	외관색
PR-B40-G-2M	40	56	20	2	10-301	녹색
PR-B50-G-2M	50	66	20			
PR-B65-G-2M	65	81	23			

H 형 레일

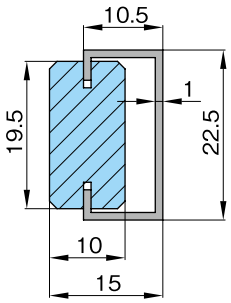

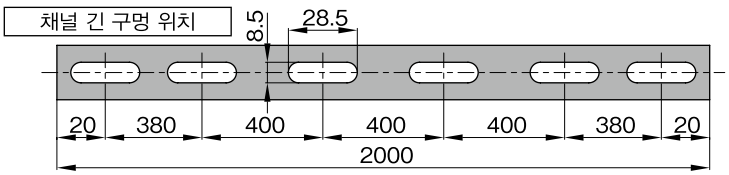

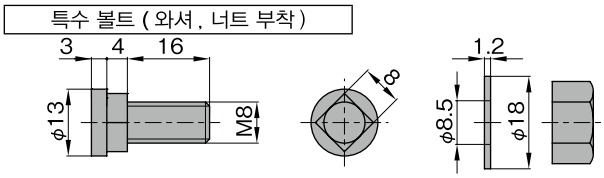

H 형 레일				전용 채널				전용 특수 볼트		
형번	재질 등급	외관색	길이 m	형번	재질	부착구멍의 수	길이 m	형번	재질	비고
PR-HR-W-2M	10-100	백색	2	PR-HCSS0-2M	SUS304	0	2	PR-HBNP1S	유니클로 도금	와셔 너트 부착
PR-HR-G-2M	10-301	녹색		PR-HCSS6-2M		6		PR-HBSS1S	SUS304	

주) 1. 표준품입니다.
2. 전용 특수 볼트는 볼트 · 너트 · 와셔가 각 6개를 1세트로 합니다.

표준 압출 레일

T 형 레일

T 형 레일

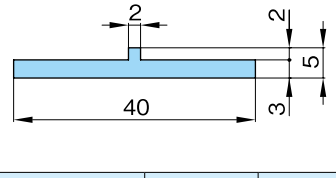

형번	재질 등급	외관색	길이 m
PR-T-W-26M	10-100EX	백색	26
PR-T-G-26M	10-301EX	녹색	

주) 표준품입니다.

T-403 형 레일

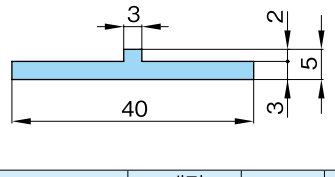

형번	재질 등급	외관색	길이 m
PR-T403-W-26M	10-100EX	백색	26
PR-T403-G-26M	10-301EX	녹색	

주) 1 . 표준품입니다.
2 . PRT340-P-G (녹색) 상당품입니다.

Z 형 레일

Z형 레일

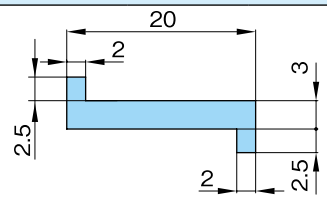

형번	재질 등급	외관색	길이 m
PR-Z-W-26M	10-100EX	백색	26
PR-Z-G-26M	10-301EX	녹색	

주) 1 . 표준품입니다.
2 . PRZ320-P-G (녹색) 상당품입니다.

L 형 레일

L 형 레일

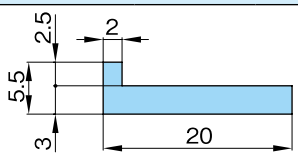

형번	재질 등급	외관색	길이 m
PR-L-W-26M	10-100EX	백색	26
PR-L-G-26M	10-301EX	녹색	

주) 1. 표준품입니다.
2 . PRL320-P-G당상품입니다.

L-5 형 레일

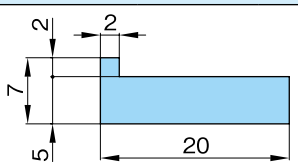

형번	재질 등급	외관색	길이 m
PR-L5-W-20M	10-100EX	백색	20
PR-L5-G-20M	10-301EX	녹색	

주) 표준품입니다.

L-25 형 레일

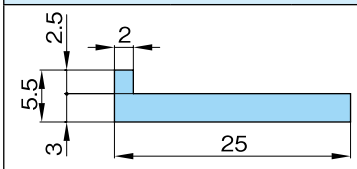

형번	재질 등급	외관색	길이 m
PR-L25-W-20M	10-100EX	백색	20
PR-L25-G-20M	10-301EX	녹색	

주) 표준품입니다.

스냅 온 레일

스냅 온 레일

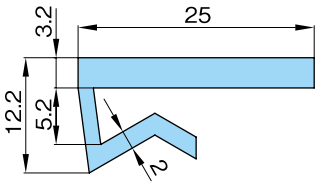

형번	재질 등급	외관색	길이 m
PR-SPR-W-30M	10-100EX	백색	30

주) 표준품입니다.

스냅 온 L 형 레일

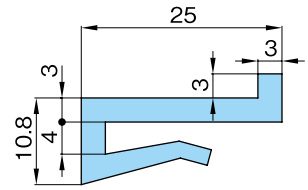

형번	재질 등급	외관색	길이 m
PR-SPRL-W-3M	10-100EX	백색	3

주) 표준품입니다.

SJQ-5 형 레일

SJQ-5

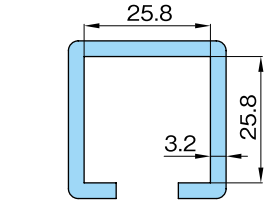

형번	재질 등급	외관색	길이 m
PR-SJQ5-W-3M	10-100EX	백색	3

주) 표준품입니다.

V 형 레일

V-3

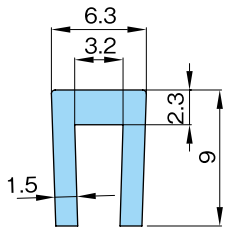

형번	재질 등급	외관색	길이 m
PR-V3-W-100M	10-100EX	백색	100

주) 1. 표준품입니다.
2. 치수는 압출 성형품이므로 표준이 됩니다.

V-3L

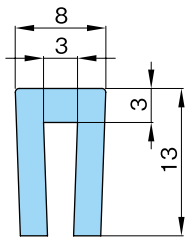

형번	재질 등급	외관색	길이 m
PR-V3L-W-100M	10-100EX	백색	100

주) 1. 표준품입니다.
2. 치수는 압출 성형품이므로 표준이 됩니다.

V-6S

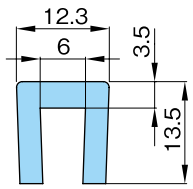

형번	재질 등급	외관색	길이 m
PR-V6S-W-30M	10-100EX	백색	30

주) 1. 표준품입니다.
2. 치수는 압출 성형품이므로 표준이 됩니다.

V-10

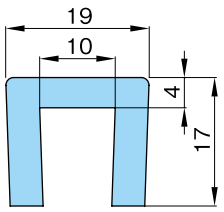

형번	재질 등급	외관색	길이 m
PR-V10-W-50M	10-100EX	백색	50

주) 1. 표준품입니다.
2. 치수는 압출 성형품이므로 표준이 됩니다.

U 형 레일

U-20

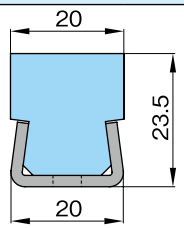

형번	재질 등급	외관색	채널 재질	길이 m
PR-U20-W-15M	10-100EX ※	백색	SUS304	1.5
PR-U20-W-20M				2.0
PR-U20-W-24M				2.4

주) 1. 대전 방지(흑색), 함유(녹색)타입도 제작합니다.
2. 치수는 압출 성형품이므로 표준이 됩니다.

U-40

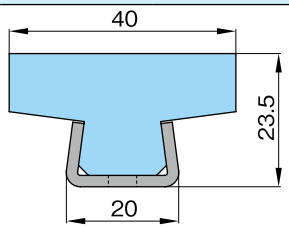

형번	재질 등급	외관색	채널 재질	길이 m
PR-U40-W-15M	10-100EX ※	백색	SUS304	1.5
PR-U40-W-20M				2.0
PR-U40-W-24M				2.4

주) 1. 대전 방지(흑색), 함유(녹색)타입도 제작합니다.
2. 치수는 압출 성형품이므로 표준이 됩니다.

U 형 레일용 클램프

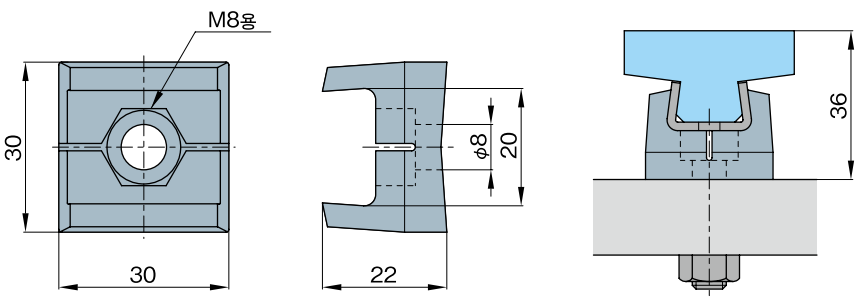

형번	재질	외관색
PR-UK	폴리아세탈	흑색

주) 1. 설치는 M8 너트 (볼트) 를 9.8~14.7N·m (1.0~1.5kgf·m) 으로 조으십시오.
2. 소리줄 부분과 스테인리스제 채널이 크리프 등에서 미끄러질 수 있습니다. 구동 스프로켓 부착 근처에서 노크핀 등으로 고정하십시오.

R 형 레일

R-10

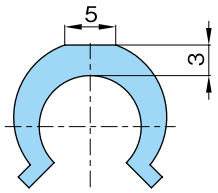

형번	재질 등급	외관색	길이 m	사용 원형봉 mm
PR-R10-W-3M	10-100EX	백색	3	10

주) 1. 표준품입니다.
2. 치수는 압출 성형품이므로 표준이 됩니다.

R-12

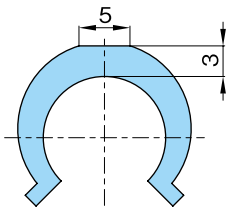

형번	재질 등급	외관색	길이 m	사용 원형봉 mm
PR-R12-W-3M	10-100EX	백색	3	12

주) 1. 표준품입니다.
2. 치수는 압출 성형품이므로 표준이 됩니다.

C 형 레일

C-8

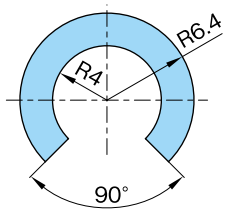

형번	재질 등급	외관색	길이 m	사용 원형봉 mm
PR-C8-W-3M	10-100EX	백색	3	8
PR-C8-B-3M ※	10-806EX	흑색		

주) 1. 표준품입니다.
2. 치수는 압출 성형품이므로 표준이 됩니다.

C-10

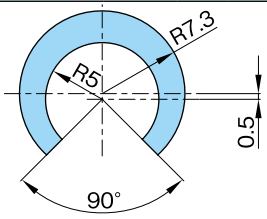

형번	재질 등급	외관색	길이 m	사용 원형봉 mm
PR-C10-W-3M	10-100EX	백색	3	10
PR-C10-B-3M※	10-806EX	흑색		

주) 1. 표준품입니다.
2. 치수는 압출 성형품이므로 표준이 됩니다.

C-12

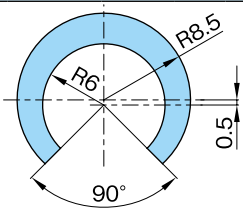

형번	재질 등급	외관색	길이 m	사용 원형봉 mm
PR-C12-W-3M	10-100EX	백색	3	12
PR-C12-B-3M ※	10-806EX	흑색		

주) 1. 표준품입니다.
2. 치수는 압출 성형품이므로 표준이 됩니다.

C-18

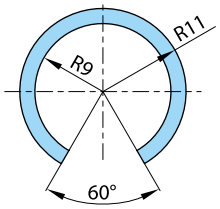

형번	재질 등급	외관색	길이 m	사용 원형봉 mm
PR-C18-W-3M	10-100EX	백색	3	18

주) 1. 표준품입니다.
2. 치수는 압출 성형품이므로 표준이 됩니다.

D 형 레일

D 형 레일

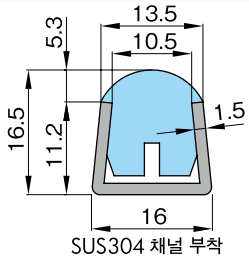

형번	재질 등급	외관색	길이 m
PR-D-W-2M	10-100EX	백색	2
PR-D-B-2M	10-806EX	흑색	

주) 1. 표준품입니다.
2. 치수는 압출 성형품이므로 표준이 됩니다.

D101HB 형 레일

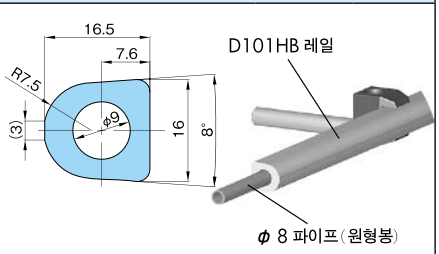

형번	재질 등급	외관색	길이 m
PR-D101HB-W-2M	10-100EX	백색	2

주) 1. Ø 8 파이프 (원형봉)은 포함하지 않습니다.
2. 치수는 압출 성형품이므로 표준이 됩니다.

DR 형 레일

DR 형 레일

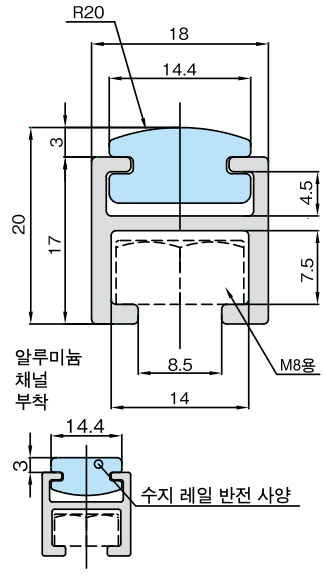

형번	재질 등급	외관색	길이 m
PR-DRP-W-3M	10-100EX	백색	3
PR-DRP-B-3M	10-806EX	흑색	

주) 1. 치수는 압출 성형품이므로 표준이 됩니다.

FA 형 레일

FA 형 레일

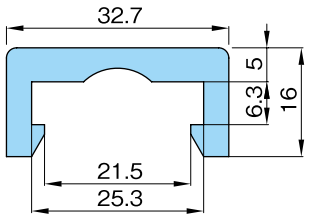

6x25 플랫바 용

형번	재질 등급	외관색	길이 m
PR-FA-W-3M	10-100EX	백색	3
PR-FA-B-3M ※	10-806EX	흑색	

주) 1. 표준품입니다.
2. 치수는 압출 성형품이므로 표준이 됩니다.

FA-2 형 레일

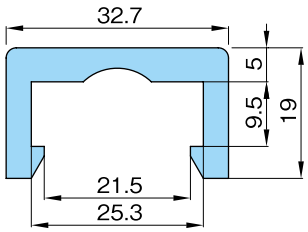

9x25 플랫바 용

형번	재질 등급	외관색	길이 m
PR-FA2-W-3M	10-100EX	백색	3

주) 1. 표준품입니다.
2. 치수는 압출 성형품이므로 표준이 됩니다.

A 형 레일

A 형 레일

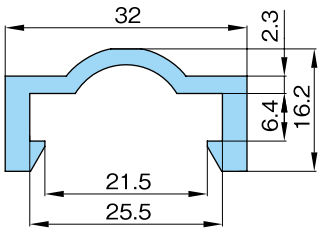

6x25 플랫바 용

형번	재질 등급	외관색	길이 m
PR-A-W-3M	10-100EX	백색	3
PR-A-B-3M ※	10-806EX	흑색	

주) 1. 표준품입니다.
2. 치수는 압출 성형품이므로 표준이 됩니다.

K 형 레일

K 형 레일

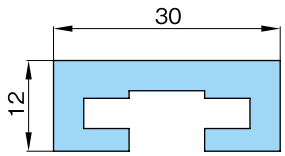

3x22 플랫바 용

형번	재질 등급	외관색	길이 m
PR-K-W-3M	10-100EX	백색	3
PR-K-B-3M	10-806EX	흑색	

주) 1. 표준품입니다.
2. 치수는 압출 성형품이므로 표준이 됩니다.

C650 형 레일

C650

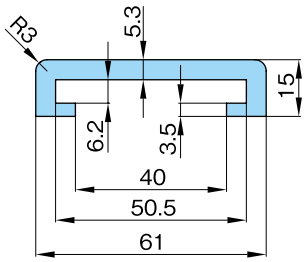

6x50 플랫바 용

형번	재질 등급	외관색	길이 m
PR-C650-W-2M	10-100EX	백색	2 주2

주) 1. 표준품입니다.
2. 3m&4m도 제작합니다.
3. 치수는 압출 성형품이므로 표준이 됩니다.

C675 형 레일

C675

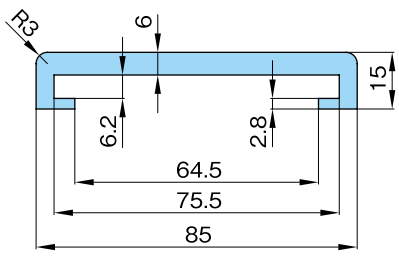

6x75 플랫바 용

형번	재질 등급	외관색	길이 m
PR-C675-W-2M	10-100EX	백색	2 주2

주) 1. 표준품입니다.
2. 4m도 제작합니다.
3. 치수는 압출 성형품이므로 표준이 됩니다.

GR4301 레일

GR4301

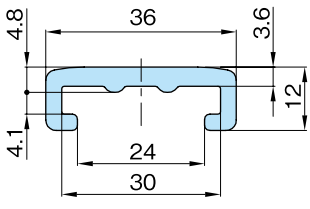

4x30 플랫바 용

형번	재질 등급	외관색	길이 m
PR-GR4301-W-3M	10-100EX	백색	3

주) 1. 치수는 압출 성형품이므로 표준이 됩니다.

그 외의 레일

TTUP 용 커브 레일

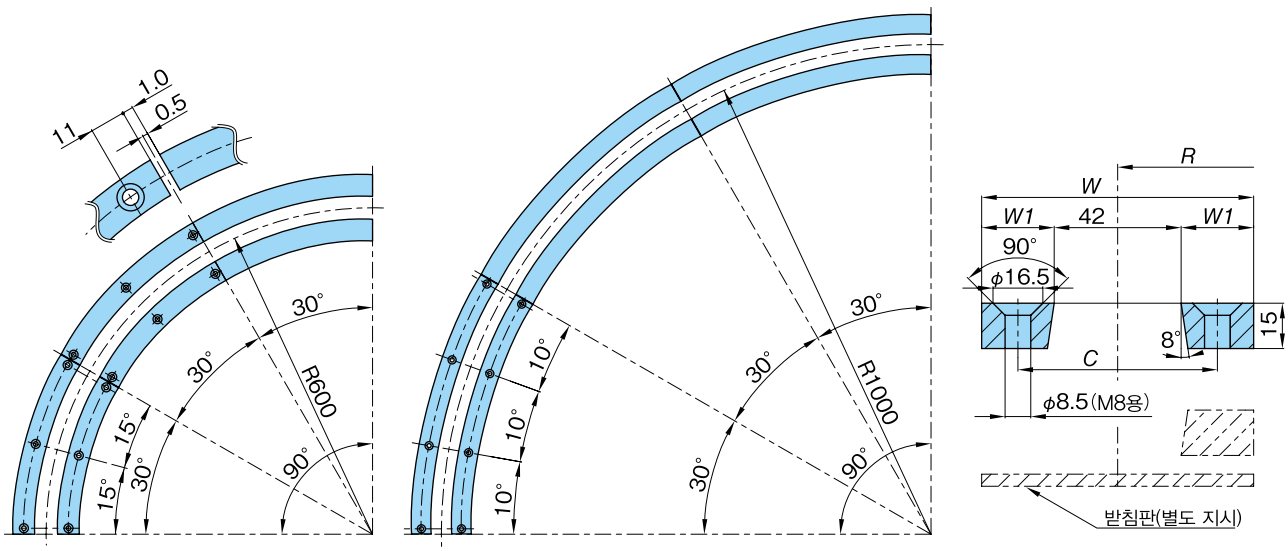

R600 용 R1000 용

체인 타입	형번	센터 R mm	사이드	재질 등급	외관색	각도	수치 mm 총 폭 W	수치 mm 레일 폭 W1	수치 mm 구멍 위치 C	구멍 수
TTUP826 TTUP826P TTUPH826 TTU826	PR-32R60030-W-IN	600	내측	10-100	백색	30°	90	24	66 ※	3
	PR-32R60030-W-OUT		외측							
	PR-32R60030-G-IN	600	내측	10-301	녹색					
	PR-32R60030-G-OUT		외측							
	PR-32R100030-W-IN	1000	내측	10-100	백색					4
	PR-32R100030-W-OUT		외측							
	PR-32R100030-G-IN	1000	내측	10-301	녹색					
	PR-32R100030-G-OUT		외측							
TTUP1143 TTUP1143P TTU1143	PR-44R60030-W-IN	600	내측	10-100	백색	30°	122	40	82 ※	3
	PR-44R60030-W-OUT		외측							
	PR-44R60030-G-IN	600	내측	10-301	녹색					
	PR-44R60030-G-OUT		외측							
	PR-44R100030-W-IN	1000	내측	10-100	백색					4
	PR-44R100030-W-OUT		외측							
	PR-44R100030-G-IN	1000	내측	10-301	녹색					
	PR-44R100030-G-OUT		외측							
TTUP1905 TTU1905	PR-74R60030-W-IN	600	내측	10-100	백색	30°	192	75	117 ※	3
	PR-74R60030-W-OUT		외측							
	PR-74R60030-G-IN	600	내측	10-301	녹색					
	PR-74R60030-G-OUT		외측							
	PR-74R100030-W-IN	1000	내측	10-100	백색					4
	PR-74R100030-W-OUT		외측							
	PR-74R100030-G-IN	1000	내측	10-301	녹색					
	PR-74R100030-G-OUT		외측							

주) 1. 부착 구멍은 지시 수치로 가공합니다.

TTUP 용 콤팩트 코너 레일

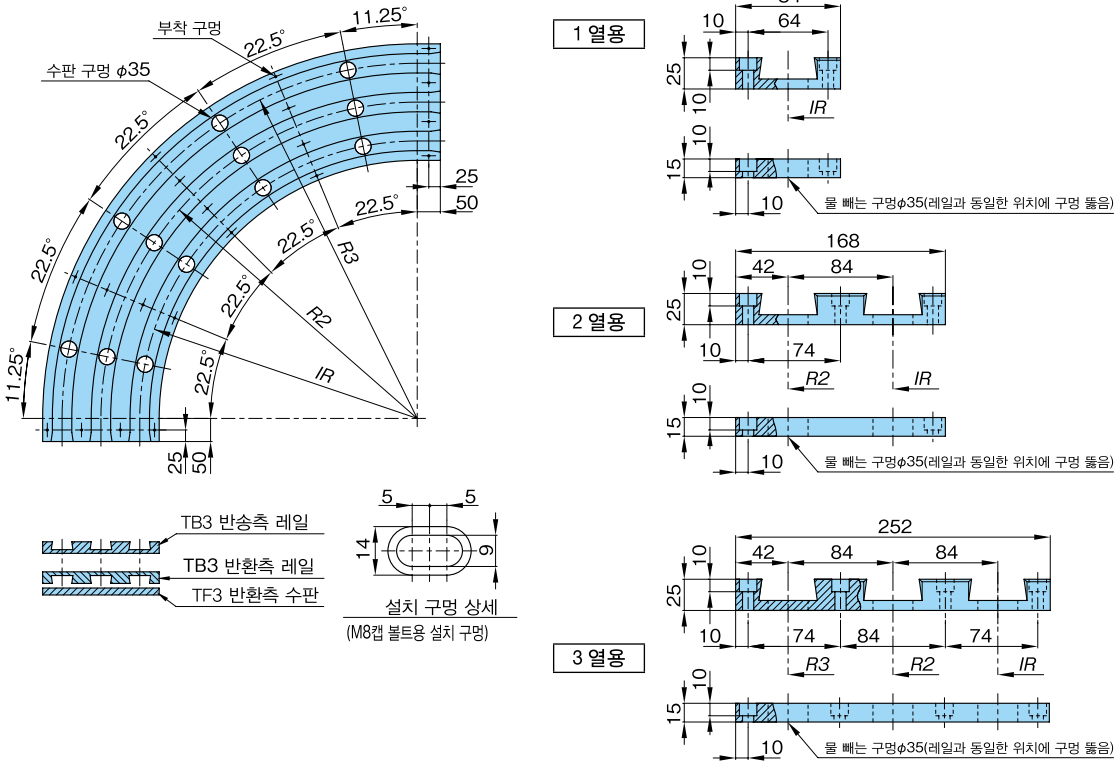

체인타입	열 수	IR mm	R2 mm	R3 mm	재질 등급	형번		
						반송 · 리턴 측	리턴 측 수판	세트
TTUP826 TTUP826P TTUPH826	1	600	—	—	10-301	PR-TB3-16-3	PR-TF3-16-3	PR-TB3-16-3SET
	2	600	684	—		PR-TB3-26-3	PR-TF3-26-3	PR-TB3-26-3SET
	3	600	684	768		PR-TB3-36-3	PR-TF3-36-3	PR-TB3-36-3SET
	1	800	—	—		PR-TB3-18-3	PR-TF3-18-3	PR-TB3-18-3SET
	2	800	884	—		PR-TB3-28-3	PR-TF3-28-3	PR-TB3-28-3SET
	3	800	884	968		PR-TB3-38-3	PR-TF3-38-3	PR-TB3-38-3SET
	1	1000	—	—		PR-TB3-10-3	PR-TF3-10-3	PR-TB3-10-3SET
	2	1000	1084	—		PR-TB3-20-3	PR-TF3-20-3	PR-TB3-20-3SET
	3	1000	1084	1168		PR-TB3-30-3	PR-TF3-30-3	PR-TB3-30-3SET

주) 1. 세트 형번은 반송측, 반환측, 받침판의 3 장 / 조의 세트품입니다.
2. 열 수, 치수, 색, TTUP1143 (톱 플레이트 폭 114.3mm) 용 등, 요청에 응하여 제작합니다.
3. 초고속으로 사용하는 등의 특수 사양인 경우, 당사로 상담하십시오.

TTUPM-H 용 자석 삽입 플라스틱 레일

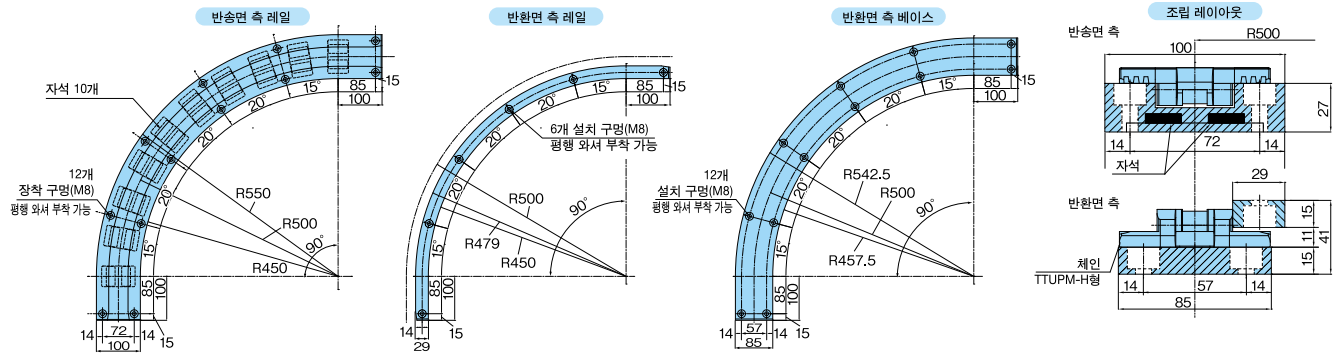

형 번	설치 위치	체인 가로 굴곡 반경	재질
PR-TTUPMHR500P1R1	반송면 측 레일	500	초고분자량 폴리에틸렌 (백색)
PR-TTUPMHR500P1R2	반환면 측 레일		
PR-TTUPMHR500P1B	반환면 측 베이스		

주) 1. 폐사로 문의주십시오.
2. 상기 이외의 플라스틱레일(형상, 가로 굴곡 반지름, 재질)등도 제작 가능합니다. 폐사로 문의주십시오.

TTUPS-H 형용 커브 레일

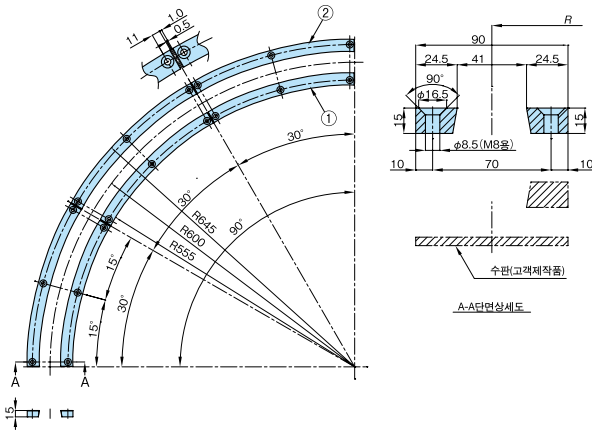

No.	형번	센터 R mm	사이드	재질	재질 등급	외관색	각도
①	PR-TTUPSH-R600WIN30	600	내측	초고분자량 폴리에틸렌	10–100	백색	30°
②	PR-TTUPSH-R600WOUT30		외측				
①	PR-TTUPSH-R600GIN30	600	내측	초고분자량 폴리에틸렌	10–301	녹색	30°
②	PR-TTUPSH-R600GOUT30		외측				

● 플라스틱 레일 형번 표시 예

플라스틱 레일	사용하는 체인의 형태	체인의 가로 굴곡 반경	레일색 (재질 등급)	사이드	각도
PR	TTUPSH	R600	W	IN	30

W : 흰 (10–100)　IN : 내측
G : 녹 (10–301)　OUT : 외측

※문자 · 기호 사이에는 스페이스를 좁혀 써 주십시오.

WT3085C325 용 커브 레일 반송측

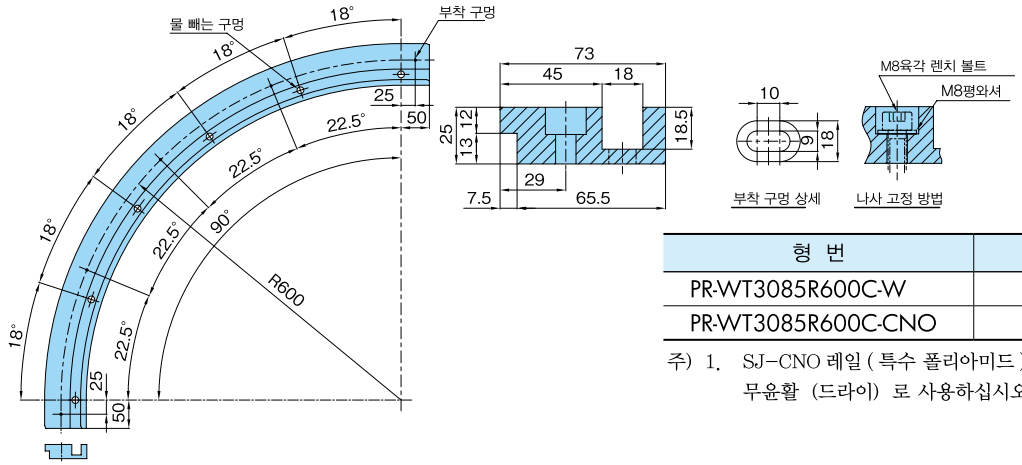

형 번	재질 등급	외관색
PR-WT3085R600C-W	10-100M9	백색
PR-WT3085R600C-CNO	SJ-CNO	보라색

주) 1. SJ-CNO 레일 (특수 폴리아미드) 를 사용하는 경우 , 무윤활 (드라이) 로 사용하십시오 .

WT3085C325 용 커브 레일 리턴 측

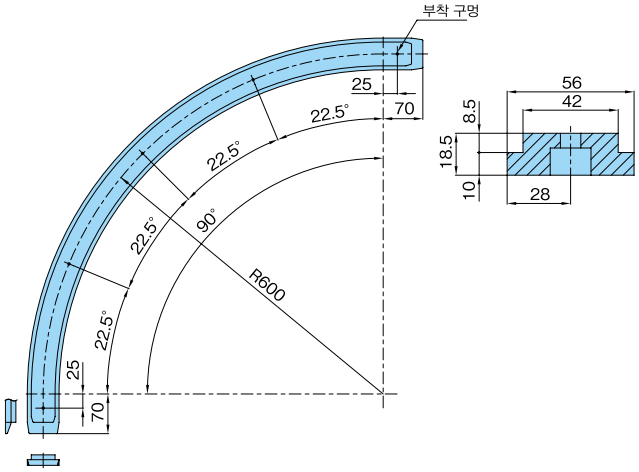

형번	재질 등급	외관색
PR-WT3085R600R-W	10-100M9	백색
PR-WT3085R600R-CNO	SJ-CNO	보라색

주) 1. SJ-CNO 레일 (특수 폴리아미드) 를 사용할 경우 , 무윤활 (드라이) 로 사용하십시오 .

WT03085C325 용 스트레이트 레일 형태

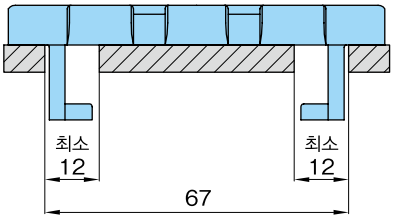

RSP-PO 형 체인 주행 레일

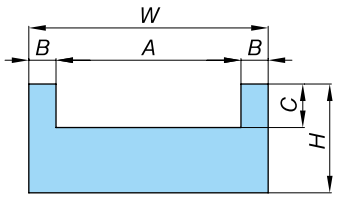

형번	재질 등급	외관색	체인 타입	치수 mm					길이 m
				W	H	A	B	C	
PR-PO6-W-2M	10-100	백색	RSP-PO6	27	10	17	5	4	2
PR-PO6-G-2M	10-301	녹색							
PR-PO8-W-2M	10-100	백색	RSP-PO8	33	15	23	5	5	2
PR-PO8-G-2M	10-301	녹색							
PR-PO10-W-2M ※	10-100	백색	RSP-PO10	36	20	26	5	7	2
PR-PO10-G-2M ※	10-301	녹색							
PR-PO12-W-2M	10-100	백색	RSP-PO12	44	20	34	5	8	2
PR-PO12-G-2M	10-301	녹색							

주) 표준품입니다. ※표시 품종은 주문 생산품입니다.

RSP-PO12SB 용 커브 레일

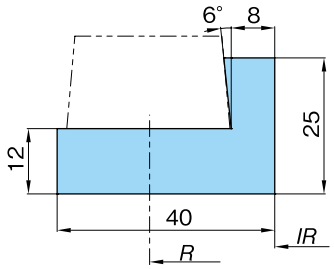

형번	재질 등급	외관색	체인 센터 R mm	IR mm	각도
PR-12SBR60030-W	10-100	백색	600	577	30°
PR-12SBR60030-G	10-301	녹색			
PR-12SBR80030-W	10-100	백색	800	777	
PR-12SBR80030-G	10-301	녹색			
PR-12SBR100030-W	10-100	백색	1000	977	
PR-12SBR100030-G	10-301	녹색			
PR-12SBR120030-W	10-100	백색	1200	1177	
PR-12SBR120030-G	10-301	녹색			

TP-50UNS 용 코너 레일

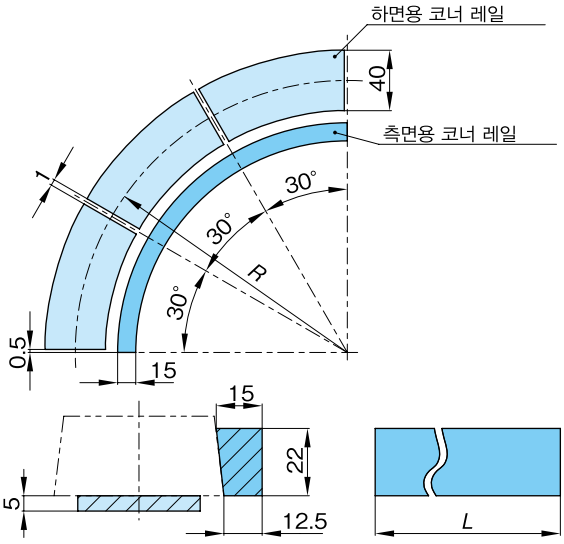

이 레일은 체인의 하면을 받는 주행용과 측면을 받는 가이드의 2 종류가 있습니다.

· 하면용 코너 레일

형번	센터 R mm	재질 등급	외관색	각도
PR-5UNKR60030-W	600	10-100	백색	30°
PR-5UNKR60030-G		10-301	녹색	
PR-5UNKR100030-W	1000	10-100	백색	
PR-5UNKR100030-G		10-301	녹색	
PR-5UNKR150030-W	1500	10-100	백색	
PR-5UNKR150030-G		10-301	녹색	

· 측면용 코너 레일

형번	재질 등급	외관색	L mm	각도	비고
PR-5UNSR60090-W	10-100	백색	900	90°	R600 용
PR-5UNSR60090-G	10-301	녹색			
PR-5UNSR100090-W	10-100	백색	1530		R1000 용
PR-5UNSR100090-G	10-301	녹색			
PR-5UNSR150090-W	10-100	백색	2320		R1500 용
PR-5UNSR150090-G	10-301	녹색			

주) 1. 부착 구멍, 사전 협의에 따라 가공합니다.

JIS 롤러 체인용 주행 레일

SR 용 레일

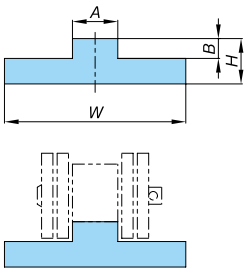

명칭	형번	체인 타입	수치 mm				길이 m	재질 등급	외관색
			W	H	A	B			
SR-1	PR-SR1-B-2M	RS40 / RF2040	25	8	6.6	2.5	2	10-801	흑색
SR-140	PR-SR140-B-2M	RS40 / RF2040	40	8	6.6	2.5			
SR-2	PR-SR2-B-2M	RS50 / RF2050	32	8	8.0	3.5			
SR-3	PR-SR3-B-2M	RS60 / RF2060	32	8	11.0	3.8			
SR-4	PR-SR4-B-2M	RS80 / RF2080	38	10	13.0	5.2			

SSR 용 레일

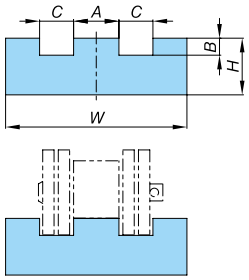

명칭	형번	체인 타입	치수 mm					길이 m	재질 등급	외관색
			W	H	A	B	C			
SSR-1	PR-SSR1-B-2M	RS40 / RF2040	25	8	6.6	2.0	4.7	2	10-801	흑색
SSR-2	PR-SSR2-B-2M	RS50 / RF2050	32	10	8.0	3.0	6.0			
SSR-3	PR-SSR3-B-2M	RS60 / RF2060	38	15	11.0	3.5	8.4			
SSR-4	PR-SSR4-B-2M	RS80 / RF2080	50	15	13.0	4.8	10.5			

수평 주행 레일 – A 타입 (일체형)

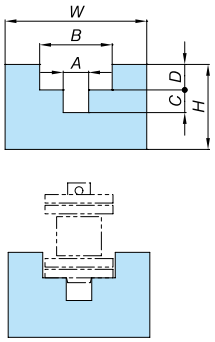

형번	체인 타입	재질 등급	외관색	치수 mm						길이 m
				H	W	A	B	C	D	
PR-A2040-W-2M	RS40 / RF2040	10-100	백색	15	25	4.5	12.8	4.0	4.5	2
PR-A2040-G-2M		10-301	녹색							
PR-AJIS50-W-2M	RS50 / RF2050	10-100	백색	15	25	5.6	15.7	4.0	5.5	
PR-AJIS50-G-2M		10-301	녹색							
PR-AJIS60-W-2M	RS60	10-100	백색	20	30	6.5	18.5	4.0	6.3	
PR-AJIS60-G-2M		10-301	녹색							
PR-A2060-W-2M	RF2060	10-100	백색	20	30	6.5	18.5	4.0	7.9	
PR-A2060-G-2M		10-301	녹색							
PR-AJIS80-W-2M	RS80	10-100	백색	25	35	8.5	24.5	4.5	7.9	
PR-AJIS80-G-2M		10-301	녹색							
PR-A2080-W-2M	RF2080	10-100	백색	25	35	8.5	24.5	4.5	9.5	
PR-A2080-G-2M		10-301	녹색							

수평 주행 레일 – B 타입 (분할형)

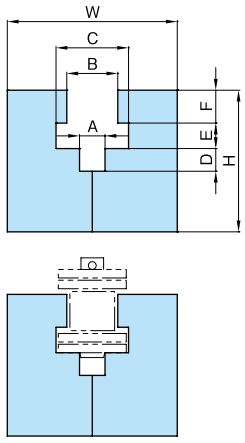

형번	체인 타입	재질 등급	외관색	치수 mm								길이 m
				H	W	A	B	C	D	E	F	
PR-B2040-W-2M	RS40 / RF2040	10-100	백색	25	30	4.5	9.0	12.8	4.0	4.5	5.8	2
PR-B2040-G-2M		10-301	녹색									
PR-B2050-W-2M	RS50 / RF2050	10-100	백색	25	30	5.6	11.1	15.7	4.0	5.5	7.2	
PR-B2050-G-2M		10-301	녹색									
PR-BJIS60-W-2M	RS60	10-100	백색	30	35	6.5	13.0	18.5	4.0	6.3	10.4	
PR-BJIS60-G-2M		10-301	녹색									
PR-B2060-W-2M	RF2060	10-100	백색	30	35	6.5	13.0	18.5	4.0	7.9	10.4	
PR-B2060-G-2M		10-301	녹색									
PR-BJIS80-W-2M	RS80	10-100	백색	35	40	8.5	16.9	24.5	4.5	7.9	13.8	
PR-BJIS80-G-2M		10-301	녹색									
PR-B2080-W-2M	RF2080	10-100	백색	35	40	8.5	16.9	24.5	4.5	9.5	13.8	
PR-B2080-G-2M		10-301	녹색									

타입별 규격 사이즈

시트

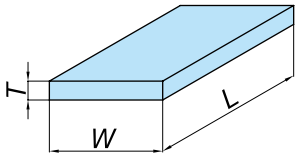

사이즈 (mm) T : 두께× W : 폭× L : 길이	10–100 (백색)	10–301 (녹색)	10–806 (대전방지 : 흑색)	제조방법
1 × 920 × 1920	PR-ST1-920-W-1920	PR-ST1-920-G-1920 ※	PR-ST1-920-B-1920 ※	스카이브
2 × 920 × 1920	PR-ST2-920-W-1920	PR-ST2-920-G-1920 ※	PR-ST2-920-B-1920 ※	
3 × 1000 × 2000	PR-ST3-1000-W-2000	PR-ST3-1000-G-2000	PR-ST3-1000-B-2000	
4 × 1000 × 2000	PR-ST4-1000-W-2000	PR-ST4-1000-G-2000	PR-ST4-1000-B-2000 ※	
5 × 1000 × 2000	PR-ST5-1000-W-2000	PR-ST5-1000-G-2000	PR-ST5-1000-B-2000	
6 × 1000 × 2000	PR-ST6-1000-W-2000	PR-ST6-1000-G-2000	PR-ST6-1000-B-2000	
8 × 1000 × 2000	PR-ST8-1000-W-2000	PR-ST8-1000-G-2000 ※	PR-ST8-1000-B-2000 ※	프레스주) 4.
10 × 1000 × 2000 A	PR-ST10-1000-W-2000A	PR-ST10-1000-G-2000	PR-ST10-1000-B-2000	
10 × 1000 × 2000 B	PR-ST10-1000-W-2000B ※			
12 × 1000 × 2000 A	PR-ST12-1000-W-2000A	PR-ST12-1000-G-2000	PR-ST12-1000-B-2000	
12 × 1000 × 2000 B	PR-ST12-1000-W-2000B ※			
15 × 1000 × 2000 A	PR-ST15-1000-W-2000A	PR-ST15-1000-G-2000	PR-ST15-1000-B-2000	
15 × 1000 × 2000 B	PR-ST15-1000-W-2000B ※			
20 × 1000 × 2000	PR-ST20-1000-W-2000	PR-ST20-1000-G-2000	PR-ST20-1000-B-2000	
25 × 1000 × 2000	PR-ST25-1000-W-2000	PR-ST25-1000-G-2000	PR-ST25-1000-B-2000 ※	
30 × 1000 × 2000	PR-ST30-1000-W-2000	PR-ST30-1000-G-2000	PR-ST30-1000-B-2000 ※	
35 × 1000 × 2000	PR-ST35-1000-W-2000 ※	PR-ST35-1000-G-2000 ※	PR-ST35-1000-B-2000 ※	
40 × 1000 × 2000	PR-ST40-1000-W-2000	PR-ST40-1000-G-2000 ※	PR-ST40-1000-B-2000 ※	
45 × 1000 × 2000	PR-ST45-1000-W-2000	PR-ST45-1000-G-2000 ※	PR-ST45-1000-B-2000 ※	
50 × 1000 × 2000	PR-ST50-1000-W-2000	PR-ST50-1000-G-2000 ※	PR-ST50-1000-B-2000 ※	
60 × 1000 × 2000	PR-ST60-1000-W-2000 ※	PR-ST60-1000-G-2000 ※	PR-ST60-1000-B-2000 ※	
70 × 1000 × 2000	PR-ST70-1000-W-2000 ※	PR-ST70-1000-G-2000 ※		
80 × 1000 × 2000	PR-ST80-1000-W-2000 ※	PR-ST80-1000-G-2000 ※		
90 × 1000 × 2000	PR-ST90-1000-W-2000 ※	PR-ST90-1000-G-2000 ※		
100 × 1000 × 2000	PR-ST100-1000-W-2000 ※	PR-ST100-1000-G-2000 ※		
8 × 1220 × 3000	PR-ST8-1220-W-3000	PR-ST8-1220-G-3000 ※	PR-ST8-1220-B-3000 ※	
10 × 1220 × 3000	PR-ST10-1220-W-3000	PR-ST10-1220-G-3000	PR-ST10-1220-B-3000 ※	
12 × 1220 × 3000	PR-ST12-1220-W-3000	PR-ST12-1220-G-3000	PR-ST12-1220-B-3000 ※	
15 × 1220 × 3000	PR-ST15-1220-W-3000	PR-ST15-1220-G-3000	PR-ST15-1220-B-3000 ※	
20 × 1220 × 3000	PR-ST20-1220-W-3000	PR-ST20-1220-G-3000	PR-ST20-1220-B-3000 ※	
25 × 1220 × 3000	PR-ST25-1220-W-3000	PR-ST25-1220-G-3000	PR-ST25-1220-B-3000 ※	
30 × 1220 × 3000	PR-ST30-1220-W-3000	PR-ST30-1220-G-3000	PR-ST30-1220-B-3000 ※	
35 × 1220 × 3000	PR-ST35-1220-W-3000 ※	PR-ST35-1220-G-3000 ※	PR-ST35-1220-B-3000 ※	
40 × 1220 × 3000	PR-ST40-1220-W-3000 ※	PR-ST40-1220-G-3000 ※	PR-ST40-1220-B-3000 ※	
45 × 1220 × 3000	PR-ST45-1220-W-3000 ※	PR-ST45-1220-G-3000 ※	PR-ST45-1220-B-3000 ※	
50 × 1220 × 3000	PR-ST50-1220-W-3000 ※	PR-ST50-1220-G-3000 ※	PR-ST50-1220-B-3000 ※	
60 × 1220 × 3000	PR-ST60-1220-W-3000 ※	PR-ST60-1220-G-3000 ※	PR-ST60-1220-B-3000 ※	
70 × 1220 × 3000	PR-ST70-1220-W-3000 ※	PR-ST70-1220-G-3000 ※	PR-ST70-1220-B-3000 ※	
80 × 1220 × 3000	PR-ST80-1220-W-3000 ※	PR-ST80-1220-G-3000 ※	PR-ST80-1220-B-3000 ※	
90 × 1220 × 3000	PR-ST90-1220-W-3000 ※	PR-ST90-1220-G-3000 ※		
100 × 1220 × 3000	PR-ST100-1220-W-3000 ※	PR-ST100-1220-G-3000 ※		

주) 1 . 가는 글자 품종은 표준품, ※표시 품종은 주문 생산품입니다.
2 . 10–100 (백색)의 1000×2000×두께10 · 12 · 15T에는 A : 프레스 피니시 품(라이너용)과 B : 풀백 마무리품(가공용)의 2개의 타입을 준비해 둡니다.
3 . 사이즈에 의한 10–605SS (황색) , 10–365CP (녹갈색)도 제작 가능 합니다. 폐사로 문의주십시오.
4 . 치수는 프레스품이기 때문에 표준이 됩니다.

원형봉

직경 mm	단위질량 kg/m	재질 등급				
		10-100EX	10-301	10-806	10-605SS	10-365CP
10	0.08	PR-MR10-W-1M	PR-MR10-G-1M	PR-MR10-B-1M	PR-MR10-Y-1M ※	PR-MR10-CP-1M ※
15	0.18	PR-MR15-W-1M	PR-MR15-G-1M	PR-MR15-B-1M	PR-MR15-Y-1M ※	PR-MR15-CP-1M ※
20	0.31	PR-MR20-W-1M	PR-MR20-G-1M	PR-MR20-B-1M	PR-MR20-Y-1M ※	PR-MR20-CP-1M ※
25	0.49	PR-MR25-W-1M	PR-MR25-G-1M	PR-MR25-B-1M	PR-MR25-Y-1M ※	PR-MR25-CP-1M ※
30	0.71	PR-MR30-W-1M	PR-MR30-G-1M	PR-MR30-B-1M	PR-MR30-Y-1M ※	PR-MR30-CP-1M ※
35	0.96	PR-MR35-W-1M	PR-MR35-G-1M	PR-MR35-B-1M	PR-MR35-Y-1M ※	PR-MR35-CP-1M ※
40	1.26	PR-MR40-W-1M	PR-MR40-G-1M	PR-MR40-B-1M	PR-MR40-Y-1M ※	PR-MR40-CP-1M ※
45	1.59	PR-MR45-W-1M	PR-MR45-G-1M	PR-MR45-B-1M	PR-MR45-Y-1M ※	PR-MR45-CP-1M ※
50	1.96	PR-MR50-W-1M	PR-MR50-G-1M	PR-MR50-B-1M	PR-MR50-Y-1M ※	PR-MR50-CP-1M ※
55	2.38	PR-MR55-W-1M	PR-MR55-G-1M ※	PR-MR55-B-1M ※	PR-MR55-Y-1M ※	PR-MR55-CP-1M ※
60	2.83	PR-MR60-W-1M	PR-MR60-G-1M ※	PR-MR60-B-1M	PR-MR60-Y-1M ※	PR-MR60-CP-1M ※
70	3.85	PR-MR70-W-1M	PR-MR70-G-1M ※	PR-MR70-B-1M ※		
80	5.02	PR-MR80-W-1M	PR-MR80-G-1M ※	PR-MR80-B-1M ※		
90	6.36	PR-MR90-W-1M	PR-MR90-G-1M ※	PR-MR90-B-1M ※		
100	7.85	PR-MR100-W-1M				
110	9.50	PR-MR110-W-1M				
120	11.30	PR-MR120-W-1M				
130	13.27	PR-MR130-W-1M				
140	15.39	PR-MR140-W-1M				
150	17.66	PR-MR150-W-1M				
160	20.01	PR-MR160-W-1M				
180	26.01	PR-MR180-W-1M				
200	31.40	PR-MR200-W-1M				
250	49.06	PR-MR250-W-1M				

주) 1 . 가는 글자 품종은 표준품, ※표시 품종은 주문 생산품입니다.
2 . 표 이외의 사이즈(외경, 길이, 등급)에 대해서도 협의에 따라 제작합니다.
3 . φ250를 넘는 사이즈에 대해서는 두께 150mm 이하의 원판으로 제작합니다.
4 . 표준 치수1m입니다.
5 . 절삭 가공합니다.

웨어 테이프

Solidur 웨어 테이프는 초고분자량 폴리에틸렌의 테이프에 점착제를 붙이는 특수 테이프입니다 .

형번	폭 mm	두께 mm	1 개의 길이 m	재질 등급	외관색
PR-WT15-20M	15	0,25	20	10-100	백색
PR-WT20-20M	20				
PR-WT25-20M	25				
PR-WT30-20M	30				
PR-WT40-20M	40				
PR-WT50-20M	50				
PR-WT75-20M	75				
PR-WT100-20M	100				
PR-WT150-20M	150				
PR-WT300-20M	300				

주) 1 . 표준품입니다.
2 . 로트에 따른 상기 이외의 사이즈 및 대전 방지 타입(흑색)에 대해서도 협의에 따라 제작합니다.

리턴 롤러 · 가이드 플랜지

※ 리턴 롤러는 컨베이어의 반환측에서 체인 윗면을 받쳐줄 수 있도록 사용하십시오.

■좌우 분할 리턴 롤러 (가이드 플랜지 없음)

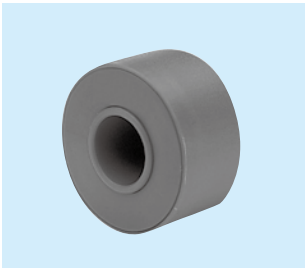

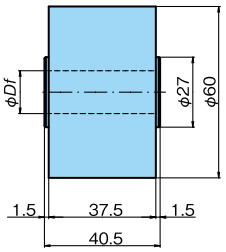

재질 : 고밀도 폴리에틸렌
색 : 흑색

형 번	축 직경 Df	MB상당품
TP-C122113NT-RR	15.5	MB554-695141-RR
TP-C12535NT-RR	20.5	MB554-695171-RR

주) 1. 재고품입니다.
2. TP-C12535NT-RR은 폭이 넓은 체인에 적절합니다.
3. 사용 온도 : -20 ~ 60℃

■좌우 분할 리턴 롤러 (가이드 플랜지 부착)

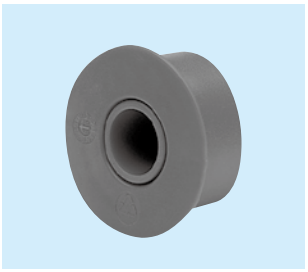

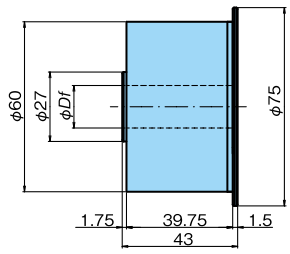

재질 : 고밀도 폴리에틸렌
색 : 흑색

형 번	축 직경 Df	MB상당품
TP-C122116NT-RR	15.5	MB556-695221-RR
TP-C12536NT-RR	20.5	MB556-695251-RR

주) 1. 재고품입니다.
2. TP-C12536NT-RR은 폭이 넓은 체인에 적절합니다.
3. 사용 온도 : -20 ~ 60℃

■가이드 플랜지 (좌우 분할 타입용)

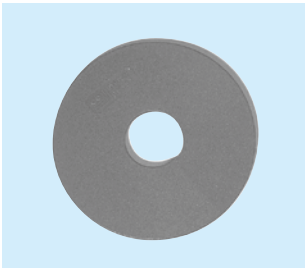

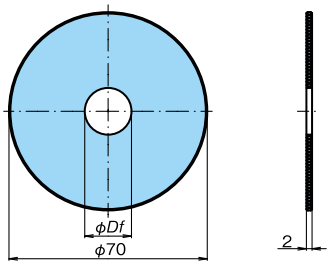

재질 : 폴리프로필렌
색 : 녹색

형 번	축 직경 Df	MB상당품
TP-C12842T-GF	15.5	MB555-695181-GF
TP-C12534T-GF	20.5	MB555-695211-GF

주) 1. 재고품입니다.
2. 좌우 분할 리턴 롤러와 맞춰서 사용하십시오.
3. 사용 온도 : 0 ~ 80℃

●형번 표시 예

톱 체인악세사리		약식 기호	외경
TP	—	**IR**	**60**

IR : 고회전성리턴 롤러
RR : 리 턴 롤 러 (베어링부착포함)
GF : 가 이 드 플 랜 지

고회전성 리턴 롤러 · 가이드 플랜지

안쪽 둘레에 샤프트와의 저항이 작은 엔지니어링 플라스틱 재료를 사용하고, 바깥 둘레에 체인과의 저항이 큰 연질 재료를 사용하고 있으므로, 회전성이 매우 뛰어납니다. 체인의 슬랫 윗면에 흠이 생기지 않게하고 싶은 경우나, 반환측의 소음을 완화시키는 것에도 효과가 있습니다.

또한 슬랫 윗면과의 접촉을 작게 하고, 축 구멍에 베어링을 사용해서, 마모분의 발생을 최대한 억제한 타입도 새롭게 라인업했습니다.

TP-IR60, TP-IR18 : 드라이 전용
TP-C121963, 121966RNT-RR, TP-C121967, 121970RNFT-RR : 드라이 · 습윤 겸용

■리턴 롤러 TP-IR60

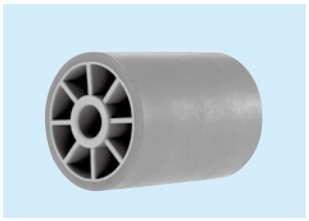

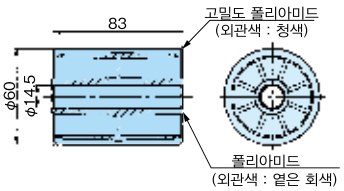

형 번	사용 온도℃
TP-IR60	−20 ~ 80

주) 1. 습윤 조건에서는 사용하지 마십시오.
2. 체인 속도는 50m/min이하로 사용하십시오.
3. 리턴 롤러는 컨베이어의 반환측에서 윗면을 받쳐줄 수 있도록 사용하십시오.

■ 가이드 플랜지 TP-GF70



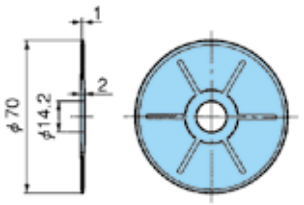

형 번	재질 (외관색)	사용 온도℃
TP-GF70	대전방지POM (라이트그레이)	-20 ~ 80

주) 1. TP-IR60 (상기) 와 맞춰서 사용하십시오.

■리턴 롤러 TP-IR18

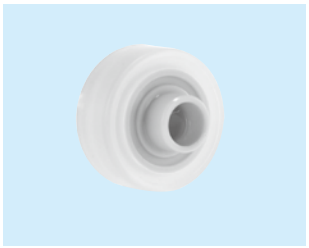

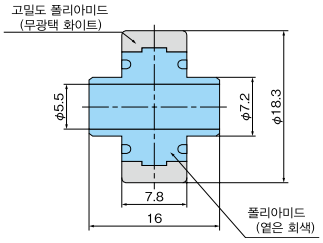

형 번	사용 온도℃
TP-IR18	−20 ~ 80

주) 1. 습윤 조건에서는 사용하지 마십시오.
2. BTC4-500-M와 맞춰서 사용하십시오.
3. 리턴 롤러는 컨베이어의 반환측에서 윗면을 받쳐줄 수 있도록 사용하십시오.

■ 좌우 분할 리턴 롤러 (가이드 플랜지 없음)

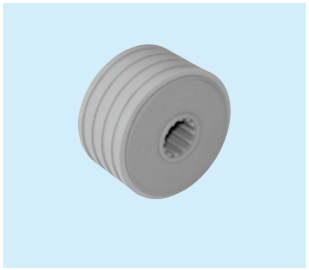

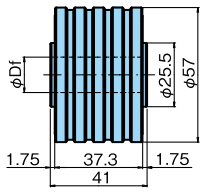

재질 축 · 측면 : 고밀도 폴리에틸렌 (그린)
바깥 둘레 : 열 가소성 고무 (그레이)

형 번	축 직경Df	사용 온도℃	MB상당품
TP-C121963RNT-RR	15.5	-20~60	MB613-615342-RR
TP-C121966RNT-RR	20.5		MB613-615372-RR

주) 1. 재고품입니다.
2. 체인 속도가 50m/min이하로 사용하십시오.
3. TP-C121966RNT-RR는 폭이 넓은 체인에 적절합니다.
4. 리턴 롤러는 컨베이어의 반환측에서 윗면을 받쳐줄 수 있도록 사용하십시오.

■ 좌우 분할 리턴 롤러 (가이드 플랜지 부착)

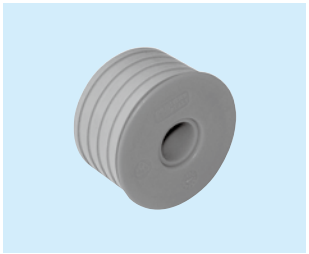

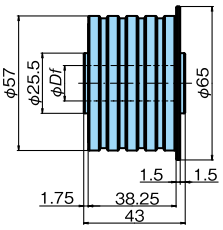

재질 축 · 측면 : 고밀도 폴리에틸렌 (그린)
바깥 둘레 : 열 가소성 고무 (그레이)

형 번	축 직경Df	사용 온도℃	MB상당품
TP-C121967RNFT-RR	15.5	-20~60	MB614-615382-RR
TP-C121970RNFT-RR	20.5		MB614-615412-RR

주) 1. 재고품입니다.
2. 체인 속도가 50m/min이하로 사용하십시오.
3. TP-C121970RNFT-RR는 폭이 넓은 체인에 적절합니다.
4. 리턴 롤러는 컨베이어의 반환측에서 윗면을 받쳐줄 수 있도록 사용하십시오.

고무 부착 리턴 롤러



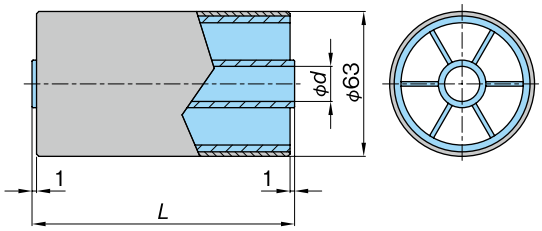

형번	치수		재질		사용 온도 ℃	대응 디스크 플레이트
	d	L	본체	바깥 둘레 부분 고무		
TP-RR61544-RB	15.5	114	폴리아미드	올레핀계 엘라스토머	−20 ~ 80	TP-DP615
TP-RR62032-RB	20.5	82				TP-DP620
TP-RR62044-RB	20.5	114				TP-DP620

주) 1 . 체인 속도는50m/min이하에서 사용하세요.

리턴 롤러



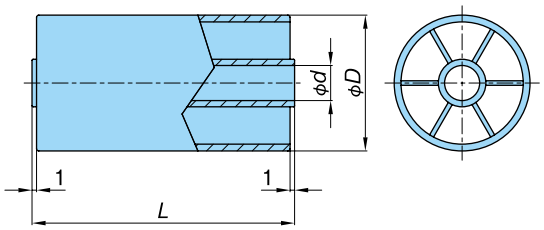

형번	치수			재질	사용 온도 ℃	대응 디스크 플레이트
	D	d	L			
TP-RR41532	40	15.5	82	폴리아미드	−20 ~ 80	TP-DP415
TP-RR41544	40	15.5	114			TP-DP415
TP-RR42032	40	20.5	82			TP-DP420
TP-RR42044	40	20.5	114			TP-DP420
TP-RR61544	60	15.5	114			TP-DP615
TP-RR62032	60	20.5	82			TP-DP620
TP-RR62044	60	20.5	114			TP-DP620

주) 1 . 재고품입니다.
2 . 수지 체인에서는 d=15.5의 제품을 사용하십시오.
3 . 외경Ø D = 40은 스테인리스 톱 체인과 맞춰서 사용하세요.
4 . 외경Ø D = 60은 플라스틱 톱 체인과 맞춰서 사용하세요.

디스크 플레이트



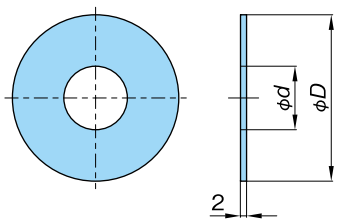

형번	치수		재질	사용 온도 ℃
	D	d		
TP-DP415	55	16	폴리아미드	−20 ~ 80
TP-DP420	55	21		
TP-DP615	80	16		
TP-DP620	80	21		

주) 재고품입니다.

스테인리스 톱 체인용 리턴 롤러

■리턴 롤러 (스테인리스 톱 체인용)

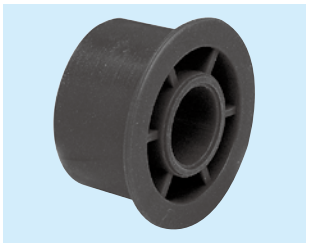

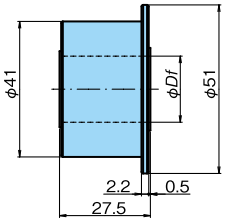

※ 리턴 롤러는 컨베이어의 반환측에서 윗면을 받쳐줄 수 있도록 사용하십시오 .

재질 : 고밀도 폴리에틸렌
색 : 흑색

형 번	축 직경Df	MB상당품
TP-C12822NT-RR	20.5	MB73-5068-RR

주) 1 . 재고품입니다.
2 . 스테인리스톱 체인와 맞춰서 사용하십시오.
3 . 사용 온도 : – 20~60℃ . (열수 환경은 제외.)

■ 리턴 롤러 (스테인리스 톱 체인 용)

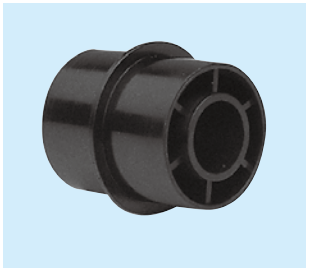

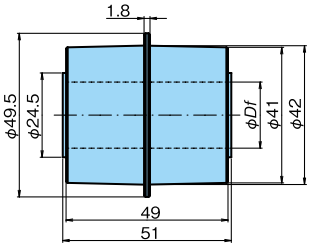

재질 : 고밀도 폴리에틸렌
색 : 흑색

형 번	축 직경Df	MB상당품
TP-C12862NT-DR	20.5	MB125-68873-DR

주) 1 . 재고품입니다.
2 . 스테인리스톱 체인와 맞춰서 사용하십시오.
3 . 사용 온도 : – 20~60℃ . (열수 환경은 제외.)

■ 스페이서 (플레이트 폭 82.6mm 용)

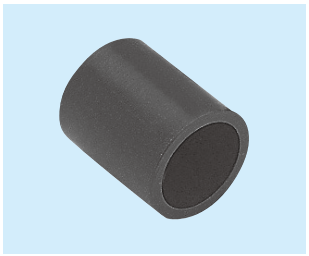

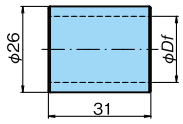

재질 : 폴리아미드
색 : 흑색

형 번	축 직경Df	MB상당품
TP-C12824NT-DT	20.5	MB126-6252-DT

주) 1 . 재고품입니다.
2 . 플레이트 폭82.6mm이외의 경우 염화 비닐 파이프 등을 커트해서 상기의 리턴 롤러와 조합하십시오.
3 . 사용 온도 : – 20~80℃ . (열수 환경은 제외.)

리턴 롤러 부착 예

■톱 체인

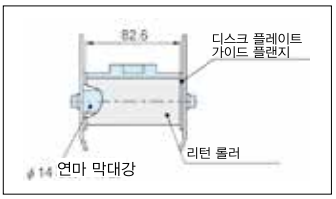

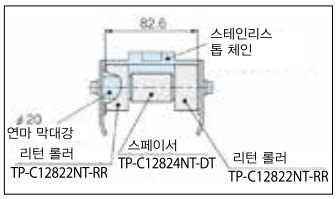

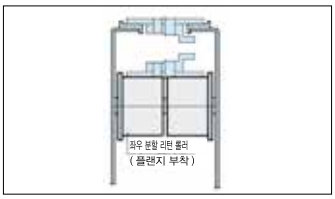

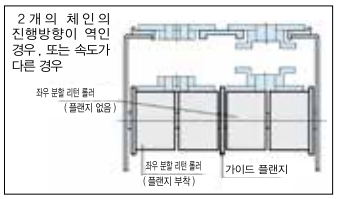

· 톱 플레이트 폭이 83mm 이외인 경우는 디스턴스 부품 대신에 염화 비닐 파이프 등으로 조정하십시오 .
· 스테인리스 톱 체인용 레턴 롤러는 플라스틱제 체인과의 조합에서는 회전하지 않고 플레이트 윗면이 편마모할 우려가 있습니다 .

· 폭이 넓은 플라스틱 모듈러 체인

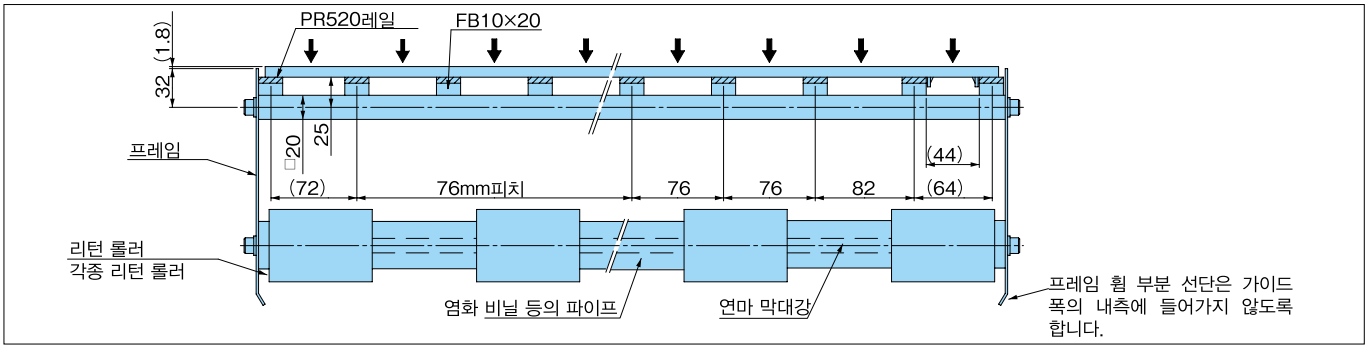

슬라이딩 슈 · 스페이서 · 와셔 전용 레일

■ 슬라이딩 슈 (SD)

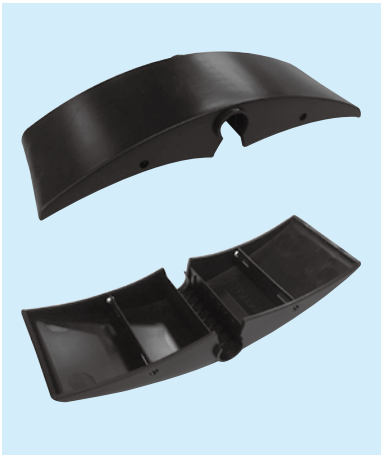

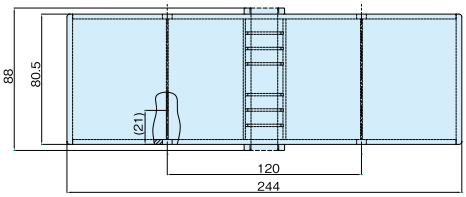

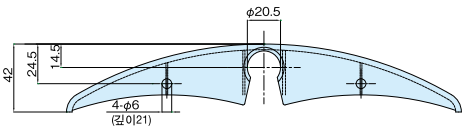

적용 : 폭 82.6mm 의 톱 체인용 · 재질 : 폴리에틸렌 · 색 : 흑색

형 번	사용 온도℃	축 홀 직경Df	MB상당품
TP-C14833BT-SD	−20 ~ 60	20.5	MB153-684221N-SD MB153-684221N1-SD

주) 1 . 재고품입니다.
2 . 어큐뮬레이션 체인이나 롤러 테이블과 사용하십시오.
3 . Ø 20의 원형봉에 조립하십시오.
4 . 체인 속도가 저속(50m/min이하) 로 사용하십시오.

■ 슬라이딩 슈 (SD)

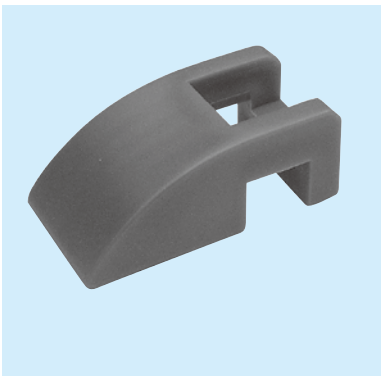

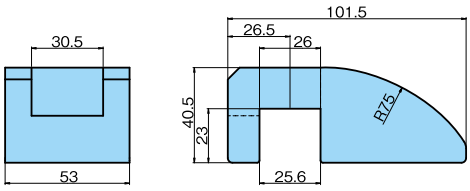

최대체인 속도 (m/min)

체인재질	윤활	
	없음	있음
스테인리스강	60	100
폴리아세탈	40	60

재질 : 폴리에틸렌 (그린)

형 번	사용 온도℃	MB상당품
TP-C14343T-SD	−20 ~ 60	MB729-697662-SD

주) 1 . 재고품입니다.
2 . TP-C14320T-SP에 부착해서 사용하십시오.
3 . 적용 : 슬랫 폭82.6mm의 톱 체인용입니다.

■ 스페이서 (SP)

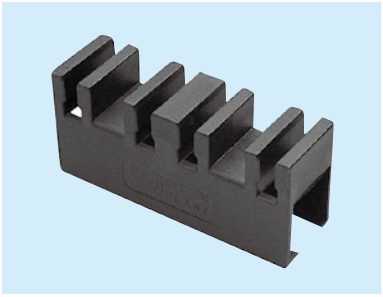

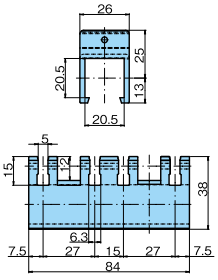

재질 : 폴리아미드 (흑색)

형 번	사용 온도℃	MB상당품
TP-C14320T-SP	−20 ~ 80	MB523-643451-SP

주) 1 . 재고품입니다.
2 . TP-C19067VT-PR전용 레일과 사용하십시오..
3 . 20×20의 각 샤프트에 부착해서 사용하십시오.

■ 와셔 (WS)

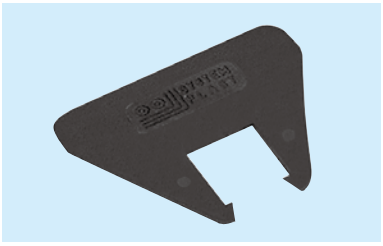

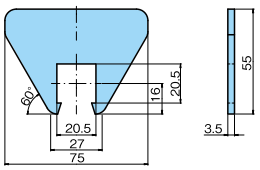

재질 : 폴리아미드 (흑색)

형 번	사용 온도℃	MB상당품
TP-C14322T-WS	−20 ~ 80	MB533-672801-WS

주) 1 . 재고품입니다.
2 . 다열의 톱 체인을 사용된 경우 사용하십시오. 체인간의 간섭을 방지합니다.
3 . TP-C14320T-SP (스페이서) 와 조합해서 사용하십시오.

■ 전용 레일 (PR)

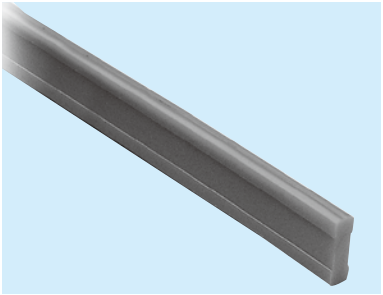

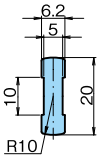

재질 : 초고분자량 폴리에틸렌
(그린)

형 번	표준치수	사용 온도℃	MB상당품
TP-C19067VT-PR	60m	−20 ~ 60	MB524-643501-PR

주) 1 . 재고품입니다.
2 . TP-C14320T-SP (스페이서) 전용 레일입니다. 주문 길이 : m단위로 잘라 판매합니다.
3 . 레일이 마모된 경우, 위 아래를 바꿔 끼워서 수명을 늘릴 수 있습니다.

모듈러 트랜스퍼 롤러 플레이트

컨베이어에서 컨베이어의 환승부에 롤러를 설치하는 경우에, 환승부에서의 잔류를 방지합니다. 또한 롤러의 구름에 따라, 환승에서의 저항이 작아지는 반송물의 전도도 작게 할 수 있습니다.

·3 열 타입

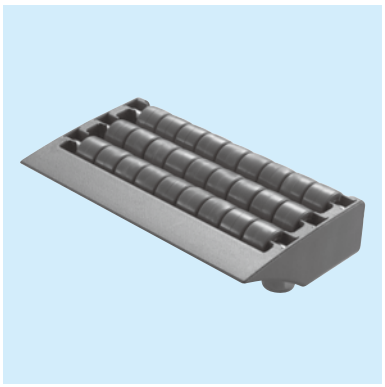

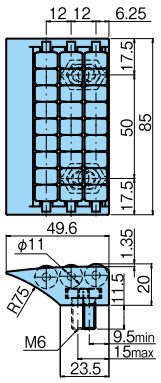

재　　질 : 본체, 롤러 = 저마찰 폴리아세탈
　　핀, 볼트 = 스테인리스강
　　(너트는 부속되어 있지 않습니다.)
사용 온도 : −20 ~ 80℃ (습윤 조건은 65℃)

형　번	MB 상당품
TP-C16770ST-MTRP	MB567-688812-MTRP

주) 재고품입니다.

·5 열 타입

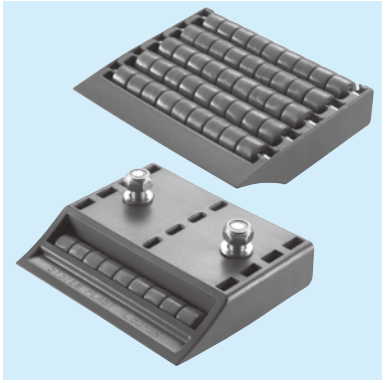

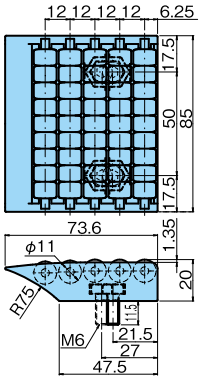

재　　질 : 본체, 롤러 = 저마찰 폴리아세탈
　　핀, 볼트 = 스테인리스강
　　(너트는 부속되어 있지 않습니다.)
사용 온도 : −20 ~ 80℃ (습윤 조건은 65℃)

형　번	MB 상당품
TP-C16772ST-MTRP	—

주) 재고품입니다.

모듈러 트랜스퍼 롤러 플레이트 부착 예

〈3 열 타입과 3 열 타입의 조합〉

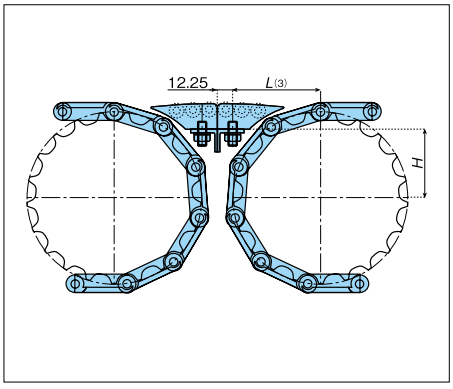

〈5 열 타입과 5 열 타입의 조합〉

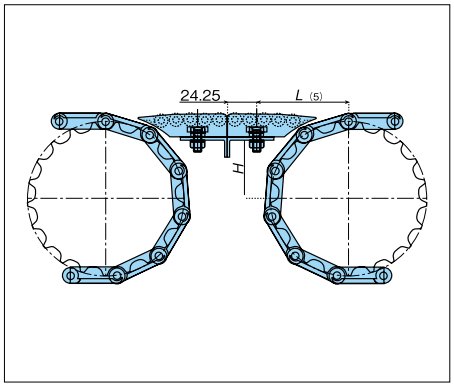

〈조합 시의 플레이트 폭〉

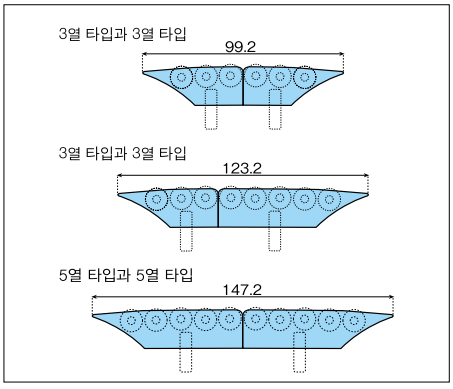

사용하는 체인 및 스프로켓에 따라 방법이 다르므로, 아래의 표를 참조하십시오.
플라스틱 톱 체인과 모듈러 트랜스퍼 롤러 플레이트의 설치 치수　*H*, *L*(3), *L*(5)

■ 직선 타입

체인 형식	스프로켓 톱니수								
	21			23			25		
	H	*L*(3)	*L*(5)	*H*	*L*(3)	*L*(5)	*H*	*L*(3)	*L*(5)
TT 형	51.5	71.8	80.6	57.5	72.2	82.0	63.5	74.6	83.4
TTP,TTPH,TTPT 형	52.1	69.7	81.6	58.1	73.1	82.9	64.1	76.3	84.4
TTPDH 형	-	-	-	-	-	-	64.9	76.5	83.8
TTPDH-LBP 형	-	-	-	-	-	-	79.4	-	85.1

※수치는 참고치 입니다. 반송물의 환승 상태에 따라 조정하십시오.

■ 곡선 타입

체인 형식	스프로켓 톱니수		
	12		
	H	*L*(3)	*L*(5)
TTUP, TPU, TTUPH, TTUP-M, TTUPT-M 형	61.0	73.9	83.5
TPUH-BO 형	61.4	74.2	83.8
TPUS 형	63.5	75.4	83.8
TPUS-LBP 형	78.0	-	86.8

플라스틱 레일 사양 설명

P 플라스틱 레일(기호 : P)

· 기존에 범용품으로 사용되고 있는 초고분자량 폴리에틸렌 (UHMWPE) 제의 플라스틱제 레일입니다 .
· 스테인리스제 체인과의 사용을 권장합니다 .
· 플라스틱제 체인과 함께 사용된 경우 , 습윤 조건하에서의 사용을 권장합니다 .
（드라이 조건에서는 마모분의 발생이 많을 가능성이 있습니다 .）
· 사용 온도 범위 : −20~60℃
· 증기와 접촉하는 환경에서는 사용하지 마십시오 .
·Solidur 의 재질 등급 · 표준 타입과 동일합니다 .

P MW플라스틱 레인(기호 : PMW)

·P 플라스틱 레일의 저마찰 내마모 사양 플라스틱제 레일입니다 .
· 기존의 P 플라스틱 레일과 비교해서 , 마모분의 발생량을 M 플라스틱 레일에 못지않게 절감하는 것이 가능합니다 .
· 기존의 P 플라스틱 레일과 비교해서 , 체인에 대한 마찰 계수를 약 20% 줄이는 것이 가능합니다 .
· 사용 온도 범위 : −20~60℃
· 증기와 접촉하는 환경에서는 사용하지 마십시오 .

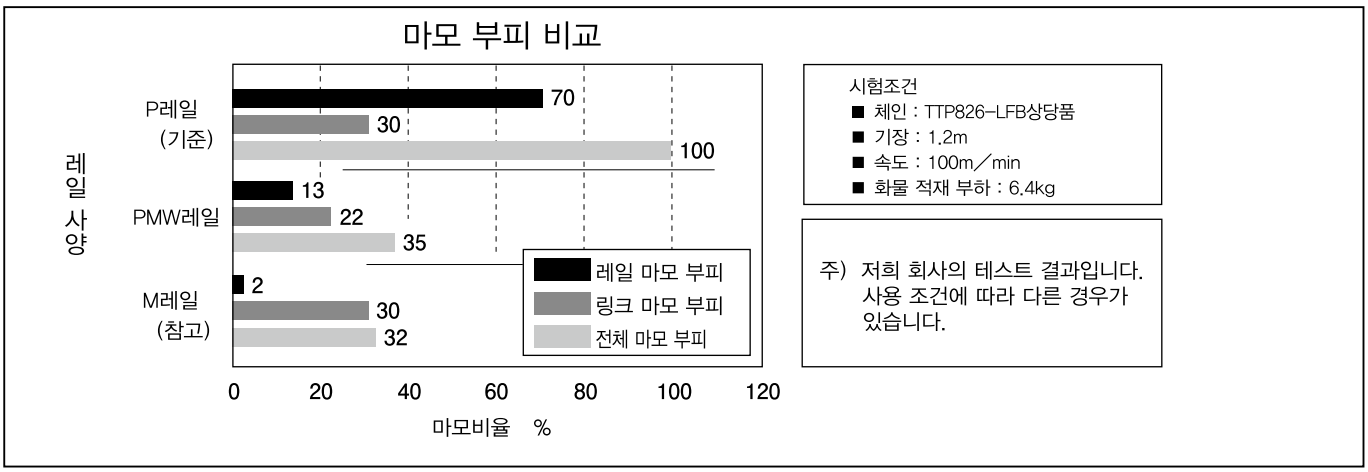

M플라스틱 레일 (기호 : M)

· 드라이 조건하의 전용 플라스틱제 레일입니다 .(습윤 조건에서는 사용하지 마십시오 .)
· 특히 마모분의 발생으로 곤란한 경우에 권장합니다 .
· 사용 온도 범위 : −20~80℃

PR형, PRE형

·컨베이어 단면

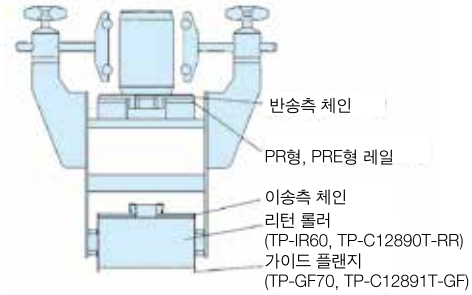

·제작 가능 재질

·PMW 레일 (외관색 : 백색)
·M 레일 (외관색 : 청색)

·PR형 레일



·PRE형 레일(엔드 플레이트)

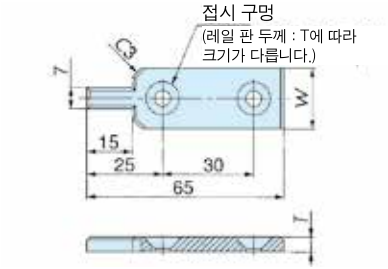

엔드 플레이트는 PR 형 레일의 최종부에 레일의 진동 멈춤을 위해 사용합니다 .

상품 코드	형번	T	W	재질	사용온도 ℃	설치 나사
K151044	PR520-PMW	5	20	PMW레일	−20~60	M5
K151046	PR520-M			M레일	−20~80	접시머리 소 나사

상품 코드	형번	T	W	재질	사용온도 ℃	설치나사
K151045	PRE520-PMW	5	20	PMW레일	−20~60	M5
K151047	PRE520-M			M레일	−20~80	접시머리 소 나사

주) 1 . M레일은 드라이 환경 전용입니다.
2 .주문 생산품입니다.
3 . 226쪽의 PH형 레일도 참조하십시오.
4 . PMW레일에는 P레일, PH레일과 식별하기 위해의 볼록한 부분에 노치가 있습니다.

● 형번 표시 예

플라스틱 레일	판 두께	레일 폭		재질
PR	5	20	–	PMW
· PR · PRE	5 = 5mm	20 = 20mm		PMW : P MW레일 M : M레일

※문자 · 기호 사이에는 스페이스를 좁혀 써 주십시오.

● 주문 기입 예

형번	수량	단위
PR520-PMW	10	H

플라스틱 레일

롤러 테이블용 주행 레일(ST형, RT형)

1) 롤러 테이블 1 열 사용의 경우

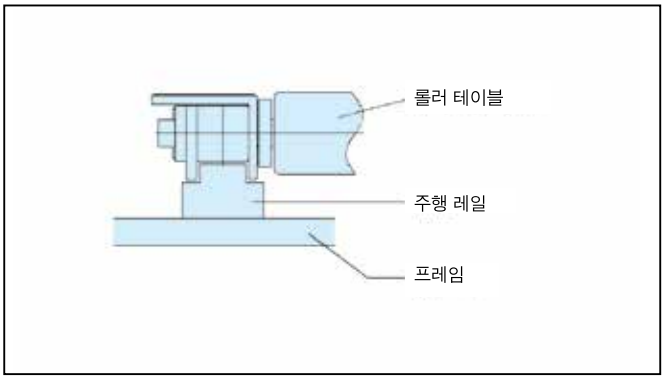

2) 롤러 테이블 다열 사용의 경우

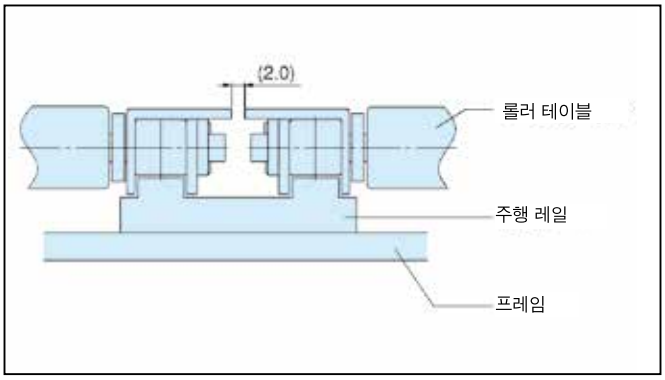

PR–ST (RT) 형 레일

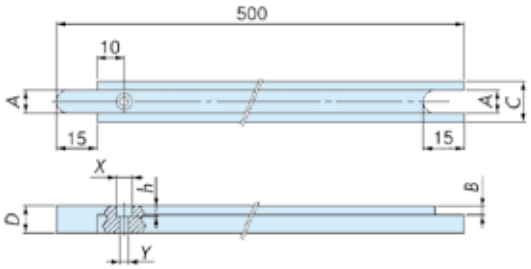

PR–ST–2 형 레일

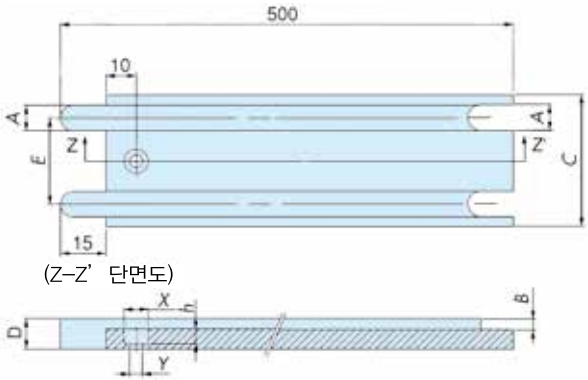

상품코드	형번	사용체인 사이즈	A	B	C	D	부착 나사	X : 깊이h	Y
K21	PR-ST300-P	ST300	4.0	2.7	9.5	10	M1.6 둥근 소 나사	φ3.2×3	φ1.8
	PR-RT300-P	RT300		1.6					
	PR-ST400-P	ST400	7.0	3.1	12		M2 둥근 소 나사	φ4.0×4	φ2.2
	PR-RT400-P	RT400		1.7					
	PR-ST500-P	ST500	8.5	3.5	15		M3 둥근 소 나사	φ6.0×4	φ3.2
	PR-RT500-P	RT500		2.0					
	PR-RT600-P	RT600	11.7	2.6	19				

상품코드	형번	사용체인 사이즈	A	B	C	D	E	부착나사	X : 폭h	Y
K21	PR-ST300-P-2	ST300	4.0	2.7	26	10	16.5	M4둥근 소나사	φ8×5	φ4.2
	PR-ST400-P-2	ST400	7.0	3.1	36.5		24.5			
	PR-ST500-P-2	ST500	8.5	3.5	43.5		28.5			

주) 1 . 상기 이외의 형태 · 재질 · 녹색도 대응할 수 있는 경우가 있으므로, 상담하십시오.
2 . 사용 온도 범위 : – 20℃ ~60℃입니다.

●형번 표시 예

플라스틱 레일	사용하는 체인 사이즈	재질	사용 체인의 잇수
PR	ST400	P	2

기재없음 : 1 열
2 : 다열
(다열의 중간에서 사용가능)

※문자 · 기호 사이에는 스페이스를 좁혀 써 주십시오.

●주문 기입 예

형번	수량	단위
PR-ST400-P-2	1	H

각종 커브드 타입 플라스틱 레일의 컨베이어 단면 및 형번 표시

① TTUP・TTUPH・TTUP-P・TTU 톱 체인용 (249 ～ 251 쪽)

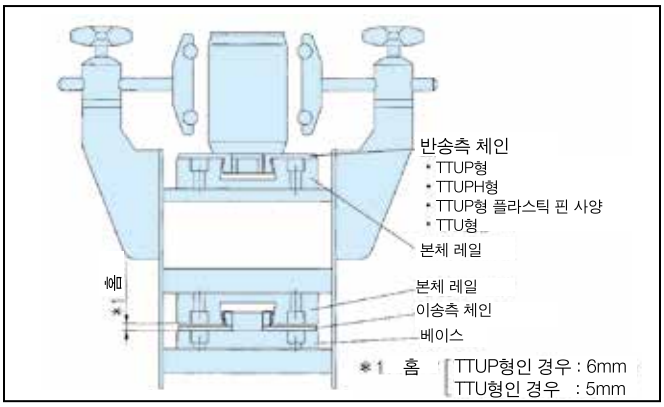

② TPU826・TPU826P・TPUM 톱 체인용 (252 쪽)

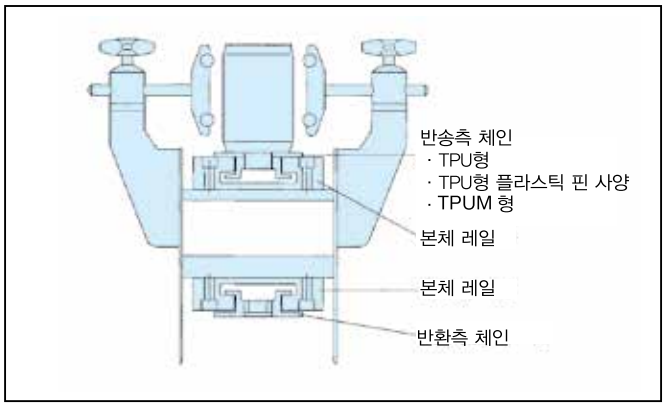

③ TNU 스냅 톱 체인용 (253 ～ 255 쪽)

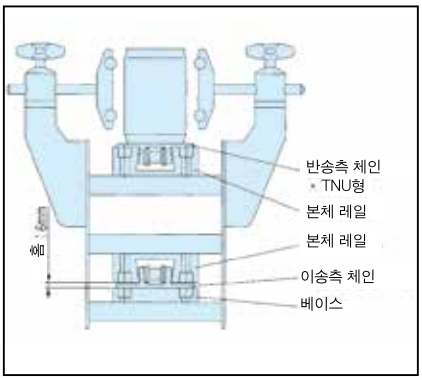

④ TTKU 스테인리스톱 체인용 (256 쪽)

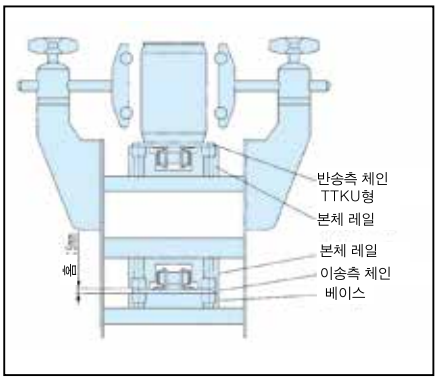

⑤ TRU 스테인리스톱 체인용 (257 쪽)

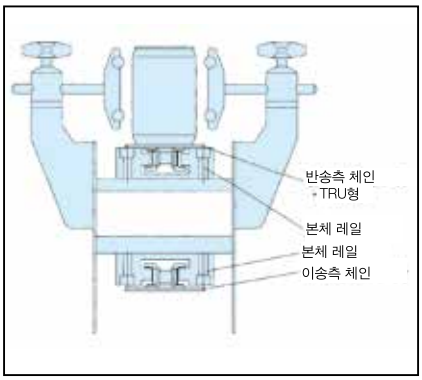

⑥ RSP60-CU 플라스틱 블록 체인용 (259 쪽)

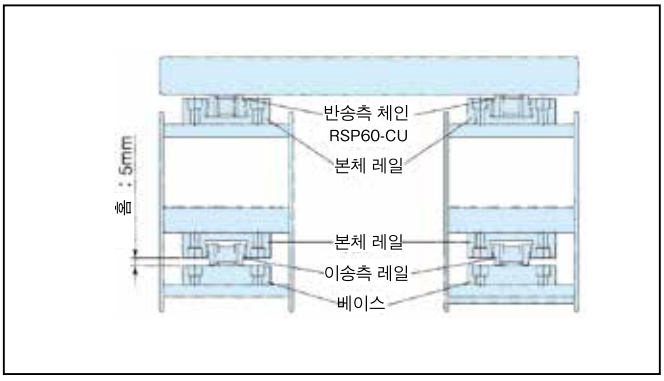

⑦ RSP60-CU-2 플라스틱 블록 체인용 (259 쪽)

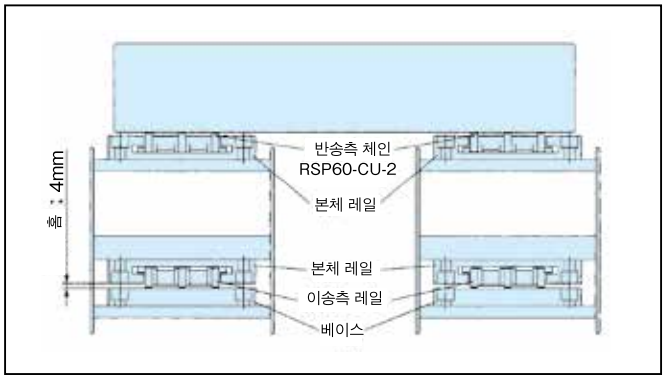

※상기 이외의 곡선 타입 플레이트도 제작 가능합니다. 폐사로 문의주십시오.

● 형번 표시 예

플라스틱 레일	사용하는 체인 형태	톱 플레이트 폭	체인의 가로 굴곡 반경 R	플라스틱 레일의 재질	체인의 열 수	레일의 조합
PR —	TTUP	826	R800	P	1	S
		826 = 82.6mm (톱 플레이트 폭 X 10)		P : P레일 PMW : P MW레일 M : M레일 (드라이 전용)	1 : 1열 2 : 2열 3 : 3열	S : 세트 (본체 레일 2개, 베이스 1개) R : 본체 레일 만 B : 베이스만

※문자・기호 사이에는 스페이스를 좁혀 써 주십시오.

TTUP826용 커브드 플라스틱 레일

적용 체인 TTUP826, TTUPH826, TTUP826P, TTU826-N (TTUP-M, TTUP-LLPC에는 사용할 수 없습니다.)

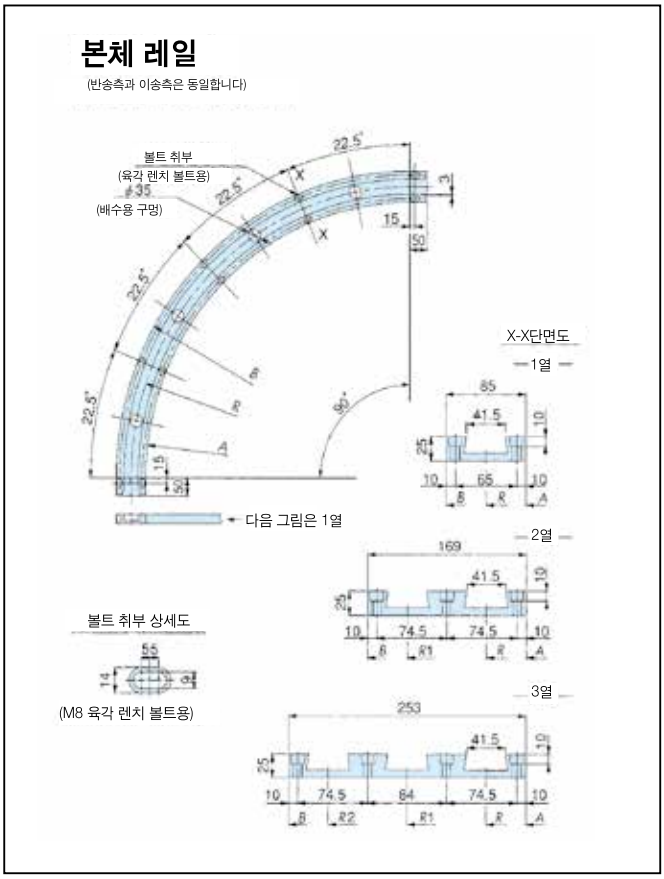

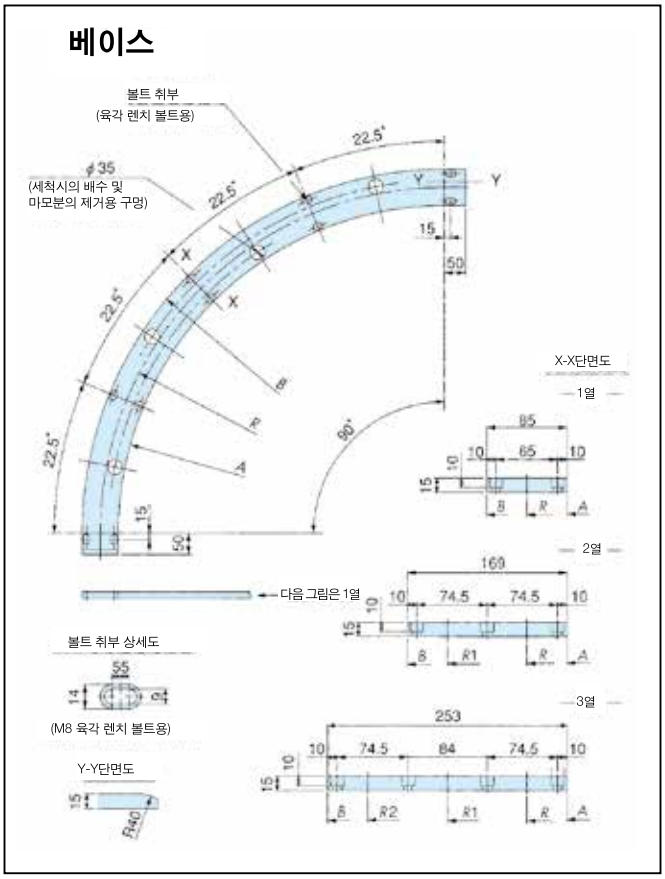

●형번 및 각 부분 치수

1열

세트 형번	본체 레일 형번	베이스 형번	R	A	B
PR-TTUP826R600P1S	PR-TTUP826R600P1R	PR-TTUP826R600P1B	R600	R557.5	R642.5
PR-TTUP826R700P1S	PR-TTUP826R700P1R	PR-TTUP826R700P1B	R700	R657.5	R742.5
PR-TTUP826R800P1S	PR-TTUP826R800P1R	PR-TTUP826R800P1B	R800	R757.5	R842.5
PR-TTUP826R900P1S	PR-TTUP826R900P1R	PR-TTUP826R900P1B	R900	R857.5	R942.5
PR-TTUP826R1000P1S	PR-TTUP826R1000P1R	PR-TTUP826R1000P1B	R1000	R957.5	R1042.5

1 번째 체인의 가로 굴곡 반경 R
2 번째 체인의 가로 굴곡 반경 R1
3 번째 체인의 가로 굴곡 반경 R2
레일의 안쪽 둘레 A
레일의 바깥 둘레 B

2열

세트 형번	본체 레일 형번	베이스 형번	R	R1	A	B
PR-TTUP826R600P2S	PR-TTUP826R600P2R	PR-TTUP826R600P2B	R600	R684	R557.5	R726.5
PR-TTUP826R700P2S	PR-TTUP826R700P2R	PR-TTUP826R700P2B	R700	R784	R657.5	R826.5
PR-TTUP826R800P2S	PR-TTUP826R800P2R	PR-TTUP826R800P2B	R800	R884	R757.5	R926.5
PR-TTUP826R900P2S	PR-TTUP826R900P2R	PR-TTUP826R900P2B	R900	R984	R857.5	R1026.5
PR-TTUP826R1000P2S	PR-TTUP826R1000P2R	PR-TTUP826R1000P2B	R1000	R1084	R957.5	R1126.5

3열

세트 형번	본체 레일 형번	베이스 형번	R	R1	R2	A	B
PR-TTUP826R600P3S	PR-TTUP826R600P3R	PR-TTUP826R600P3B	R600	R684	R768	R557.5	R810.5
PR-TTUP826R700P3S	PR-TTUP826R700P3R	PR-TTUP826R700P3B	R700	R784	R868	R657.5	R910.5
PR-TTUP826R800P3S	PR-TTUP826R800P3R	PR-TTUP826R800P3B	R800	R884	R968	R757.5	R1010.5
PR-TTUP826R900P3S	PR-TTUP826R900P3R	PR-TTUP826R900P3B	R900	R984	R1068	R857.5	R1110.5
PR-TTUP826R1000P3S	PR-TTUP826R1000P3R	PR-TTUP826R1000P3B	R1000	R1084	R1168	R957.5	R1210.5

주) 1 . 세트 : 본체 레일 2개와 베이스 1개의 조합을 나타냅니다.
2 . 상기 형번은 재질 : P레일을 나타내고 있습니다. PMW레일, M레일에서도 제작 가능합니다.
3 . 윤활이 없는 조건 하에서 180° 이상의 곡선 플라스틱 레일의 사용은 문제가 발생할 수 있습니다.

상기 이외의 체인의 가로 굴곡 반경, 열 수, 재질 차이 등도 요청에 응하여 제작합니다.

TTUP1143용 커브드 레일

적용 체인 TTUP1143, TTU1143-N, TTUP1143P

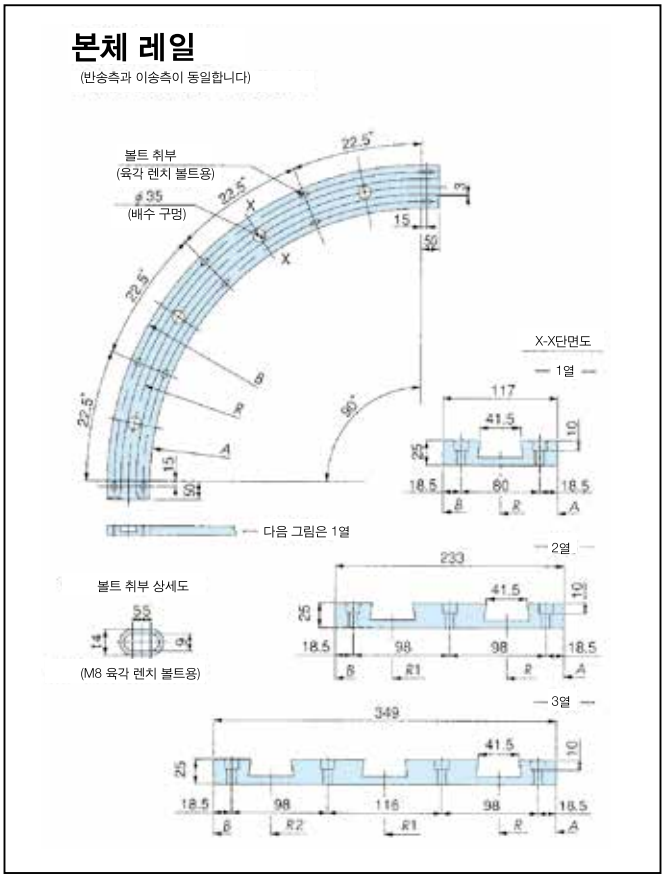

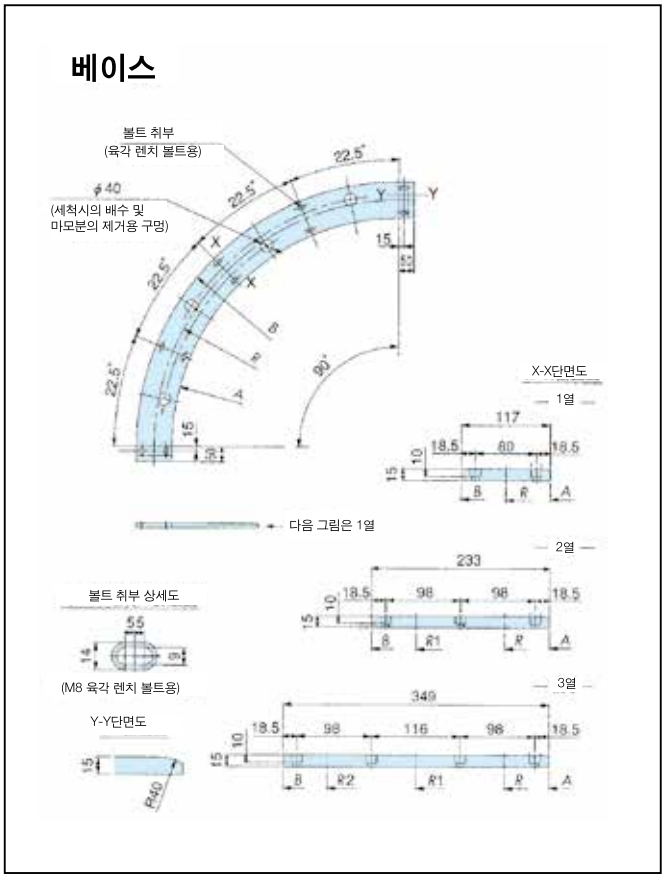

● 형번 및 각 부분 치수

1열

세트 형번	본체 레일 형번	베이스 형번	R	A	B
PR-TTUP1143R600P1S	PR-TTUP1143R600P1R	PR-TTUP1143R600P1B	R600	R541.5	R658.5
PR-TTUP1143R700P1S	PR-TTUP1143R700P1R	PR-TTUP1143R700P1B	R700	R641.5	R758.5
PR-TTUP1143R800P1S	PR-TTUP1143R800P1R	PR-TTUP1143R800P1B	R800	R741.5	R858.5
PR-TTUP1143R900P1S	PR-TTUP1143R900P1R	PR-TTUP1143R900P1B	R900	R841.5	R958.5
PR-TTUP1143R1000P1S	PR-TTUP1143R1000P1R	PR-TTUP1143R1000P1B	R1000	R941.5	R1058.5

1 번째 체인의 가로 굴곡 반경 R
2 번째 체인의 가로 굴곡 반경 R1
3 번째 체인의 가로 굴곡 반경 R2
레일의 안쪽 둘레 A
레일의 바깥 둘레 B

2열

세트 형번	본체 레일 형번	베이스 형번	R	R1	A	B
PR-TTUP1143R600P2S	PR-TTUP1143R600P2R	PR-TTUP1143R600P2B	R600	R716	R541.5	R774.5
PR-TTUP1143R700P2S	PR-TTUP1143R700P2R	PR-TTUP1143R700P2B	R700	R816	R641.5	R874.5
PR-TTUP1143R800P2S	PR-TTUP1143R800P2R	PR-TTUP1143R800P2B	R800	R916	R741.5	R974.5
PR-TTUP1143R900P2S	PR-TTUP1143R900P2R	PR-TTUP1143R900P2B	R900	R1016	R841.5	R1074.5
PR-TTUP1143R1000P2S	PR-TTUP1143R1000P2R	PR-TTUP1143R1000P2B	R1000	R1116	R941.5	R1174.5

3열

세트 형번	본체 레일 형번	베이스 형번	R	R1	R2	A	B
PR-TTUP1143R600P3S	PR-TTUP1143R600P3R	PR-TTUP1143R600P3B	R600	R716	R832	R541.5	R890.5
PR-TTUP1143R700P3S	PR-TTUP1143R700P3R	PR-TTUP1143R700P3B	R700	R816	R932	R641.5	R990.5
PR-TTUP1143R800P3S	PR-TTUP1143R800P3R	PR-TTUP1143R800P3B	R800	R916	R1032	R741.5	R1090.5
PR-TTUP1143R900P3S	PR-TTUP1143R900P3R	PR-TTUP1143R900P3B	R900	R1016	R1132	R841.5	R1190.5
PR-TTUP1143R1000P3S	PR-TTUP1143R1000P3R	PR-TTUP1143R1000P3B	R1000	R1116	R1232	R941.5	R1290.5

주) 1 . 세트 : 본체 레일 2개와 베이스 1개의 조합을 나타냅니다.
2 . 상기 형번은 재질 : P레일을 나타내고 있습니다. PMW레일, M레일에서도 제작 가능 합니다.
3 . 윤활이 없는 조건 하에서 180° 이상의 곡선 플라스틱 레일의 사용은 문제가 발생할 수 있습니다.

상기 이외의 체인의 가로 굴곡 반경, 열 수, 재질 차이 등도 요청에 응하여 제작합니다.

TTUP1905용 커브드 플라스틱 레일

적용 체인 TTUP1905, TTU1905-N

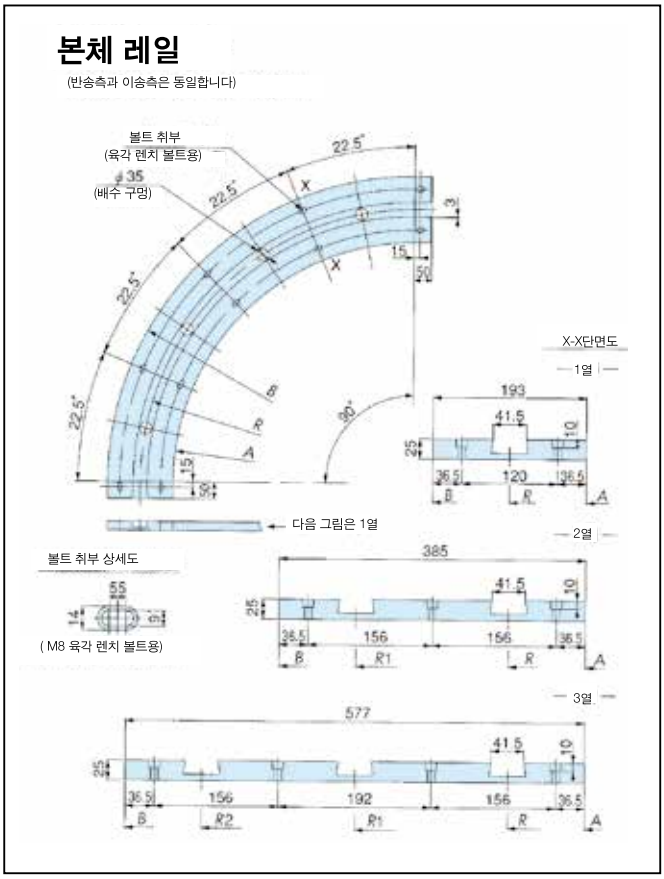

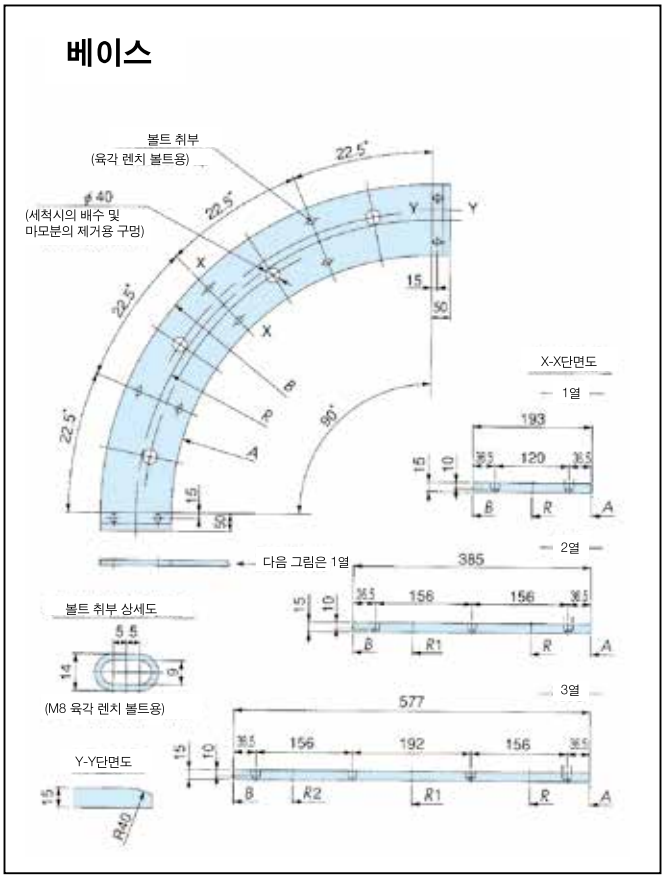

●형번 및 각 부분 치수

1열

세트 형번	본체 레일 형번	베이스 형번	R	A	B
PR-TTUP1905R600P1S	PR-TTUP1905R600P1R	PR-TTUP1905R600P1B	R600	R503.5	R696.5
PR-TTUP1905R700P1S	PR-TTUP1905R700P1R	PR-TTUP1905R700P1B	R700	R603.5	R796.5
PR-TTUP1905R800P1S	PR-TTUP1905R800P1R	PR-TTUP1905R800P1B	R800	R703.5	R896.5
PR-TTUP1905R900P1S	PR-TTUP1905R900P1R	PR-TTUP1905R900P1B	R900	R803.5	R996.5
PR-TTUP1905R1000P1S	PR-TTUP1905R1000P1R	PR-TTUP1905R1000P1B	R1000	R903.5	R1096.5

1 번째 체인의 가로 굴곡 반경 R
2 번째 체인의 가로 굴곡 반경 R1
3 번째 체인의 가로 굴곡 반경 R2
레일의 안쪽 둘레 A
레일의 바깥 둘레 B

2열

세트 형번	본체 레일 형번	베이스 형번	R	R1	A	B
PR-TTUP1905R600P2S	PR-TTUP1905R600P2R	PR-TTUP1905R600P2B	R600	R792	R503.5	R888.5
PR-TTUP1905R700P2S	PR-TTUP1905R700P2R	PR-TTUP1905R700P2B	R700	R892	R603.5	R988.5
PR-TTUP1905R800P2S	PR-TTUP1905R800P2R	PR-TTUP1905R800P2B	R800	R992	R703.5	R1088.5
PR-TTUP1905R900P2S	PR-TTUP1905R900P2R	PR-TTUP1905R900P2B	R900	R1092	R803.5	R1188.5
PR-TTUP1905R1000P2S	PR-TTUP1905R1000P2R	PR-TTUP1905R1000P2B	R1000	R1192	R903.5	R1288.5

3열

세트 형번	본체 레일 형번	베이스 형번	R	R1	R2	A	B
PR-TTUP1905R600P3S	PR-TTUP1905R600P3R	PR-TTUP1905R600P3B	R600	R792	R984	R503.5	R1080.5
PR-TTUP1905R700P3S	PR-TTUP1905R700P3R	PR-TTUP1905R700P3B	R700	R892	R1084	R603.5	R1180.5
PR-TTUP1905R800P3S	PR-TTUP1905R800P3R	PR-TTUP1905R800P3B	R800	R992	R1184	R703.5	R1230.5
PR-TTUP1905R900P3S	PR-TTUP1905R900P3R	PR-TTUP1905R900P3B	R900	R1092	R1284	R803.5	R1380.5
PR-TTUP1905R1000P3S	PR-TTUP1905R1000P3R	PR-TTUP1905R1000P3B	R1000	R1192	R1384	R903.5	R1480.5

주) 1 . 세트 : 본체 레일 1개와 베이스 1개의 조합을 나타냅니다.
2 . 상기 형번은 재질 : P레일을 나타내고 있습니다. PMW레일, M레일에서도 제작 가능합니다.
3 . 형태가 큰 경우 45° 분할 타입입니다.
4 . 윤활이 없는 조건 아래에서 180° 이상의 곡선 플라스틱 레일의 사용은 문제가 발생할 수 있습니다.

상기 이외의 체인의 가로 굴곡 반경 , 열 수 , 재질 차이 등도 요청에 응하여 제작합니다 .

TPU826용 커브드 플라스틱 레일

적용 체인 TPU826-T, TPU826P-T, TPUM826-T (TPU-LH, TPUT-LH, TP-880TAB, TPU-USR에는 사용할 수 없습니다.)

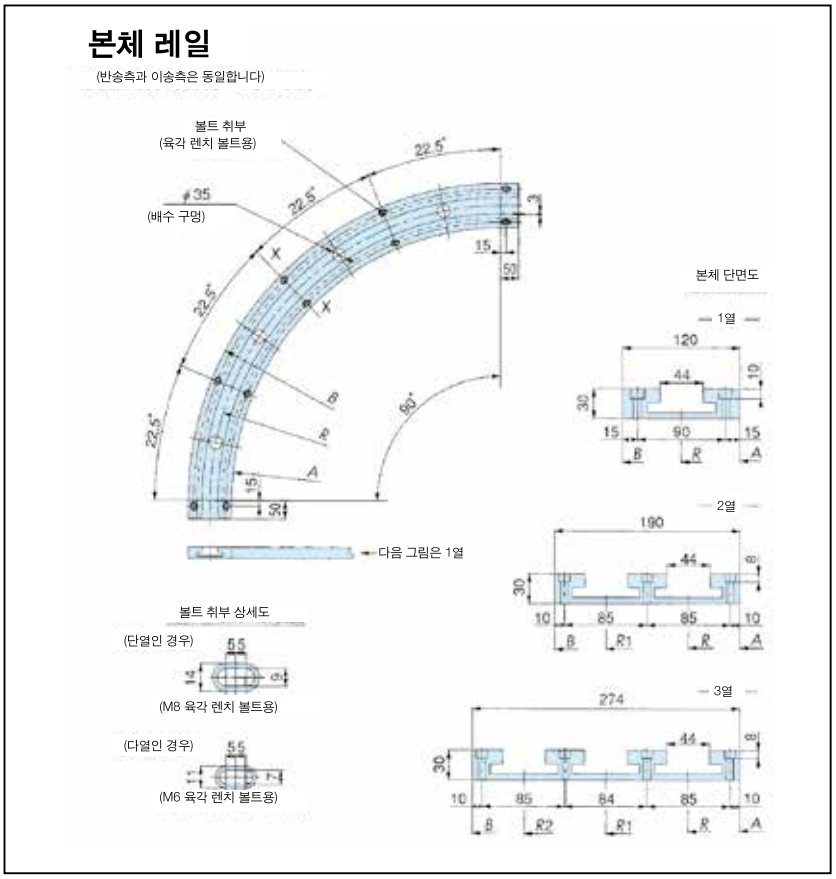

※ TPU · TPUM 형에는 베이스가 불필요합니다.
본체 레일을 반송측, 반환측에 사용합니다.

●형번 및 각 부분 치수

1열

세트 형번	본체 레일 형번	R	A	B
PR-TPU826R500P1S	PR-TPU826R500P1R	R500	R440	R560
PR-TPU826R600P1S	PR-TPU826R600P1R	R600	R540	R660
PR-TPU826R700P1S	PR-TPU826R700P1R	R700	R640	R760
PR-TPU826R800P1S	PR-TPU826R800P1R	R800	R740	R860
PR-TPU826R900P1S	PR-TPU826R900P1R	R900	R840	R960
PR-TPU826R1000P1S	PR-TPU826R1000P1R	R1000	R940	R1060

1 번째 체인의 가로 굴곡 반경 R
2 번째 체인의 가로 굴곡 반경 R1
3 번째 체인의 가로 굴곡 반경 R2
레일의 안쪽 둘레 A
레일의 바깥 둘레 B

2열

세트 형번	본체 레일 형번	R	R1	A	B
PR-TPU826R500P2S	PR-TPU826R500P2R	R500	R584	R447	R637
PR-TPU826R600P2S	PR-TPU826R600P2R	R600	R684	R547	R737
PR-TPU826R700P2S	PR-TPU826R700P2R	R700	R784	R647	R837
PR-TPU826R800P2S	PR-TPU826R800P2R	R800	R884	R747	R937
PR-TPU826R900P2S	PR-TPU826R900P2R	R900	R984	R847	R1037
PR-TPU826R1000P2S	PR-TPU826R1000P2R	R1000	R1084	R947	R1137

3열

세트 형번	본체 레일 형번	R	R1	R2	A	B
PR-TPU826R500P3S	PR-TPU826R500P3R	R500	R584	R668	R447	R721
PR-TPU826R600P3S	PR-TPU826R600P3R	R600	R684	R768	R547	R821
PR-TPU826R700P3S	PR-TPU826R700P3R	R700	R784	R868	R647	R921
PR-TPU826R800P3S	PR-TPU826R800P3R	R800	R884	R968	R747	R1021
PR-TPU826R900P3S	PR-TPU826R900P3R	R900	R984	R1068	R847	R1121
PR-TPU826R1000P3S	PR-TPU826R1000P3R	R1000	R1084	R1168	R947	R1221

주) 1. 세트 : 본체 레일 2개의 조합을 나타냅니다.
2. 상기 형번은 재질 : P레일을 나타내고 있습니다. PMW레일, M레일에서도 제작 가능 합니다.
3. 윤활이 없는 조건 하에서 180° 이상의 곡선 플라스틱 레일의 사용은 문제가 발생할 수 있습니다.

상기 이외의 체인의 가로 굴곡 반경, 열 수, 재질 차이 등도 요청에 응하여 제작합니다.

TNU826P용 커브드 플라스틱 레일

적용 체인 TNU826P

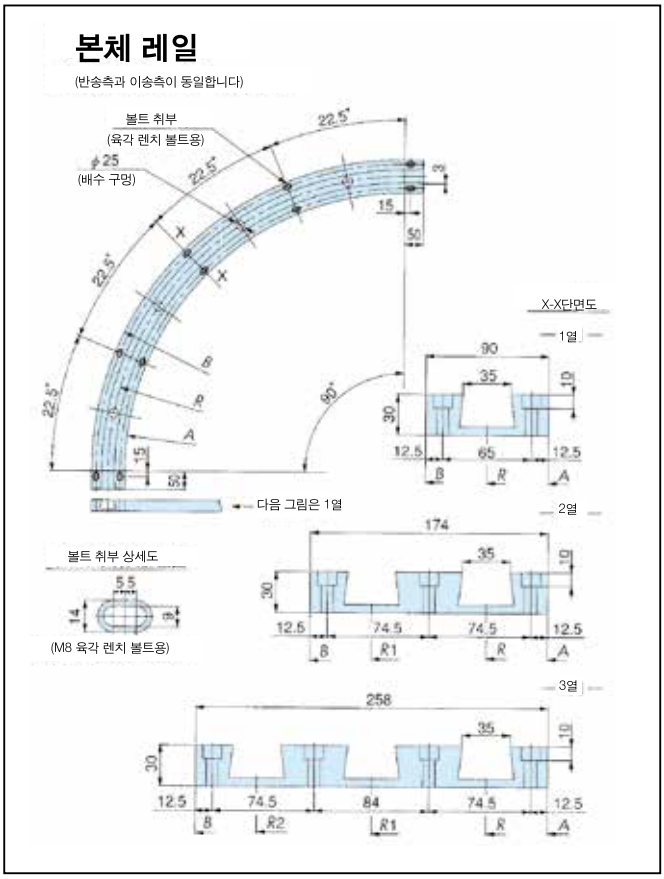

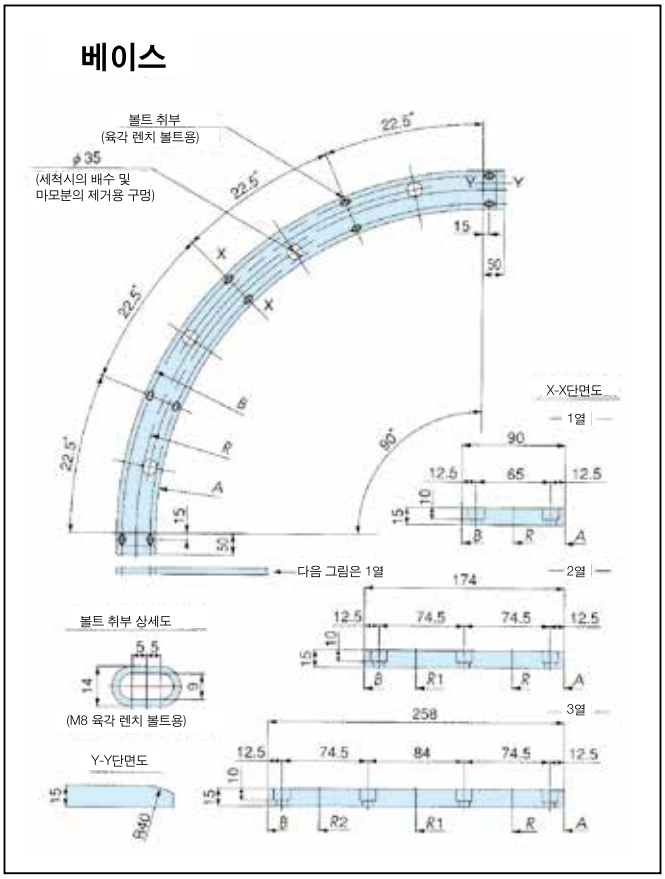

●형번 및 각 부분 치수

1열

세트 형번	본체 레일 형번	베이스 형번	R	A	B
PR-TNU826R500P1S	PR-TNU826R500P1R	PR-TNU826R500P1B	R500	R455	R545
PR-TNU826R600P1S	PR-TNU826R600P1R	PR-TNU826R600P1B	R600	R555	R645
PR-TNU826R700P1S	PR-TNU826R700P1R	PR-TNU826R700P1B	R700	R655	R745
PR-TNU826R800P1S	PR-TNU826R800P1R	PR-TNU826R800P1B	R800	R755	R845
PR-TNU826R900P1S	PR-TNU826R900P1R	PR-TNU826R900P1B	R900	R855	R945
PR-TNU826R1000P1S	PR-TNU826R1000P1R	PR-TNU826R1000P1B	R1000	R955	R1045

1 번째 체인의 가로 굴곡 반경 R
2 번째 체인의 가로 굴곡 반경 R1
3 번째 체인의 가로 굴곡 반경 R2
레일의 안쪽 둘레 A
레일의 바깥 둘레 B

2열

세트 형번	본체 레일 형번	베이스 형번	R	R1	A	B
PR-TNU826R500P2S	PR-TNU826R500P2R	PR-TNU826R500P2B	R500	R584	R455	R629
PR-TNU826R600P2S	PR-TNU826R600P2R	PR-TNU826R600P2B	R600	R684	R555	R729
PR-TNU826R700P2S	PR-TNU826R700P2R	PR-TNU826R700P2B	R700	R784	R655	R829
PR-TNU826R800P2S	PR-TNU826R800P2R	PR-TNU826R800P2B	R800	R884	R755	R929
PR-TNU826R900P2S	PR-TNU826R900P2R	PR-TNU826R900P2B	R900	R984	R855	R1029
PR-TNU826R1000P2S	PR-TNU826R1000P2R	PR-TNU826R1000P2B	R1000	R1084	R955	R1129

3열

세트 형번	본체 레일 형번	베이스 형번	R	R1	R2	A	B
PR-TNU826R500P3S	PR-TNU826R500P3R	PR-TNU826R500P3B	R500	R584	R668	R455	R713
PR-TNU826R600P3S	PR-TNU826R600P3R	PR-TNU826R600P3B	R600	R684	R768	R555	R813
PR-TNU826R700P3S	PR-TNU826R700P3R	PR-TNU826R700P3B	R700	R784	R868	R655	R913
PR-TNU826R800P3S	PR-TNU826R800P3R	PR-TNU826R800P3B	R800	R884	R968	R755	R1013
PR-TNU826R900P3S	PR-TNU826R900P3R	PR-TNU826R900P3B	R900	R984	R1068	R855	R1113
PR-TNU826R1000P3S	PR-TNU826R1000P3R	PR-TNU826R1000P3B	R1000	R1084	R1168	R955	R1213

주) 1 . 세트 : 본체 레일 2개와 베이스 1개의 조합을 나타냅니다.
2 . 상기 형번은 재질 : P레일을 나타내고 있습니다. PMW레일, M레일에서도 제작 가능 합니다.
3 . 윤활이 없는 조건 하에서 180° 이상의 곡선 플라스틱 레일의 사용은 문제가 발생할 수 있습니다.

상기 이외의 체인의 가로 굴곡 반경 , 열 수 , 재질 차이 등도 요청에 응하여 제작합니다 .

TNU1143P용 커브드 플라스틱 레일

사용 체인	TNU1143P

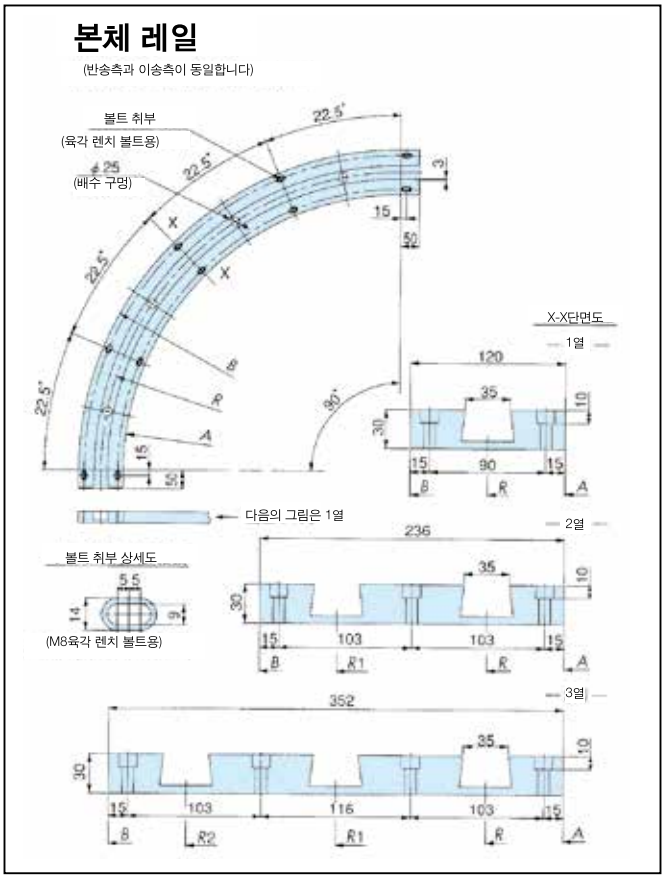

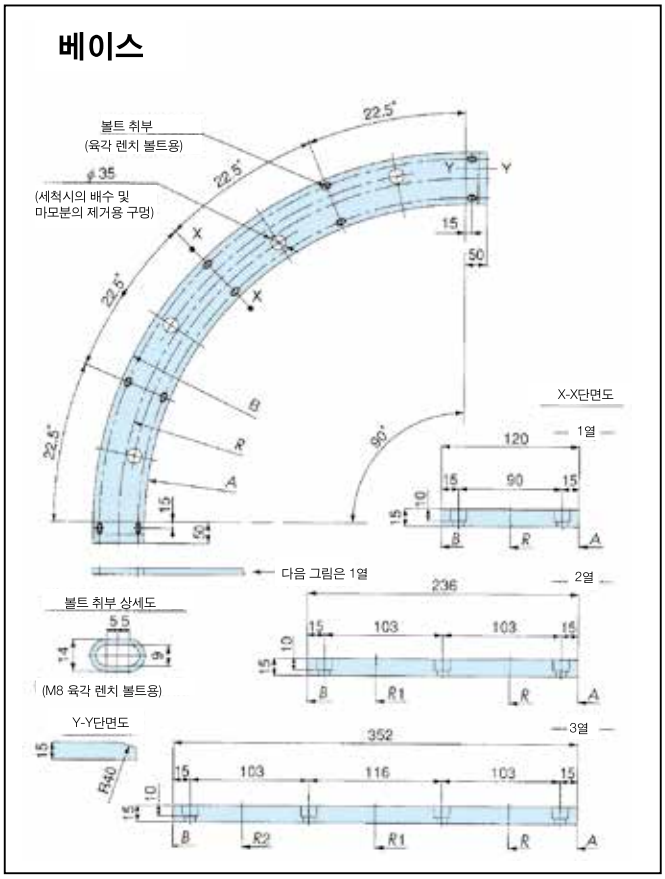

● 형번 및 각 부분 치수

1열

세트 형번	본체 레일 형번	베이스 형번	*R*	*A*	*B*
PR-TNU1143R500P1S	PR-TNU1143R500P1R	PR-TNU1143R500P1B	R500	R440	R560
PR-TNU1143R600P1S	PR-TNU1143R600P1R	PR-TNU1143R600P1B	R600	R540	R660
PR-TNU1143R700P1S	PR-TNU1143R700P1R	PR-TNU1143R700P1B	R700	R640	R760
PR-TNU1143R800P1S	PR-TNU1143R800P1R	PR-TNU1143R800P1B	R800	R740	R860
PR-TNU1143R900P1S	PR-TNU1143R900P1R	PR-TNU1143R900P1B	R900	R840	R960
PR-TNU1143R1000P1S	PR-TNU1143R1000P1R	PR-TNU1143R1000P1B	R1000	R940	R1060

1 번째 체인의 가로 굴곡 반경 R
2 번째 체인의 가로 굴곡 반경 R1
3 번째 체인의 가로 굴곡 반경 R2
레일의 안쪽 둘레 A
레일의 바깥 둘레 B

2열

세트 형번	본체 레일 형번	베이스 형번	*R*	*R1*	*A*	*B*
PR-TNU1143R500P2S	PR-TNU1143R500P2R	PR-TNU1143R500P2B	R500	R616	R440	R676
PR-TNU1143R600P2S	PR-TNU1143R600P2R	PR-TNU1143R600P2B	R600	R716	R540	R776
PR-TNU1143R700P2S	PR-TNU1143R700P2R	PR-TNU1143R700P2B	R700	R816	R640	R876
PR-TNU1143R800P2S	PR-TNU1143R800P2R	PR-TNU1143R800P2B	R800	R916	R740	R976
PR-TNU1143R900P2S	PR-TNU1143R900P2R	PR-TNU1143R900P2B	R900	R1016	R840	R1076
PR-TNU1143R1000P2S	PR-TNU1143R1000P2R	PR-TNU1143R1000P2B	R1000	R1116	R940	R1176

3열

세트 형번	본체 레일 형번	베이스 형번	*R*	*R1*	*R2*	*A*	*B*
PR-TNU1143R500P3S	PR-TNU1143R500P3R	PR-TNU1143R500P3B	R500	R616	R732	R440	R792
PR-TNU1143R600P3S	PR-TNU1143R600P3R	PR-TNU1143R600P3B	R600	R716	R832	R540	R892
PR-TNU1143R700P3S	PR-TNU1143R700P3R	PR-TNU1143R700P3B	R700	R816	R932	R640	R992
PR-TNU1143R800P3S	PR-TNU1143R800P3R	PR-TNU1143R800P3B	R800	R916	R1032	R740	R1092
PR-TNU1143R900P3S	PR-TNU1143R900P3R	PR-TNU1143R900P3B	R900	R1016	R1132	R840	R1192
PR-TNU1143R1000P3S	PR-TNU1143R1000P3R	PR-TNU1143R1000P3B	R1000	R1116	R1232	R940	R1292

주) 1 . 세트 : 본체 레일 2개와 베이스 1개의 조합을 나타냅니다.
2 . 상기 형번은 재질 : P레일을 나타내고 있습니다. PMW레일, M레일에서도 제작 가능 합니다.
3 . 윤활이 없는 조건 하에서 180° 이상의 곡선 플라스틱 레일의 사용은 문제가 발생할 수 있습니다.

상기 이외의 체인의 가로 굴곡 반경, 열 수, 재질 차이 등도 요청에 응하여 제작합니다.

TNU1270P용 커브드 플라스틱 레일

적용 체인 TNU1270P

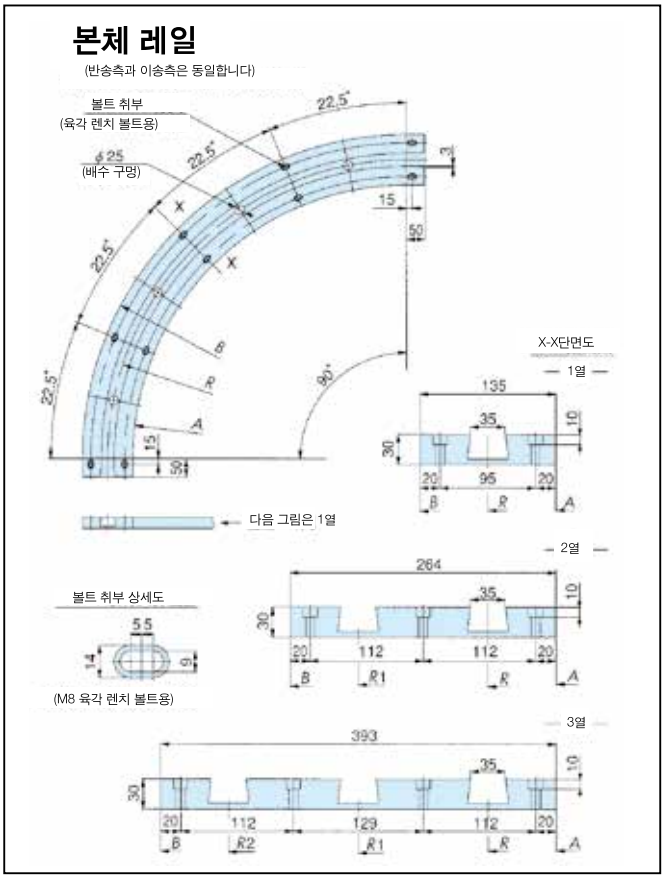

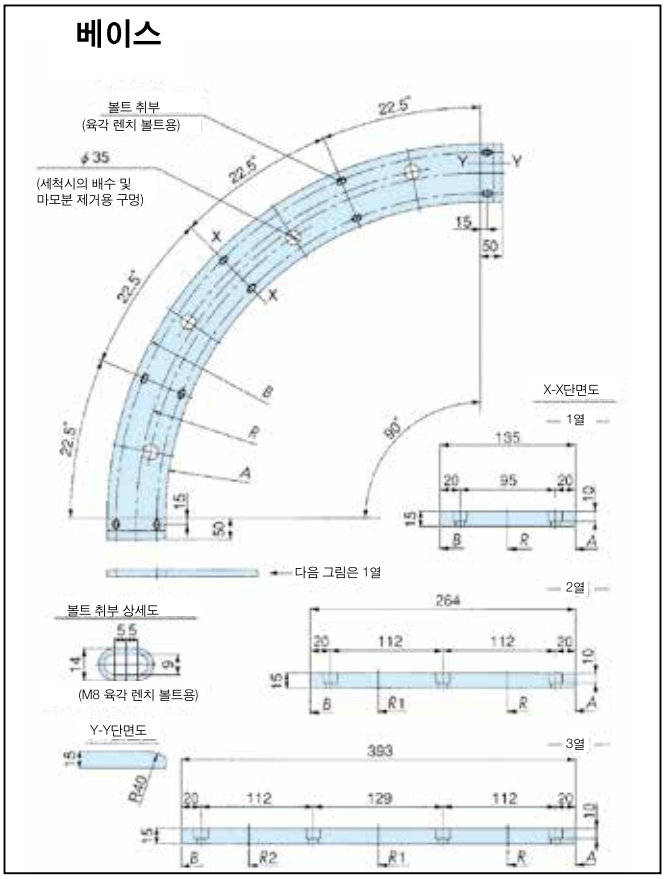

●형번 및 각 부분 치수

1열

세트 형번	본체 레일 형번	베이스 형번	R	A	B
PR-TNU1270R500P1S	PR-TNU1270R500P1R	PR-TNU1270R500P1B	R500	R432.5	R567.5
PR-TNU1270R600P1S	PR-TNU1270R600P1R	PR-TNU1270R600P1B	R600	R532.5	R667.5
PR-TNU1270R700P1S	PR-TNU1270R700P1R	PR-TNU1270R700P1B	R700	R632.5	R767.5
PR-TNU1270R800P1S	PR-TNU1270R800P1R	PR-TNU1270R800P1B	R800	R732.5	R867.5
PR-TNU1270R900P1S	PR-TNU1270R900P1R	PR-TNU1270R900P1B	R900	R832.5	R967.5
PR-TNU1270R1000P1S	PR-TNU1270R1000P1R	PR-TNU1270R1000P1B	R1000	R932.5	R1067.5

1 번째 체인의 가로 굴곡 반경 R
2 번째 체인의 가로 굴곡 반경 R1
3 번째 체인의 가로 굴곡 반경 R2
레일의 안쪽 둘레 A
레일의 바깥 둘레 B

2열

세트 형번	본체 레일 형번	베이스 형번	R	R1	A	B
PR-TNU1270R500P2S	PR-TNU1270R500P2R	PR-TNU1270R500P2B	R500	R629	R432.5	R696.5
PR-TNU1270R600P2S	PR-TNU1270R600P2R	PR-TNU1270R600P2B	R600	R729	R532.5	R796.5
PR-TNU1270R700P2S	PR-TNU1270R700P2R	PR-TNU1270R700P2B	R700	R829	R632.5	R896.5
PR-TNU1270R800P2S	PR-TNU1270R800P2R	PR-TNU1270R800P2B	R800	R929	R732.5	R996.5
PR-TNU1270R900P2S	PR-TNU1270R900P2R	PR-TNU1270R900P2B	R900	R1029	R832.5	R1096.5
PR-TNU1270R1000P2S	PR-TNU1270R1000P2R	PR-TNU1270R1000P2B	R1000	R1129	R932.5	R1196.5

3열

세트 형번	본체 레일 형번	베이스 형번	R	R1	R2	A	B
PR-TNU1270R500P3S	PR-TNU1270R500P3R	PR-TNU1270R500P3B	R500	R629	R758	R432.5	R825.5
PR-TNU1270R600P3S	PR-TNU1270R600P3R	PR-TNU1270R600P3B	R600	R729	R858	R532.5	R925.5
PR-TNU1270R700P3S	PR-TNU1270R700P3R	PR-TNU1270R700P3B	R700	R829	R958	R632.5	R1025.5
PR-TNU1270R800P3S	PR-TNU1270R800P3R	PR-TNU1270R800P3B	R800	R929	R1058	R732.5	R1125.5
PR-TNU1270R900P3S	PR-TNU1270R900P3R	PR-TNU1270R900P3B	R900	R1029	R1158	R832.5	R1225.5
PR-TNU1270R1000P3S	PR-TNU1270R1000P3R	PR-TNU1270R1000P3B	R1000	R1129	R1258	R932.5	R1325.5

주) 1 . 세트 : 본체 레일 2개와 베이스 1개의 조합을 나타냅니다.
2 . 상기 형번은 재질 : P레일을 나타내고 있습니다. PMW레일, M레일에서도 제작 가능 합니다.
3 . 윤활이 없는 조건 하에서 180° 이상의 곡선 플라스틱 레일의 사용은 문제가 발생할 수 있습니다.

상기 이외의 체인의 가로 굴곡 반경, 열 수, 재질 차이 등도 요청에 응하여 제작합니다.

TTKU826용 커브드 플라스틱 레일

적용 체인 TTKU826

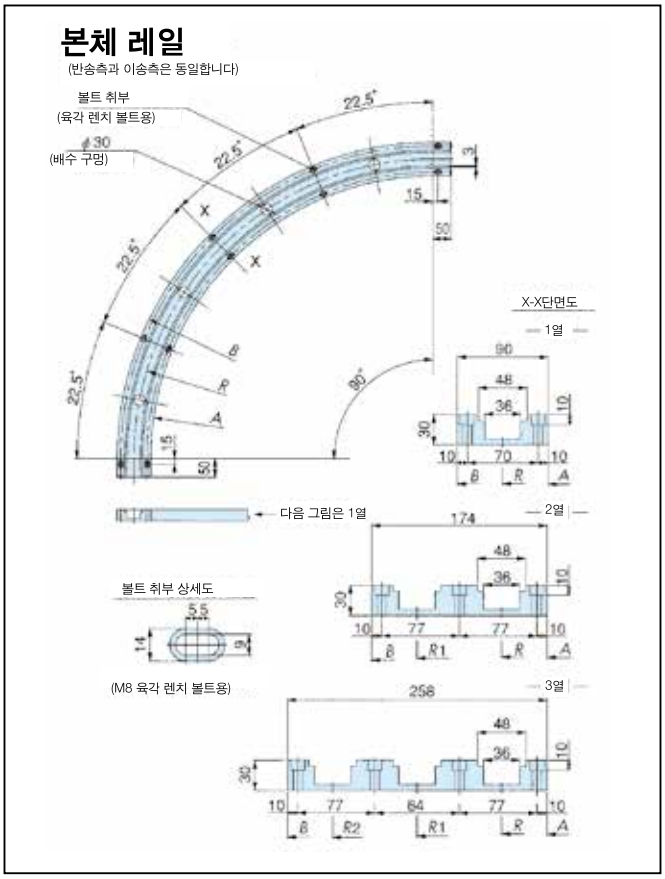

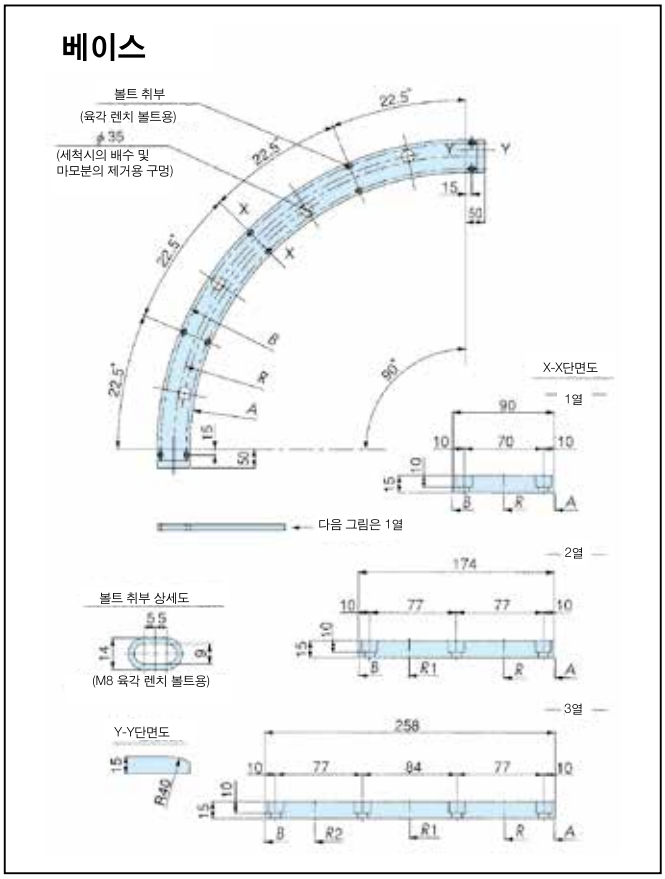

●형번 및 각 부분 치수

1열

세트 형번	본체 레일 형번	베이스 형번	R	A	B
PR-TTKU826R500P1S	PR-TTKU826R500P1R	PR-TTKU826R500P1B	R500	R455	R545
PR-TTKU826R600P1S	PR-TTKU826R600P1R	PR-TTKU826R600P1B	R600	R555	R645
PR-TTKU826R700P1S	PR-TTKU826R700P1R	PR-TTKU826R700P1B	R700	R655	R745
PR-TTKU826R800P1S	PR-TTKU826R800P1R	PR-TTKU826R800P1B	R800	R755	R845
PR-TTKU826R900P1S	PR-TTKU826R900P1R	PR-TTKU826R900P1B	R900	R855	R945
PR-TTKU826R1000P1S	PR-TTKU826R1000P1R	PR-TTKU826R1000P1B	R1000	R955	R1045

1 번째 체인의 가로 굴곡 반경 R
2 번째 체인의 가로 굴곡 반경 R1
3 번째 체인의 가로 굴곡 반경 R2
레일의 안쪽 둘레 A
레일의 바깥 둘레 B

2열

세트 형번	본체 레일 형번	베이스 형번	R	R1	A	B
PR-TTKU826R500P2S	PR-TTKU826R500P2R	PR-TTKU826R500P2B	R500	R584	R455	R629
PR-TTKU826R600P2S	PR-TTKU826R600P2R	PR-TTKU826R600P2B	R600	R684	R555	R729
PR-TTKU826R700P2S	PR-TTKU826R700P2R	PR-TTKU826R700P2B	R700	R784	R655	R829
PR-TTKU826R800P2S	PR-TTKU826R800P2R	PR-TTKU826R800P2B	R800	R884	R755	R929
PR-TTKU826R900P2S	PR-TTKU826R900P2R	PR-TTKU826R900P2B	R900	R984	R855	R1029
PR-TTKU826R1000P2S	PR-TTKU826R1000P2R	PR-TTKU826R1000P2B	R1000	R1084	R955	R1129

3열

세트 형번	본체 레일 형번	베이스 형번	R	R1	R2	A	B
PR-TTKU826R500P3S	PR-TTKU826R500P3R	PR-TTKU826R500P3B	R500	R584	R668	R455	R713
PR-TTKU826R600P3S	PR-TTKU826R600P3R	PR-TTKU826R600P3B	R600	R684	R768	R555	R813
PR-TTKU826R700P3S	PR-TTKU826R700P3R	PR-TTKU826R700P3B	R700	R784	R868	R655	R913
PR-TTKU826R800P3S	PR-TTKU826R800P3R	PR-TTKU826R800P3B	R800	R884	R968	R755	R1013
PR-TTKU826R900P3S	PR-TTKU826R900P3R	PR-TTKU826R900P3B	R900	R984	R1068	R855	R1113
PR-TTKU826R1000P3S	PR-TTKU826R1000P3R	PR-TTKU826R1000P3B	R1000	R1084	R1168	R955	R1213

주) 1 . 세트 : 본체 레일 2개와 베이스 1개의 조합을 나타냅니다.
2 . 상기 형번은 재질 : P레일을 나타내고 있습니다. PMW레일, M레일에서도 제작 가능 합니다.
3 . 윤활이 없는 조건 하에서 180° 이상의 곡선 플라스틱 레일의 사용은 문제가 발생할 수 있습니다.

상기 이외의 체인의 가로 굴곡 반경, 열 수, 재질 차이 등도 요청에 응하여 제작합니다.

TRU826용 커브드 플라스틱 레일

적용 체인 TRU826-T

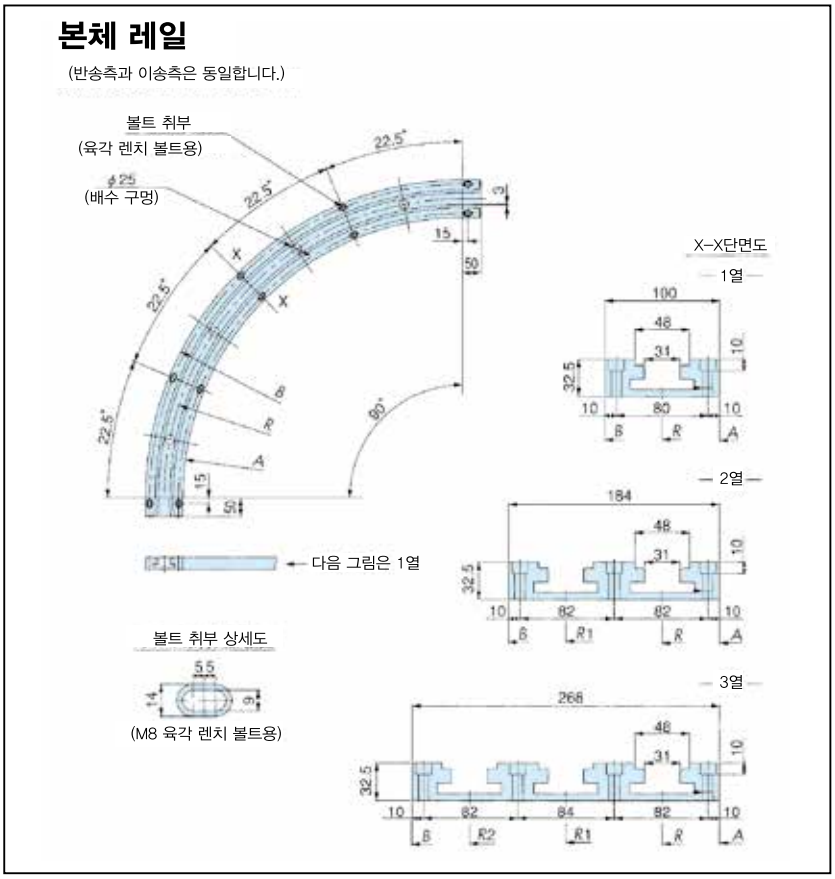

※ TRU826 형에는 베이스가 불필요합니다.

●형번 및 각 부분 치수

1열

세트 형번	본체 레일 형번	R	A	B
PR-TRU826R500P1S	PR-TRU826R500P1R	R500	R450	R550
PR-TRU826R600P1S	PR-TRU826R600P1R	R600	R550	R650
PR-TRU826R700P1S	PR-TRU826R700P1R	R700	R650	R750
PR-TRU826R800P1S	PR-TRU826R800P1R	R800	R750	R850
PR-TRU826R900P1S	PR-TRU826R900P1R	R900	R850	R950
PR-TRU826R1000P1S	PR-TRU826R1000P1R	R1000	R950	R1050

1 번째 체인의 가로 굴곡 반경 R
2 번째 체인의 가로 굴곡 반경 R1
3 번째 체인의 가로 굴곡 반경 R2
레일의 안쪽 둘레 A
레일의 바깥 둘레 B

2열

세트 형번	본체 레일 형번	R	R1	A	B
PR-TRU826R500P2S	PR-TRU826R500P2R	R500	R584	R450	R634
PR-TRU826R600P2S	PR-TRU826R600P2R	R600	R684	R550	R734
PR-TRU826R700P2S	PR-TRU826R700P2R	R700	R784	R650	R834
PR-TRU826R800P2S	PR-TRU826R800P2R	R800	R884	R750	R934
PR-TRU826R900P2S	PR-TRU826R900P2R	R900	R984	R850	R1034
PR-TRU826R1000P2S	PR-TRU826R1000P2R	R1000	R1094	R950	R1134

3열

세트 형번	본체 레일 형번	R	R1	R2	A	B
PR-TRU826R500P3S	PR-TRU826R500P3R	R500	R584	R668	R450	R718
PR-TRU826R600P3S	PR-TRU826R600P3R	R600	R684	R768	R550	R818
PR-TRU826R700P3S	PR-TRU826R700P3R	R700	R784	R868	R650	R918
PR-TRU826R800P3S	PR-TRU826R800P3R	R800	R884	R968	R750	R1018
PR-TRU826R900P3S	PR-TRU826R900P3R	R900	R984	R1068	R850	R1118
PR-TRU826R1000P3S	PR-TRU826R1000P3R	R1000	R1084	R1168	R950	R1218

주) 1. 세트 : 본체 레일 2개의 조합을 나타냅니다.
2. 상기 형번은 재질 : P레일을 나타내고 있습니다. PMW레일, M레일에서도 제작 가능 합니다.
3. 윤활이 없는 조건 하에서 180° 이상의 곡선 플라스틱 레일의 사용은 문제가 발생할 수 있습니다.

상기 이외의 체인의 가로 굴곡 반경, 열 수, 재질 차이 등도 요청에 응하여 제작합니다.

TPUS1143, TPUS953-LBP용 커브드 플라스틱 레일

적용 체인 TPUS1143-T-LFB, TPUS953-T-LBP

본체 레일
(반송측과 이송측이 동일합니다.)

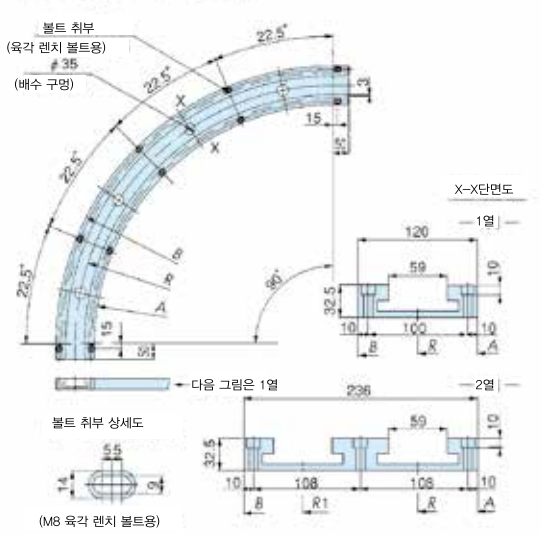

※베이스는 불필요합니다.

● 형번 및 각 부분 치수

1열

세트 형번	본체 레일 형번	R	A	B
PR-TPUS1143R610P1S	PR-TPUS1143R610P1R	R610	R550	R670
PR-TPUS1143R700P1S	PR-TPUS1143R700P1R	R700	R640	R760
PR-TPUS1143R800P1S	PR-TPUS1143R800P1R	R800	R740	R860
PR-TPUS1143R900P1S	PR-TPUS1143R900P1R	R900	R840	R960
PR-TPUS1143R1000P1S	PR-TPUS1143R1000P1R	R1000	R940	R1060

2열

세트 형번	본체 레일 형번	R	R1	A	B
PR-TPUS1143R610P2S	PR-TPUS1143R610P2R	R610	R726	R550	R786
PR-TPUS1143R700P2S	PR-TPUS1143R700P2R	R700	R816	R640	R876
PR-TPUS1143R800P2S	PR-TPUS1143R800P2R	R800	R916	R740	R976
PR-TPUS1143R900P2S	PR-TPUS1143R900P2R	R900	R1016	R840	R1076
PR-TPUS1143R1000P2S	PR-TPUS1143R1000P2R	R1000	R1116	R940	R1176

1 번째 체인의 가로 굴곡 반경 R
2 번째 체인의 가로 굴곡 반경 R1
3 번째 체인의 가로 굴곡 반경 R2
레일의 안쪽둘레 A
레일의 바깥 둘레 B

주) 1 . 세트 : 본체 레일 2개의 조합을 나타냅니다.
2 . 상기 형번은 재질 : P레일을 나타내고 있습니다. PMW레일, M레일에서도 제작 가능 합니다.
3 . 윤활이 없는 조건 하에서 180° 이상의 곡선 플라스틱 레일의 사용은 문제가 발생할 수 있습니다.

TPUS1905용 커브드 플라스틱 레일

적용 체인 TPUS1905-T-LFB

본체 레일
(반송측과 이송측은 동일합니다.)

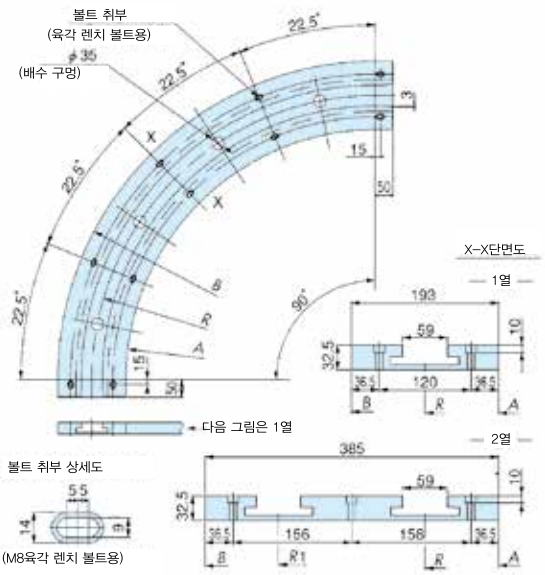

※베이스는 불필요 합니다.

● 형번 및 각 부분 치수

1열

세트 형번	본체 레일 형번	R	A	B
PR-TPUS1905R610P1S	PR-TPUS1905R610P1R	R610	R513.5	R706.5
PR-TPUS1905R700P1S	PR-TPUS1905R700P1R	R700	R603.5	R796.5
PR-TPUS1905R800P1S	PR-TPUS1905R800P1R	R800	R703.5	R896.5
PR-TPUS1905R900P1S	PR-TPUS1905R900P1R	R900	R803.5	R996.5
PR-TPUS1905R1000P1S	PR-TPUS1905R1000P1R	R1000	R903.5	R1096.5

2열

세트 형번	본체 레일 형번	R	R1	A	B
PR-TPUS1905R610P2S	PR-TPUS1905R610P2R	R610	R802	R513.5	R898.5
PR-TPUS1905R700P2S	PR-TPUS1905R700P2R	R700	R892	R603.5	R988.5
PR-TPUS1905R800P2S	PR-TPUS1905R800P2R	R800	R992	R703.5	R1088.5
PR-TPUS1905R900P2S	PR-TPUS1905R900P2R	R900	R1092	R803.5	R1188.5
PR-TPUS1905R1000P2S	PR-TPUS1905R1000P2R	R1000	R1192	R903.5	R1288.5

3열

세트 형번	본체 레일 형번	R	R1	R2	A	B
PR-TPUS1905R610P3S	PR-TPUS1905R610P3R	R610	R802	R994	R513.5	R1090.5
PR-TPUS1905R700P3S	PR-TPUS1905R700P3R	R700	R892	R1084	R603.5	R1180.5
PR-TPUS1905R800P3S	PR-TPUS1905R800P3R	R800	R992	R1184	R703.5	R1280.5
* PR-TPUS1905R900P3S	PR-TPUS1905R900P3R	R900	R1092	R1284	R803.5	R1380.5
* PR-TPUS1905R1000P3S	PR-TPUS1905R1000P3R	R1000	R1192	R1384	R903.5	R1480.5

1 번째 체인의 가로 굴곡 반경 R
2 번째 체인의 가로 굴곡 반경 R1
3 번째 체인의 가로 굴곡 반경 R2
레일의 안쪽둘레 A
레일의 바깥 둘레 B

주) 1. 세트 : 본체 레일 2개의 조합을 나타냅니다.
2. 상기 형번은 재질 : P레일을 나타내고 있습니다. PMW 레일, M 레일에서도 제작 가능합니다.
3. 형태가 큰 경우 (*마크가 있는 것), 45° 분할 타입입니다.
4. 윤활이 없는 조건 하에서 180° 이상의 곡선 플라스틱 레일의 사용은 문제가 발생할 수 있습니다.

상기 이외의 체인의 가로 굴곡 반경, 열 수, 재질 차이 등도 요청에 응하여 제작합니다.

RSP60-CU용 커브드 플라스틱 레일

적용 체인 RSP60-CU, RSP60P-CU

본체 레일 (반송측과 이송측은 동일합니다.)

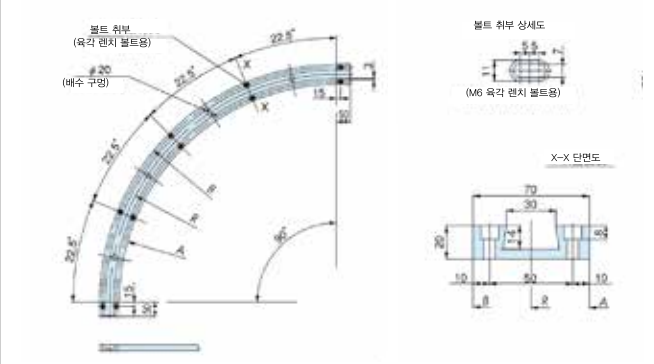

베이스

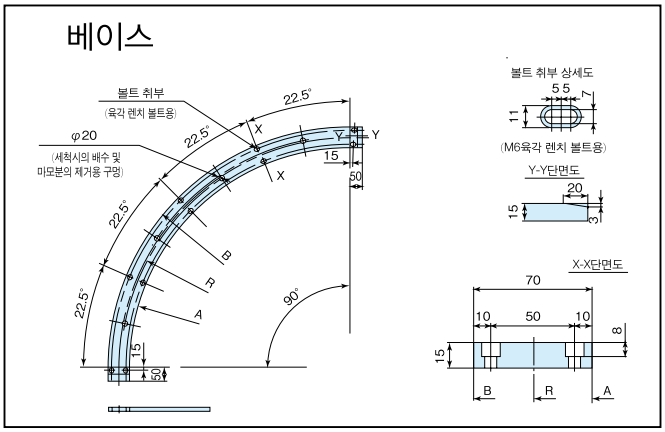

● 형번 및 각 부분 치수

체인의 가로 굴곡 반경 R · 레일의 안쪽 둘레 A · 레일의 바깥 둘레 B

세트 형번	본체 레일 형번	베이스 형번	R	A	B
PR-RSP60R600P1S	PR-RSP60R600P1R	PR-RSP60R600P1B	R600	R565	R635
PR-RSP60R700P1S	PR-RSP60R700P1R	PR-RSP60R700P1B	R700	R665	R735
PR-RSP60R800P1S	PR-RSP60R800P1R	PR-RSP60R800P1B	R800	R765	R835
PR-RSP60R900P1S	PR-RSP60R900P1R	PR-RSP60R900P1B	R900	R865	R935
PR-RSP60R1000P1S	PR-RSP60R1000P1R	PR-RSP60R1000P1B	R1000	R965	R1035

주) 1. 세트 : 본체 레일 2개와 베이스 1개의 조합을 나타냅니다.
2. 상기 형번은 재질 : P레일을 나타냅니다. PMW레일, M레일에서도 제작 가능 합니다.
3. 윤활이 없는 조건 하에서 180° 이상의 곡선 플라스틱 레일의 사용은 문제가 발생할 경우가 있습니다.

상기 이외의 체인의 가로 굴곡 반경, 열 수, 재질 차이 등도 요청에 응하여 제작합니다.

RSP60-CU-2용 커브드 플라스틱 레일

적용 체인 RSP60-CU-2

본체 레일 (반송측과 이송측은 동일합니다.)

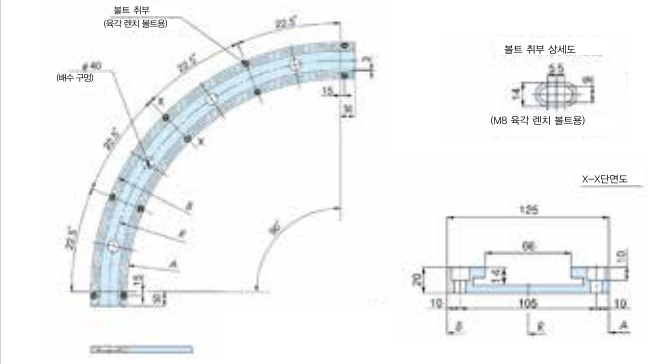

베이스

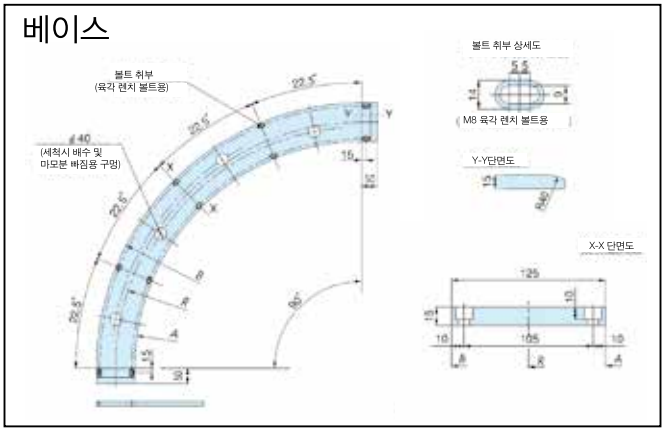

●형번 및 각 부품 치수

체인의 가로 굴곡 반경 R · 레일의 안쪽 둘레 A · 레일의 바깥 둘레 B

세트 형번	본체 레일 형번	베이스 형번	R	A	B
PR-RSP60-2R600P1S	PR-RSP60-2R600P1R	PR-RSP60-2R600P1B	R600	R537.5	R662.5
PR-RSP60-2R700P1S	PR-RSP60-2R700P1R	PR-RSP60-2R700P1B	R700	R637.5	R762.5
PR-RSP60-2R800P1S	PR-RSP60-2R800P1R	PR-RSP60-2R800P1B	R800	R737.5	R862.5
PR-RSP60-2R900P1S	PR-RSP60-2R900P1R	PR-RSP60-2R900P1B	R900	R837.5	R962.5
PR-RSP60-2R1000P1S	PR-RSP60-2R1000P1R	PR-RSP60-2R1000P1B	R1000	R937.5	R1062.5

주) 1. 세트 : 본체 레일 2개와 베이스 1개의 조합을 나타냅니다.
2. 상기 형번은 재질 : P레일을 나타내고 있습니다. PMW레일, M레일에서도 제작 가능합니다.
3. 윤활이 없는 조건 하에서 180° 이상의 곡선 플라스틱 레일의 사용은 문제가 발생할 수 있습니다.

상기 이외의 체인의 가로 굴곡 반경, 열 수, 재질 차이 등도 요청에 응하여 제작합니다.

TTP형톱 체인용

형　　번 : TTP-KV-AST

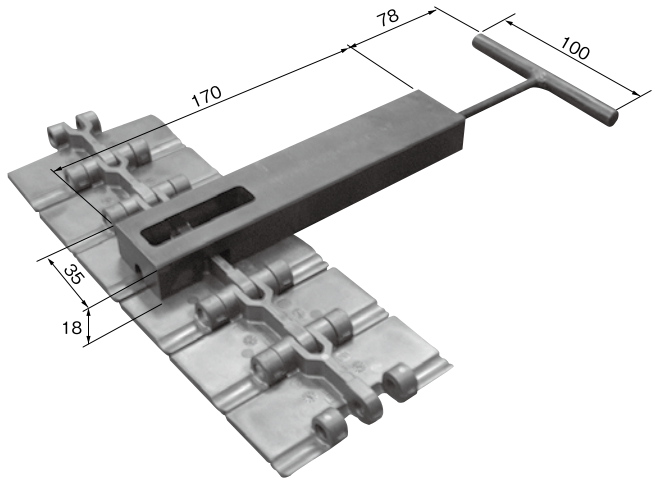

대응가능 톱 체인 : TTP826, 1143형태

1. 이 공구는 TTP형 톱 체인의 톱 플레이트의 폭이 114.3mm 이하에서 사용할 수 있습니다.
2. 체인의 분해 · 연결 모두 사용할 수 있습니다.
3. 주문 생산품 입니다.
4. 스테인리스 핀 사양만 해당합니다.

TPS-KV, TPU-KV형태톱 체인용

형　　번 : TPS-TPU-KV-AST

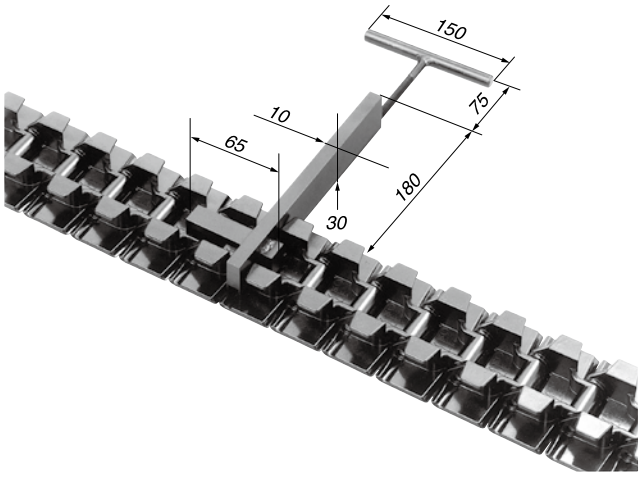

대응가능 톱 체인 : TPS형태, TTUP형
TPU826-KV시리즈

1. 사진과 같은 체인에 공구를 세트로 해서, 핀이 뽑힐 때 까지 핸들을 돌립니다.
2. 체인의 분해 · 연결 모두 사용할 수 있습니다.
3. 톱 플레이트 폭190.5mm이하에만 사용 가능합니다. (TPS형, TTUP형)
4. TPU826형은 KV시리즈에만 사용해 주세요.
5. 주문 생산품 입니다.
6. 스테인리스 핀 사양만 해당합니다.

TT형톱 체인용

형　　번 : TT-AST

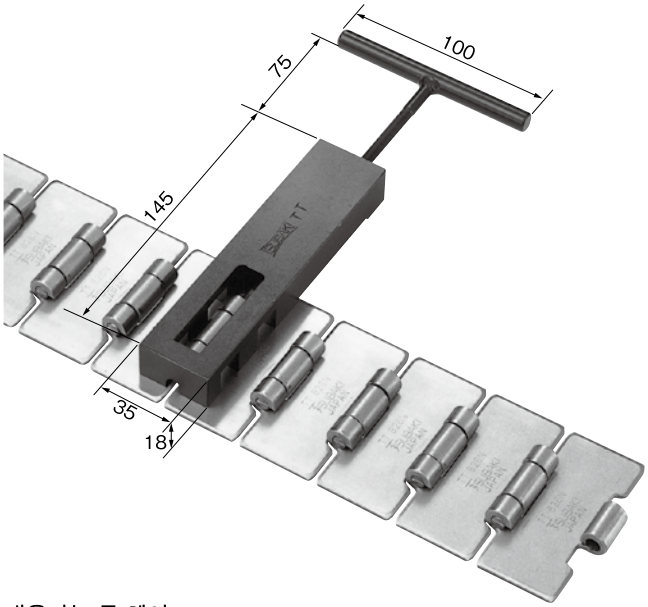

대응가능 톱 체인 :
TT형톱 체인

1. 사진과 같은 공구를 체인과 세트로 해서, 핸들을 향하여, 체인의 핀을 압출합니다.
2. 분해전용으로 연결에는 사용할 수 없습니다.
3. 톱 플레이트의 폭이 190.5mm이하에 사용가능합니다.
4. 주문 생산품 입니다.

TRU, TTKU형톱 체인용

형　　번 : TRU-TTKU-AST

1. 이 공구는 TRU, TTKU형 공용입니다.
2. TRU · TTKU형을 함께 절단하는 바깥 링크의 2개의 핀의 끝부분 리벳을 핸드그라인더로 깎아, 떨어뜨립니다. 양쪽의 안쪽 링크에 상처가 생기지 않도록 주의해 주십시오. TRU형의 경우에는 들뜸 방지 어태치먼트가 붙어 있지 않은 부분의 리벳을 깎아, 떨어뜨립니다.
3. 그림과 같이 핀의 리벳을 깎아, 떨어뜨린 링크를 공구에 세팅합니다.

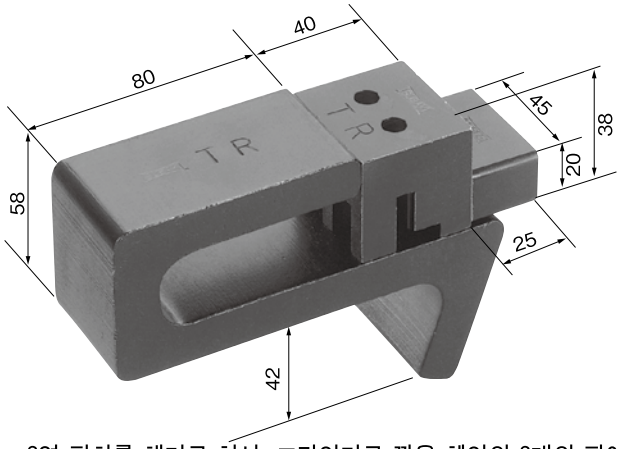

4. 2연 펀치를 해머로 쳐서, 그라인더로 깎은 체인의 2개의 핀이 바깥 플레이트에서 빠질 때까지 뽑습니다.
5. 이 공구는 분해 전용입니다.
6. 재고품입니다.

TS형 톱 체인용

형　　번 : TS-AST

톱 플레이트의 폭 300mm이하에 사용 가능합니다.

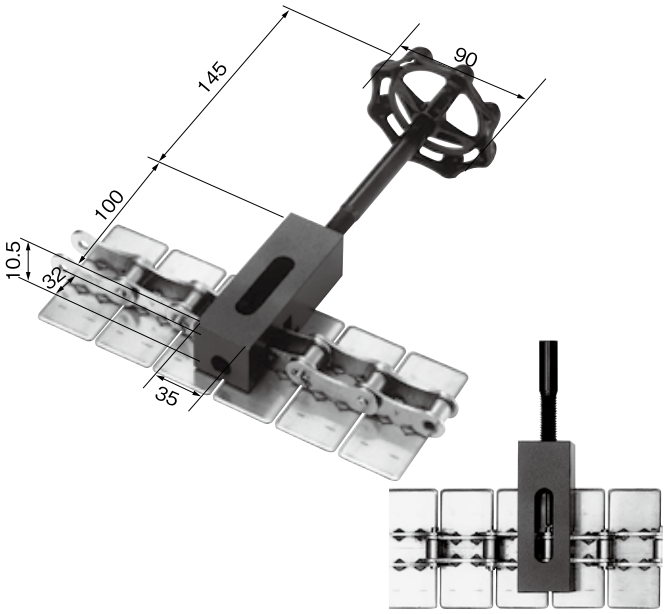

1 . 체인의 본체부분의 핀을 1개씩 뽑아서, 체인의 분해를 할 수 있습니다.
2 . 체인의 본체부분의 핀을 1개씩 압입하는 것도 가능하므로, 체인의 연결에도 사용할 수 있습니다.
3 . 재고품입니다.

분해의 요령

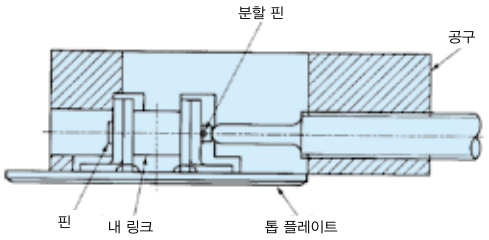

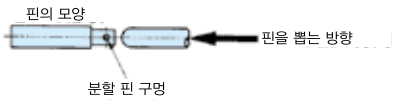

1 . 분할 핀의 다리를 닫고, 본체의 핀에서 뽑습니다.
2 . 공구를 사진 및 그림과 같이 세트로 합니다. 톱 플레이트의 면과 공구가 접한 상태가 되게 해 주십시오.
3 . 공구의 핸들을 돌려서, 체인의 핀을 한 방향(상기 그림 참조)으로 압출합니다.

연결의 요령

1 . 체인의 핀을 바깥 플레이트 (지름이 큰 구멍 부분), 안쪽 링크, 바깥 플레이트 (지름이 작은 구멍부분)의 순서로 손으로 뚫습니다.
그때, 분할 핀의 구멍이 다른 핀과 똑같이 수평이 되도록 핀을 돌려서, 조금 고정 되는 지점에서 멈추시오.
2 . 다음 그림과 같이 체인을 공구와 세트로 하십시오.
(분해 할 때의 반대편에서 핀을 압입합니다.)

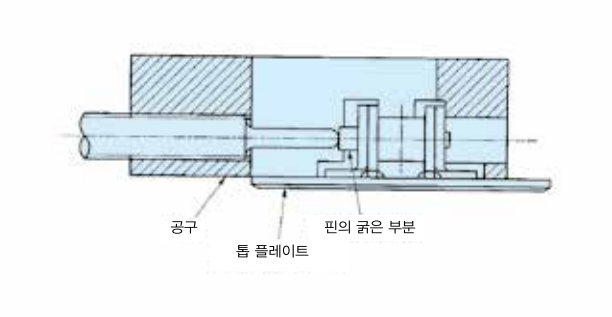

3 . 공구의 핸들을 돌려서, 체인의 핀을 압입하십시오. 그때, 본체의 핀의 압입을 중지하는 위치는 아래의 그림과 같이 본체 핀의 단과 바깥 플레이트가 접하는 부분이지만, 핸들의 회전력이 커지기 때문에, 판단할 수 있습니다. 또, 분해를 할 수 없는 다른 본체의 핀의 위치도 참고해 주십시오.

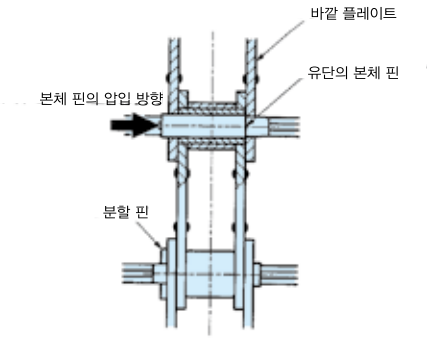

4 . 분할 핀은 체인의 본체핀의 구멍을 통과하고, 분할 핀의 다리를 대략 60°로 열어서, 본체 핀의 빠짐을 방지합니다.

TS-AST에 동봉된 ㄷ형 공구의 사용법

체인을 연결하는 경우에는, 접속하는 부분에 있는 체인을 그림과 같이 끼워 넣어, 위에서 설명한 1항의 작업을 용이하게 하는 공구입니다.

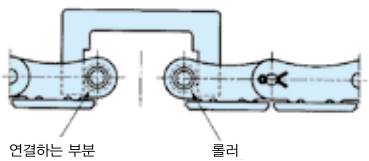

톱 체인 컴포넌트 파트 No. 별 색인

형 번	게재쪽
TP-C12053NT-SPR	214
TP-C12054NT-SPR	214
TP-C12055NT-SPR	214
TP-C12056NT-SPR	214
TP-C12057NT-SPR	108
TP-C12058NT-SPR	108
TP-C12059NT-SPR	108
TP-C12060NT-SPR	108
TP-C12061NT-SPR	218
TP-C12062NT-SPR	218
TP-C12063NT-SPR	218
TP-C12064NT-SPR	218
TP-C12065NT-SPR	214
TP-C12066NT-SPR	214
TP-C12067NT-SPR	214
TP-C12068NT-SPR	214
TP-C12069NT-SPR	108
TP-C12070NT-SPR	108
TP-C12071NT-SPR	108
TP-C12072NT-SPR	108
TP-C12073NT-SPR	218
TP-C12074NT-SPR	218
TP-C12075NT-SPR	218
TP-C12076NT-SPR	218
TP-C12077BT-IW	108
TP-C12078BT-IW	108
TP-C12079BT-IW	108
TP-C12080BT-IW	108
TP-C12081BT-IW	108
TP-C12082BT-IW	108
TP-C12083BT-IW	108
TP-C12084BT-IW	108
TP-C12099NT-SPR	214
TP-C12100NT-SPR	214
TP-C12101NT-SPR	214
TP-C12102NT-SPR	214
TP-C12104NT-SPR	108
TP-C12105NT-SPR	108
TP-C12106NT-SPR	108
TP-C12107NT-SPR	108
TP-C12109NT-SPR	218
TP-C12110NT-SPR	218
TP-C12111NT-SPR	218
TP-C12112NT-SPR	218

형 번	게재쪽
TP-C12115T-SPR	146
TP-C12117T-SPR	146
TP-C12120T-IW	146
TP-C12122T-IW	146
TP-C121646T-IW	113
TP-C121928BT-IW	108
TP-C121929BT-IW	108
TP-C121930BT-IW	108
TP-C121931BT-IW	108
TP-C121963RNT-RR	240
TP-C121966RNT-RR	240
TP-C121967RNFT-RR	240
TP-C121970RNFT-RR	240
TP-C12200BT-IW	108
TP-C12201BT-IW	108
TP-C12203BT-IW	108
TP-C12204BT-IW	108
TP-C12205BT-IW	108
TP-C12207BT-IW	108
TP-C12212BT-IW	108
TP-C12213BT-IW	108
TP-C12215BT-IW	108
TP-C122113NT-RR	239
TP-C122116NT-RR	239
TP-C12295T-SPR	113
TP-C12326T-SPR	171
TP-C12327T-SPR	171
TP-C12328T-SPR	171
TP-C12400T-SPR	122
TP-C12401T-SPR	122
TP-C12402T-SPR	122
TP-C12404T-IW	122
TP-C12534T-GF	239
TP-C12535NT-RR	239
TP-C12536NT-RR	239
TP-C12711T-SPR	122
TP-C12721T-SPR	163
TP-C12723T-CD	166
TP-C12724T-IW	163
TP-C12725T-CD	166
TP-C213959T-SPR	163
TP-C12737T-IW	163
TP-C213961T-SPR	163
TP-C12773T-HB	154

형 번	게재쪽
TP-C12777T-CD	154
TP-C12779T-CD	154
TP-C12781LT-SPR	154
TP-C12822NT-RR	214□242
TP-C12824NT-DT	214□242
TP-C12842T-GF	239
TP-C12862NT-DR	214□242
TP-C13006NVT-GRC	280
TP-C13007T-GRC	280
TP-C13008NVT-GRC	280
TP-C13012T-GRC	280
TP-C13014T-GRC	281
TP-C13019T-SP	287
TP-C13028T-SH	288
TP-C13029T-SH	288
TP-C13037T-SH	288
TP-C13038T-SH	288
TP-C13054T-GRB	286
TP-C13055T-GRB	286
TP-C13108T-CC	283
TP-C13115T-TC	285
TP-C13120T-GRC	281
TP-C13152T-TC	285
TP-C13153T-FSC	281
TP-C13250T-TS	290
TP-C13252T-MP	290
TP-C13255T-TS	290
TP-C13355T-HD	288
TP-C13400T-SP	287
TP-C13696T-GRB	286
TP-C13697T-GRB	286
TP-C13718T-GRC	281
TP-C13741T-GRC	282
TP-C13743T-GRC	282
TP-C13744NVT-GRC	282
TP-C13752T-SP	287
TP-C13761XPT-GRC	282
TP-C13S00109T-CC	283
TP-C13S00114T-CC	283
TP-C13S00115T-CC	283
TP-C13S00116T-CC	283
TP-C14050T-BH	267
TP-C14320T-SP	243
TP-C14322T-WS	243

형 번	게재쪽
TP-C14343T-SD	243
TP-C14733T-CJ	268
TP-C14739T-BH	267
TP-C14741T-BH	267
TP-C14746T-CJ	268
TP-C14748NT-STB	268
TP-C14767T-SRB	271
TP-C14791T-SRB	271
TP-C14833BT-SD	243
TP-C15060T-SB	269
TP-C15060TSS-SB	269
TP-C15064T-SB	269
TP-C15064TSS-SB	269
TP-C15068T-SB	269
TP-C15068TSS-SB	269
TP-C15072T-SB	269
TP-C15072TSS-SB	269
TP-C15084T-SB	269
TP-C15084TSS-SB	269
TP-C15088T-SB	269
TP-C15088TSS-SB	269
TP-C15206T-RB	271
TP-C16683LSST-ARG	279
TP-C16686LSST-ARG	279
TP-C16689LT-ARG	279
TP-C16770ST-MTRP	244
TP-C16772ST-MTRP	244
TP-C16801KT-ARG	279
TP-C171054T-UF	272
TP-C171056T-UF	272
TP-C171060T-UF	272
TP-C17107T-UF	271
TP-C17237T-UF	273
TP-C17456T-UF	273
TP-C17532T-UF	272
TP-C17570CT-UF	272
TP-C176450T-UF	273
TP-C176453T-UF	273
TP-C17715T-UF	272
TP-C19050LT-GR	278
TP-C19067VT-PR	243
TP-C19S00130-3MT-GR	278
TP-C19S00165-3MT-GR	278
TP-C50205ART-UCF	293

형 번	게재쪽
TP-C50206RT-UCF	293
TP-C50207NT-UCF	293
TP-C50208FRT-UCF	293
TP-C54204NR-ECT-UCFL	292
TP-C54205NR-ECT-UCFL	292
TP-C55205ART-UCF	293
TP-C55206RT-UCF	293
TP-C55207NT-UCF	293
TP-C55208FRT-UCF	293
TP-C59204NR-ECT-UCFL	292
TP-C59205NR-ECT-UCFL	292

■가이드 핀・클램프 핀・브래킷 핀

형 번	□載頁
TP-C14-100T-GP	289
TP-C14-200T-GP	289
TP-C12-100T-CP	289
TP-C12-200T-CP	289
TP-C14-100T-CP	289
TP-C14-200T-CP	289
TP-C16-100T-CP	289
TP-C16-200T-CP	289
TP-C12-100T-BP	289
TP-C12-200T-BP	289
TP-C14-100T-BP	289
TP-C14-200T-BP	289
TP-C16-100T-BP	289
TP-C16-200T-BP	289

※ 톱 체인 컴포넌트의 종래상당품 (마벳 컨베이어 컴포넌트) 는 각각의 상품 페이지를 참조해 주십시오 .

■ 약식기호 일람

프레임 서포트 부품	약식기호
베어링 헤드	BH
사이드 톱 브래킷	STB
커넥팅 조인트	CJ
서포트 베이스	SB
리덕션 부쉬	RB
스레드 튜브 엔드	SRB
유니버셜 풋	UF

베어링 유니트	약식기호
마름모꼴 플랜지형 유니트	UCFL
사각 플랜지형 유니트	UCF

제품 가이드 부품	약식기호
가이드 레일	GR
어큐뮬레이션 롤러 사이드 가이드	ARG
롤러 모듈 사이드 가이드	ARG
가이드 레일 클램프	GRC
크로스 블록	CC
T 형 클램프	TC
포토 센서 클램프	FSC
어져스테이블 브래킷	GRB
스페이서	SP
어져스테이블 헤드	SH
노브	HD
트레이 서포트	TS
고정 와셔	MP
가이드 핀	GP
클램프 핀	CP
브래킷 핀	BP

체인 가이드 부품	약식기호
슬라이딩 슈	SD
스페이서	SP
와셔	WS
플라스틱 레일	PR
리턴 롤러	RR
가이드 플랜지	GF
더블 롤러	DR
스페이서	DT
모듈 트랜스퍼 롤러 플레이트	MTRP

스프로켓 & 아이들러	약식기호
스프로켓	SPR
아이들러 휠	IW
코너 디스크	CD
허브	HB

마벳 컨베이어 컴포넌트와 톱 체인 컨베이어 컴포넌트 호환일람표

마벳 컨베이어 컴포넌트 형번	톱 체인 컨베이어 컴포넌트 형번	게재 쪽
MB3-5040-IW	TP-C12204BT-IW	108
MB3-5053-IW	TP-C12205BT-IW	108
MB3-5055-IW	TP-C12207BT-IW	108
MB6-5049-IW	TP-C12212BT-IW	108
MB6-5050-IW	TP-C12213BT-IW	108
MB6-5051-IW	TP-C12215BT-IW	108
MB11-5069-RR	–	–
MB11-645351-RR	–	–
MB12-100-BP	TP-C12-100T-BP	289
MB12-200-BP	TP-C12-200T-BP	289
MB14-100-BP	TP-C14-100T-BP	289
MB14-200-BP	TP-C14-200T-BP	289
MB14-300-BP	–	–
MB14-400-BP	–	–
MB16-100-BP	TP-C16-100T-BP	289
MB16-200-BP	TP-C16-200T-BP	289
MB16-300-BP	–	–
MB16-400-BP	–	–
MB12-100-CP	TP-C12-100T-CP	289
MB12-200-CP	TP-C12-200T-CP	289
MB14-100-CP	TP-C14-100T-CP	289
MB14-200-CP	TP-C14-200T-CP	289
MB14-300-CP	–	–
MB14-400-CP	–	–
MB16-100-CP	TP-C16-100T-CP	289
MB16-200-CP	TP-C16-200T-CP	289
MB16-300-CP	–	–
MB16-400-CP	–	–
MB14-100-GP	TP-C14-100T-GP	289
MB14-200-GP	TP-C14-200T-GP	289
MB27-5046-IW	TP-C12200BT-IW	108
MB27-5047-IW	TP-C12201BT-IW	108
MB27-5048-IW	TP-C12203BT-IW	108
MB37-5070-GF	–	–
MB37-645361-GF	–	–
MB61-50870N-SP	TP-C13400T-SP	287
MB70-5095-GRC	TP-C13761XPT-GRC	282
MB73-5068-RR	TP-C12822NT-RR	242
MB73-644241-RR	–	–
MB98-59901-UF	TP-C171054T-UF	272
MB98-67124-RF	TP-C171060T-UF	272
MB98-67134-RF	–	–
MB98-67224-RF	–	–
MB98-67304-RF	TP-C171056T-UF	272
MB98-67314-RF	–	–
MB107-67821N-GRB	TP-C13697T-GRB	286
MB107-68200N-GRB	TP-C13696T-GRB	286
MB110-64972-SPR	TP-C12065NT-SPR	214
MB110-58721-SPR	TP-C12066NT-SPR	214
MB110-58731-SPR	TP-C12067NT-SPR	214
MB110-58741-SPR	TP-C12068NT-SPR	214
MB110-64982-SPR	TP-C12069NT-SPR	108
MB110-58761-SPR	TP-C12070NT-SPR	108
MB110-58771-SPR	TP-C12071NT-SPR	108
MB110-58781-SPR	TP-C12072NT-SPR	108
MB115-5468-CD	TP-C12723T-CD	166
MB117-5776-SPR	TP-C213961T-SPR	163
MB118-5778-IW	TP-C12724T-IW	163
MB124-6198-RB	TP-C15206T-RB	271
MB125-6251-DR	–	–
MB125-645341-DR	–	–
MB125-68873-DR	TP-C12862NT-DR	242
MB126-6252-DT	TP-C12824NT-DT	242
MB126-644251-DT	–	–
MB128-6264-ARG	TP-C16686LSST-ARG	279
MB128-6265-ARG	TP-C16683LSST-ARG	279
MB128-6266-ARG	TP-C16689LT-ARG	279
MB132-63333-UF	–	–
MB132-67045-UF	–	–
MB132-67534-RF	–	–
MB132-67664-RF	–	–
MB133-63343-UF	TP-C176450T-UF	273
MB133-67055-UF	TP-C176453T-UF	273
MB133-68094N-RF	–	–
MB133-68134N-RF	–	–
MB133-68154N-RF	–	–
MB133-68174N-RF	–	–
MB137-6502-CJ	TP-C14746T-CJ	268
MB137-66813-CJ	TP-C14733T-CJ	268
MB142-6587-SP	TP-C13019T-SP	287
MB144-6633-IW	TP-C12404T-IW	122
MB148-6763-IW	TP-C121646T-IW	113
MB149-6765-SPR	TP-C12295T-SPR	113
MB151-6652-SPR	–	–
MB153-684221N1-SD	TP-C14833BT-SD	243
MB159-63389-GRC	TP-C13741T-GRC	282
MB159-6912-GRC	TP-C13743T-GRC	282
MB159-6913-GRC	TP-C13744NVT-GRC	282
MB169-68404N-RF	TP-C17237T-UF	273
MB172-56571-UF	TP-C17532T-UF	272
MB172-69234-RF	–	–
MB172-69344-RF	–	–
MB172-69424-RF	–	–
MB172-69614-RF	–	–
MB173-625262-RF	–	–
MB173-68729-UF	TP-C17107T-UF	271
MB173-69634-RF	–	–
MB174-53791-CC	TP-C13S00109T-CC	283
MB179-69513-EP	–	–
MB179-69523-EP	–	–
MB179-69533-EP	–	–
MB179-69543-EP	–	–
MB180-58631-SRB	–	–
MB180-63081-SRB	TP-C14767T-SRB	271
MB180-63118-SRB	–	–
MB180-65154-SRB	TP-C14791T-SRB	271
MB183-54921-HD	TP-C13355T-HD	288
MB185-53081-HD	–	–
MB192-53091-SH	–	–
MB198-59161-BH	TP-C14050T-BH	267
MB199-59171-STB	TP-C14748NT-STB	268
MB200-65002-SPR	TP-C12400T-SPR	122
MB200-58641-SPR	TP-C12711T-SPR	122
MB200-58651-SPR	TP-C12401T-SPR	122
MB200-58661-SPR	TP-C12402T-SPR	122
MB202-64992-SPR	TP-C12073NT-SPR	218
MB202-58801-SPR	TP-C12074NT-SPR	218
MB202-58811-SPR	TP-C12075NT-SPR	218
MB202-58821-SPR	TP-C12076NT-SPR	218
MB204C-64647-UCFL	TP-C54204NR-ECT-UCFL	292
MB204C-64657-UCFL	TP-C59204NR-ECT-UCFL	292
MB205C-68523-UCFL	TP-C54205NR-ECT-UCFL	292
MB205C-68533-UCFL	TP-C59205NR-ECT-UCFL	292
MB205C-64573-UCF	TP-C50205ART-UCF	293
MB205C-64623-UCF	TP-C55205ART-UCF	293
MB206C-63112-UCF	TP-C50206RT-UCF	293
MB206C-63172-UCF	TP-C55206RT-UCF	293
MB207C-64068-UCF	TP-C50207NT-UCF	293
MB207C-64078-UCF	TP-C55207NT-UCF	293
MB208C-64667-UCF	TP-C50208FRT-UCF	293
MB208C-64677-UCF	TP-C55208FRT-UCF	293
MB210-59941-GRC	TP-C13006NVT-GRC	280
MB211-59961-GRC	TP-C13007T-GRC	280
MB213-60101-GRC	TP-C13008NVT-GRC	280
MB214-60111-GRC	TP-C13120T-GRC	281
MB215-60121-GRC	TP-C13014T-GRC	281
MB215-65976-GRC	TP-C13014T-GRC	281
MB225-64912-SPR	TP-C12053NT-SPR	214
MB225-61341-SPR	TP-C12054NT-SPR	214
MB225-61351-SPR	TP-C12055NT-SPR	214
MB225-61361-SPR	TP-C12056NT-SPR	214
MB225-64922-SPR	TP-C12057NT-SPR	108
MB225-62321-SPR	TP-C12058NT-SPR	108
MB225-62331-SPR	TP-C12059NT-SPR	108
MB225-62341-SPR	TP-C12060NT-SPR	108
MB226-61767-TS	TP-C13255T-TS	290
MB226-62071-TS	TP-C13250T-TS	290
MB227-61931-SP	TP-C13752T-SP	287
MB227-62581-SP	–	–
MB229-64932-SPR	TP-C12061NT-SPR	218
MB229-62361-SPR	TP-C12062NT-SPR	218
MB229-62371-SPR	TP-C12063NT-SPR	218
MB229-62381-SPR	TP-C12064NT-SPR	218
MB243-63701-PR	PR-L-G-26M	228
MB244-63661-PR	PR-FR3-40G-50M	227
MB244-63691-PR	PR-FR5-20-G-30M	227
MB244-63711-PR	PR-FR3-20-G50M	227
MB255-6967-SH	TP-C13028T-SH	288
MB255-6968-SH	TP-C13029T-SH	288
MB256-64561-SH	TP-C13037T-SH	288
MB256-64571-SH	TP-C13038T-SH	288
MB269-69784-RF	–	–
MB269-69804-RF	–	–
MB270-64942-SPR	TP-C12099NT-SPR	214
MB270-66651-SPR	TP-C12100NT-SPR	214
MB270-66661-SPR	TP-C12101NT-SPR	214
MB270-66671-SPR	TP-C12102NT-SPR	214
MB270-64952-SPR	TP-C12104NT-SPR	108
MB270-66691-SPR	TP-C12105NT-SPR	108
MB270-66701-SPR	TP-C12106NT-SPR	108
MB270-66711-SPR	TP-C12107NT-SPR	108
MB271-64962-SPR	TP-C12109NT-SPR	218
MB271-66731-SPR	TP-C12110NT-SPR	218
MB271-66741-SPR	TP-C12111NT-SPR	218
MB271-66751-SPR	TP-C12112NT-SPR	218
MB273-66791-GR	TP-C19S00165-3MT-GR	278
MB275-66811-GRC	TP-C13012T-GRC	280
MB280-63503-BH	TP-C14741T-BH	267
MB280-66781-BH	TP-C14739T-BH	267
MB296-68811-GR	TP-C19050LT-GR	278
MB297-60045N-RF	–	–
MB298-60362-GRC	TP-C13718T-GRC	281
MB317-69072-GR	TP-C19S00130-3MT-GR	278
MB323-69733-UF	TP-C17570CT-UF	272
MB324-62653-SPR	TP-C12115T-SPR	146
MB324-62673-SPR	TP-C12117T-SPR	146
MB333-65733-IW	TP-C12120T-IW	146
MB333-65753-IW	TP-C12122T-IW	146
MB338-67325-MP	TP-C13252T-MP	290
MB339-68363-TC	TP-C13152T-TC	285
MB339-68375-TC	TP-C13115T-TC	285
MB340-67375-CC	TP-C13S00116T-CC	283
MB340-68373-CC	TP-C13S00114T-CC	283
MB340-68385-CC	TP-C13S00115T-CC	283
MB341-68383-FSC	TP-C13153T-FSC	281
MB367-64046M-PR	–	–
MB371-64026-BL	–	–
MB412-63827-IW	TP-C12077BT-IW	108
MB412-63837-IW	TP-C12078BT-IW	108
MB412-63847-IW	TP-C12079BT-IW	108
MB412-63857-IW	TP-C12080BT-IW	108
MB413-63877-IW	TP-C121928BT-IW	108
MB413-63887-IW	TP-C121929BT-IW	108
MB413-63897-IW	TP-C121930BT-IW	108
MB413-63907-IW	TP-C121931BT-IW	108
MB414-63917-IW	TP-C12081BT-IW	108
MB414-63927-IW	TP-C12082BT-IW	108
MB414-63937-IW	TP-C12083BT-IW	108
MB414-63947-IW	TP-C12084BT-IW	108
MB415-61998-BH	–	–
MB416-63008-STB	–	–
MB417-63018-CJ	–	–
MB417-63028-CJ	–	–
MB418-63038-SB	–	–
MB419-63098-SB	–	–
MB420-63108-RB	–	–
MB514-634671-SPR	TP-C213959T-SPR	163
MB515-634681-IW	TP-C12737T-IW	163
MB517-636917-CD	–	–
MB523-643451-SP	TP-C14320T-SP	243
MB524-643501-PR	TP-C19067VT-PR	243
MB533-672801-WS	TP-C14322T-WS	243
MB550-689491-SD	–	–
MB551-689501-SD	–	–
MB554-695141-RR	TP-C122113NT-RR	239
MB554-695171-RR	TP-C12535NT-RR	239
MB555-695181-GF	TP-C12842T-GF	239
MB555-695211-GF	TP-C12534T-GF	239
MB556-695221-RR	TP-C122116NT-RR	239
MB556-695251-RR	TP-C12536NT-RR	239
MB557-603482-ARG	–	–
MB559-696161-FC	–	–
MB567-688812-MTRP	TP-C16770ST-MTRP	244
MB568-601082-MTRP	–	–
MB570-603542-ARG	–	–
MB580-603292-ARG	TP-C16801KT-ARG	279
MB587-655382N-CC	–	–
MB612-614732-SSC	–	–
MB612-614742-SSC	–	–
MB612-615012-SSC	–	–
MB612-692952-SSC	–	–
MB612-692962-SSC	–	–
MB613-615342-RR	TP-C121963RNT-RR	240
MB613-615372-RR	TP-C121966RNT-RR	240
MB614-615382-RR	TP-C121967RNFT-RR	240
MB614-615412-RR	TP-C121970RNFT-RR	240
MB615-600373-SB	TP-C15084T-SB	269
MB615-604583-SB	TP-C15084TSS-SB	269
MB615-600453-SB	TP-C15088TSS-SB	269
MB615-699992-SB	TP-C15088T-SB	269
MB618-600223-SB	TP-C15064T-SB	269
MB618-600383-SB	TP-C15060T-SB	269
MB618-604593-SB	TP-C15060TSS-SB	269
MB618-600403-SB	TP-C15064TSS-SB	269
MB619-600413-SB	TP-C15068T-SB	269
MB619-600423-SB	TP-C15072T-SB	269
MB619-600433-SB	TP-C15072TSS-SB	269
MB619-604573-SB	TP-C15068TSS-SB	269
MB621-670562-BL	–	–
MB637-648372-GRB	TP-C13054T-GRB	286
MB637-648382-GRB	TP-C13055T-GRB	286
MB638-648402-GRB	–	–
MB725-688762-SP	–	–
MB729-697662-SD	TP-C14343T-SD	243
MBN880-T32-BO	TP-C12781LT-SPR	154
MBNX880-T32-BO	TP-C12779T-CD	154
MB63154-CAP-CL	–	–
MB63194-CAP-CL	–	–
MB63519-CAP-CL	–	–
MB63529-CAP-OP	–	–
MB63539-CAP-CL	–	–
MB63549-CAP-OP	–	–
MB69955-CAP-OP	–	–
MB69965-CAP-OP	–	–
MB630012-PAD	–	–
MB630022-PAD	–	–
MB630042-PAD	–	–
MB630052-PAD	–	–
MB630082-PAD	–	–
MB641201-CAP-CL	–	–
MB691741-CAP-OP	–	–

※ 2008 년 종 합 카 달 로 그 에 게 재 된 마벳 컨베이어 컴포넌트의 호환을 나타내고 있습니다.

※ 이 일람에 포함되어 있지 않은 마벳 컨베이어 컴포넌트는 사양변경 또는 판매 중지되었습니다.

프레임 서포트 부품의 설치 사례

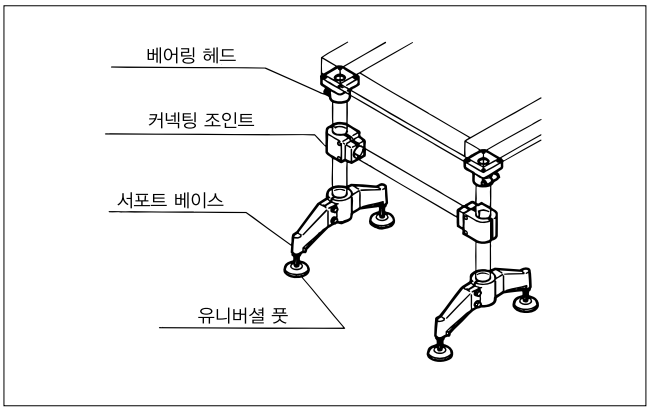

① 베어링 헤드는 컨베이어 프레임을 바로 아래에서 지지합니다.
② 연결 조인트는 2 개의 다리를 연결하는 것으로, 컨베이어를 안정시킵니다.

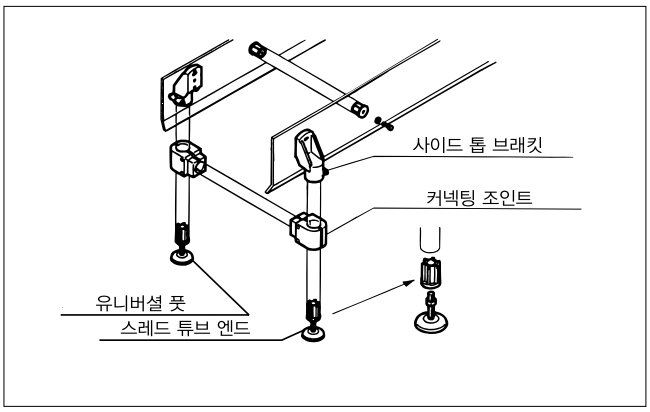

①사이드 톱 브래킷은 프레임의 사이드가 지지합니다.
컨베이어의 아랫부분에 트레이를 설치하는 경우나, 간단한 구조의 컨베이어에 적합합니다.
②슬레이트 튜브엔드를 파이프에 압입해서, 다리 부분을 말끔하게 할 수 있습니다.
그 외에 다열 컨베이어와 같이 많은 다리로 지지하는 경우나, 가벼운 컨베이어를 지지할 때 적합합니다.

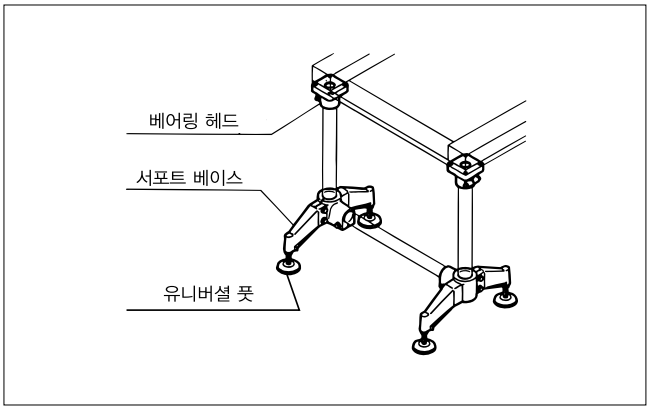

①서포트 베이스는 컨베이어를 다리 밑에서 지지. 2 개, 3 개, 2 개 + 이음새의 3 타입이 있고, 조건에 맞는 사용이 가능합니다.
②유니버셜 풋은 서포트 베이스나 스레드 튜브엔드에 설치하고, 물이 있는 환경이나 기울어진 바닥에 적합합니다.

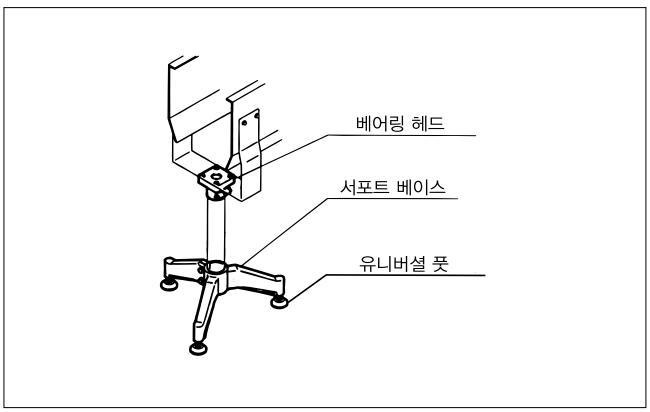

① 3 개형의 서포트 베이스는 적은 부품을 사용해서 안전하게 지지할 수 있습니다.

프레임 서포트 부품

①

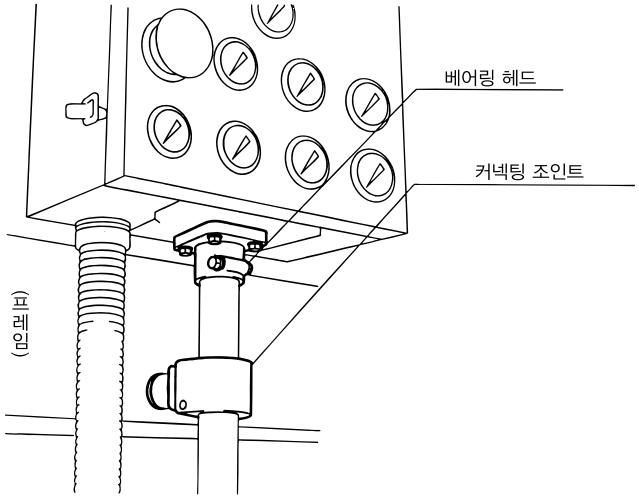

②

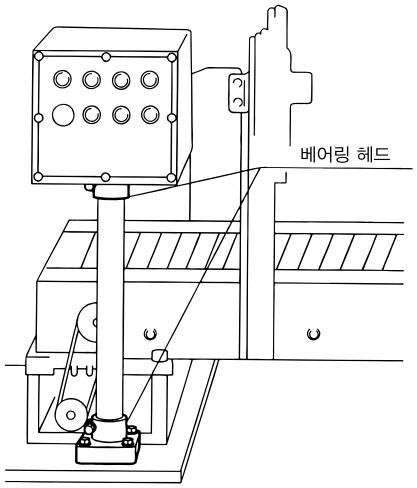

③

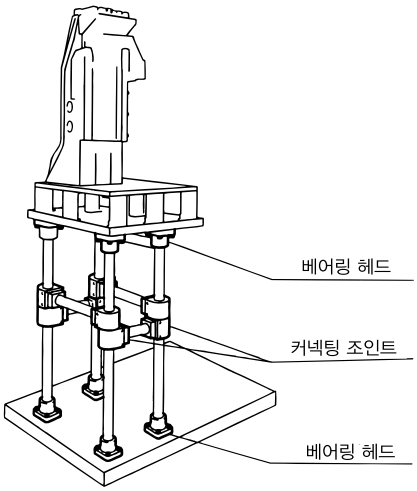

④

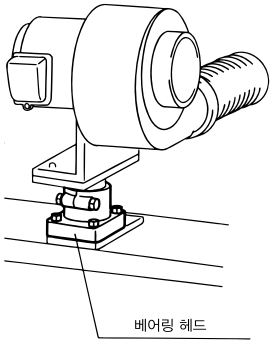

⑤

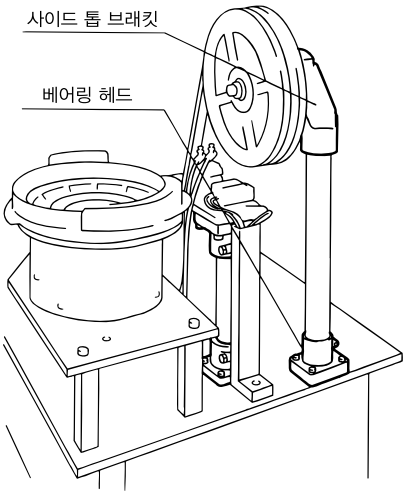

⑥

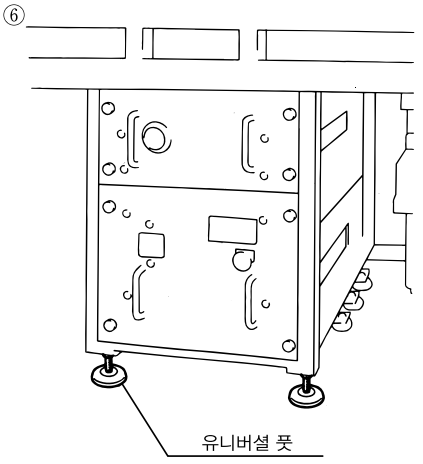

①②…제어판의 설치
(베어링 헤드의 안쪽 부분을 통해, 배선할 수 있습니다.)
③④…어태치먼트로 사용
컨베이어용 지지 부품을 어태치먼트로 응용한 것으로, 금속제품의 어태치먼트나 용접으로 설치하는 것의 대용입니다.
(설치, 떼는 것도 간단합니다.)
⑤……전용기계에서 활용
지지부품은 각종 전용 자동기계의 부품 설치 어태치먼트로서 활용할 수 있습니다.
⑥……식품기계의 각 부분에서의 사용
젖은 환경이나 물 빠짐을 쉽게 하기 위한, 기울어진 바닥에 적합한 구조입니다. 또한 녹슬지 않아서 위생적입니다.

파이프 사이즈별 적용 부품 조합

적용 부품 \ 사용하는 파이프			호칭지름	2	1 1/2	1 1/4
			외경	Ø 60.5	Ø 48.6	Ø 42.7
베어링 헤드			형번	TP-C14739T-BH TP-CPSH60	TP-C14741T-BH TP-C14050T-BH TP-CPSH48	호칭지름 2 의 부품에 리덕션 부쉬 TP-C15206T-RB 을 삽입 .
사이드 톱 브래킷			형번	-	TP-C14748NT-STB	-
커넥팅 조인트			형번	TP-C14746T-CJ 보강 파이프…Ø 42.7	TP-C14733T-CJ 보강 파이프…Ø 42.7	-
서포트 베이스	다리 2개		형번	TP-C15064T-SB TP-C15064TSS-SB TP-2SB60	TP-C15060T-SB TP-C15060TSS-SB TP-2SB48	· TP-2SB43 또는 · 호칭지름 2 의 부품에 리덕션 부쉬 TP-C15206T-RB 을 삽입 .
	다리 3개		형번	TP-C15088T-SB TP-C15088TSS-SB	TP-C15084T-SB TP-C15084TSS-SB	TP-3SB43
	다리 2개 + 이음매		형번	TP-C15072T-SB TP-C15072TSS-SB 보강 파이프…Ø 42.7	TP-C15068T-SB TP-C15068TSS-SB 보강 파이프…Ø 42.7	호칭지름 2 의 부품에 리덕션 부쉬 TP-C15206T-RB 을 삽입 .
스레드 튜브 엔드			형번	TP-C14791T-SRB 파이프두께…1.65	TP-C14767T-SRB 파이프두께…1.65	-
유니버셜 풋			형번	TP-C17107T-UF, TP-C171054T-UF, TP-C171056T-UF, TP-C171060T-UF, TP-C17715T-UF, TP-C17532T-UF, TP-TA16SUS, TP-TB12SUS 바닥에 고정할 수 있는 타입 TP-C17570CT-UF, TP-C176450T-UF, TP-C176453T-UF, TP-C17456T-UF, TP-C17237T-UF		

베어링 헤드 (BH)



〈설치 구멍 고정 타입〉

파이프를 프레임에 고정할 때 사용해 주십시오.
또한 베어링 헤드의 내부에서 배선도 가능합니다.

재질 : 본 체 = 강화 폴리아미드
볼 트, 너 트, 와 셔 = 스테인리스 강 (SUS304)
색 : 검정

- 부하 용량 (전 사이즈)
  파이프를 삽입해서 수직으로 부하를 가할 때
  9.8kN{1000kgf} 이하
- 파이프 파주력 (전 사이즈)
  14.7N·m의 클램프 토크로, 볼트를 조은 경우에
  파이프의 파주력은 0.78kN{80kgf} (참고수치)로 해 주십시오.

베어링 헤드 설치 사례

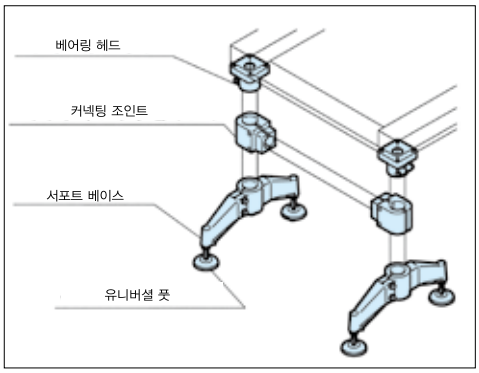

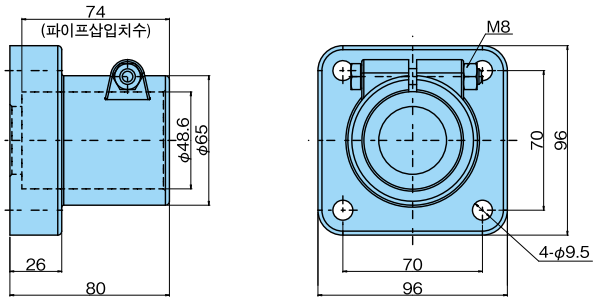

형 번	사용 파이프 외경 mm (호칭지름)	MB 상당품
TP-C14050T-BH	48.6 (1 1/2)	MB198-59161-BH

※재고품입니다.

〈설치 구멍 가변 타입〉

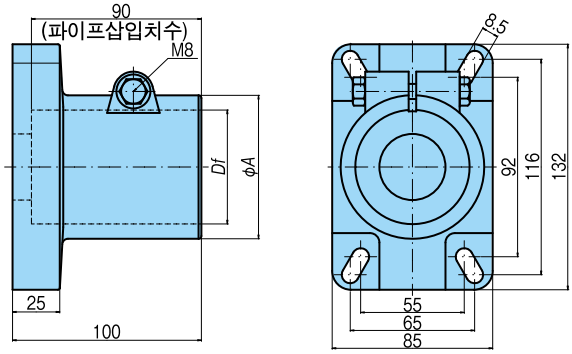

형 번	사용 파이프 외경 Df mm (호칭지름)	외경 ø A	MB 상당품
TP-C14741T-BH	48.6 (1 1/2)	65	MB280-63503-BH
TP-C14739T-BH	60.5 (2)	76	MB280-66781-BH

※재고품입니다. 2011 년 6 월부터 상기 치수로 변경되었습니다.

서포트 헤드



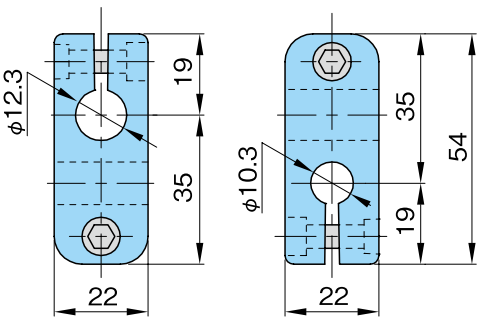

형번	DF	재질	
		본체	볼트 & 너트
TP-CPSH48	48.6	강화 폴리아미드	스테인리스 스틸
TP-CPSH60	60.5		

※ 재고품입니다.

사이드 톱 브래킷 (STB)



컨베이어 프레임을 사이드에서 지지합니다. 컨베이어 하부에 트레이 등을 설치하는 경우나, 심플한 구조의 컨베이어에 사용해 주십시오.

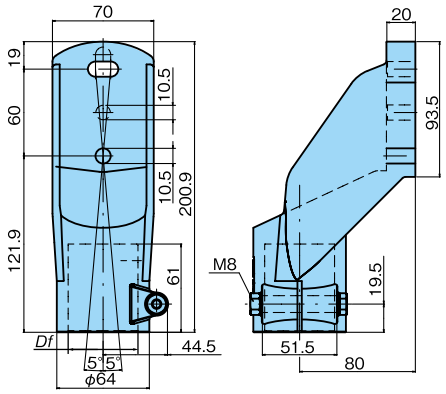

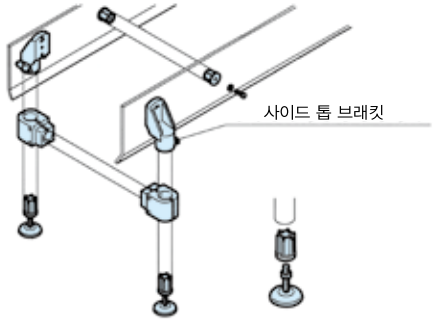

재질 : 본 체 = 강화 폴리마이드
볼 트
너 트
와 셔 } = 스테인리스 강 (SUS304)
색 : 검정

형 번	사용 파이프 외경 Df mm (호칭지름)	MB 상당품
TP-C14748NT-STB	48.6 (1 1/2)	MB199-59171-STB

※브래킷의 가능 경사각도 : 5°
※재고품입니다.

사이드 톱 브래킷 설치 사례

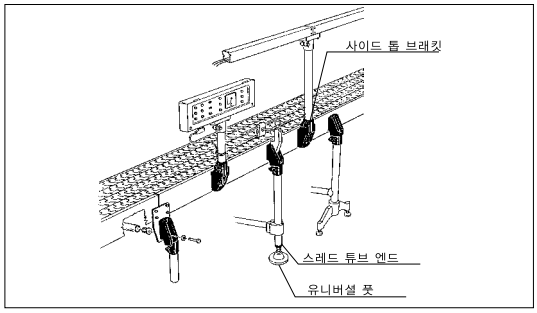

사이드 톱 브래킷 취급요령

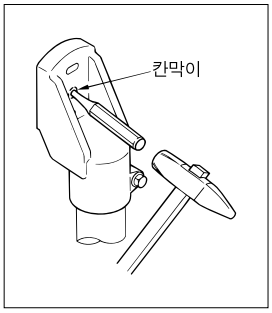

사이드 톱 브래킷의 칸막이를 제거한다면, 보강용 환봉의 설치 구멍에 이용해 주십시오.

[작업절차]
왼쪽의 그림과 같이 펀치를 파선부분에 두고, 해머로 가볍게 두드리면, 칸막이가 빠집니다.

커넥팅 조인트 (CJ)

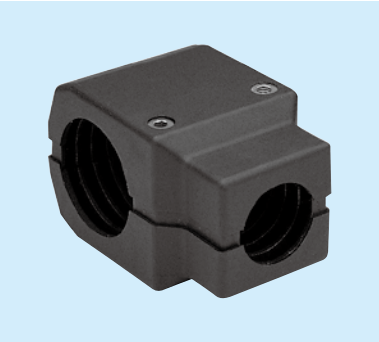

2 개의 컨베이어의 다리를 연결하여, 컨베이어를 안정시킵니다.

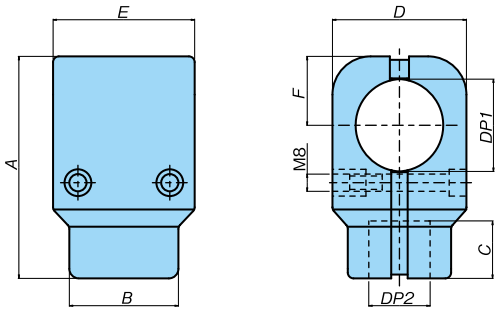

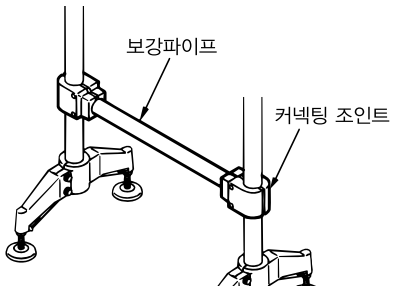

재질 : 본 체 = 강화 폴리마이드
볼 트 = 스테인리스 강 (SUS304)
부 쉬 = 황동

주) 보강 파이프에 붙지 않게 해주십시오.
커넥팅 조인트의 위치가 어긋나는 경우가 있습니다.

형 번	사용 파이프 외경 mm (호칭지름)	DP1	DP2	A	B	C	D	E	F	MB 상당품
TP-C14733T-CJ	48.6 & 42.7 (1 1/2 & 1 1/4)	48.6	42.7	122	62	40	78	78	39	MB137-66813-CJ
TP-C14746T-CJ	60.5 & 42.7 (2 & 1 1/4)	60.5	42.7	130	65	41	82	82	42.5	MB137-6502-CJ

※재고품입니다.

서포트 베이스 (SB)



재질 : 본 체 = 강화 폴리아미드
볼 트 } = 스테인리스 강
너 트 }
부 쉬 = 황동 Ni 도금
또는스테인리스 강

컨베이어의 다리 부분을 지지합니다 .

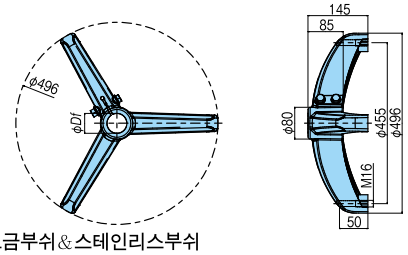

● 황동 Ni 도금부쉬&스테인리스부쉬

형 번	사용 파이프 외경 Df mm (호칭지름)	부쉬재질	MB 상당품
TP-C15084T-SB	48.6 (1 1/2)	황동 Ni 도금	MB615-600373-SB
TP-C15088T-SB	60.5 (2)		MB615-699992-SB
TP-C15084TSS-SB	48.6 (1 1/2)	스테인리스 강	MB615-604583-SB
TP-C15088TSS-SB	60.5 (2)		MB615-600453-SB

※재고품입니다 .



재질 : 본 체 = 강화 폴리아미드
볼 트 } = 스테인리스 강
너 트 }
부 쉬 = 황동 Ni 도금
또는스테인리스 강

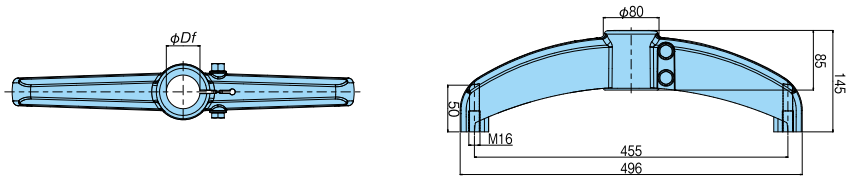

● 황동 Ni 도금부쉬&스테인리스부쉬

형 번	사용 파이프 외경 Df mm (호칭지름)	부쉬재질	MB 상당품
TP-C15060T-SB	48.6 (1 1/2)	황동 Ni 도금	MB618-600383-SB
TP-C15064T-SB	60.5 (2)		MB618-600223-SB
TP-C15060TSS-SB	48.6 (1 1/2)	스테인리스 강	MB618-604593-SB
TP-C15064TSS-SB	60.5 (2)		MB618-600403-SB

※재고품입니다 .



재질 : 본 체 = 강화 폴리아미드
볼 트 } = 스테인리스 강
너 트 }
부 쉬 = 황동 Ni 도금
또는스테인리스 강

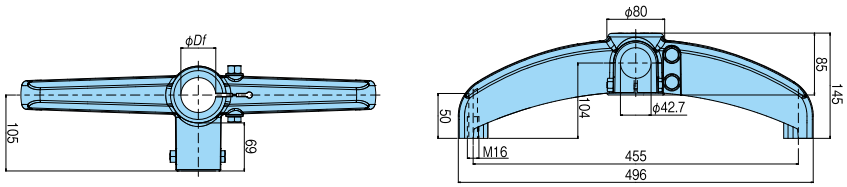

● 황동 Ni 도금부쉬&스테인리스부쉬

형 번	사용 파이프 외경 Df mm (호칭지름)	부쉬재질	MB 상당품
TP-C15068T-SB	48.6 (1 1/2)	황동 Ni 도금	MB619-600413-SB
TP-C15072T-SB	60.5 (2)		MB619-600423-SB
TP-C15068TSS-SB	48.6 (1 1/2)	스테인리스 강	MB619-604573-SB
TP-C15072TSS-SB	60.5 (2)		MB619-600433-SB

※재고품입니다 .

서포트 베이스 설치 사례

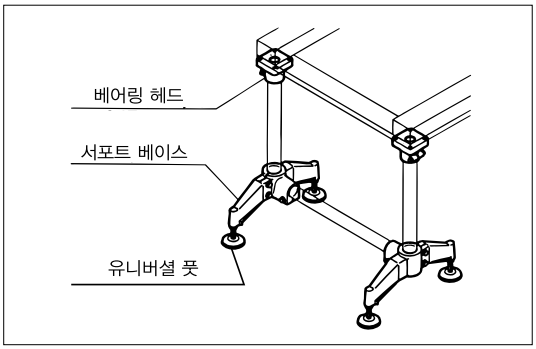

서포트 베이스 파이프 지지력

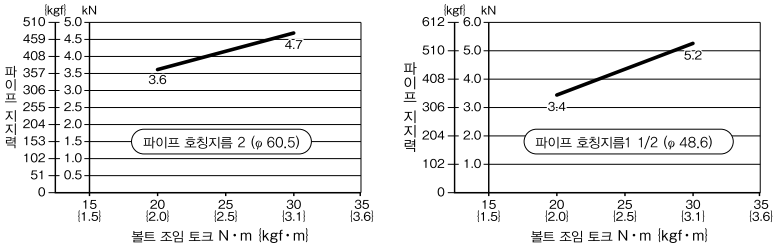

※ 파이프 지지력은 연마 파이프 사용시기의 실측수치 입니다 .
보증 값은 아닙니다 .

다리 3 개 서포트 베이스



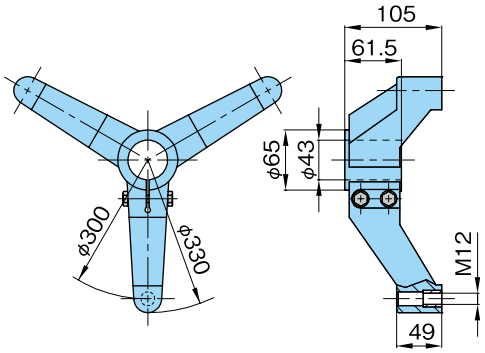

재질 : 본체 = 강화 폴리아미드
볼트 & 너트 = 스테인리스 스틸
부쉬 = 황동 Ni 도금

형번	내하중 kN{kgf}
TP-3SB43	2.45{250}

주) 1. 재고품입니다 .
2. 볼트 , 너트의 조임 토크는 9.8N·m {1.0kgf·m} 입니다 .

다리 2 개 서포트 베이스



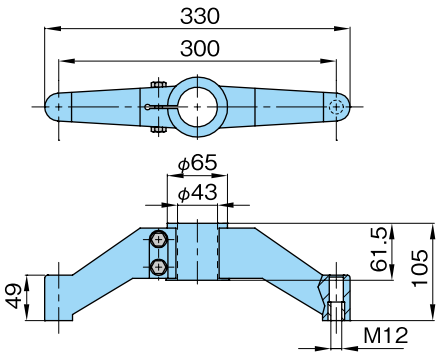

재질 : 본체 = 강화 폴리아미드
볼트 & 너트 = 스테인리스 스틸
부쉬 = 황동 Ni 도금

형번	내하중 kN{kgf}
TP-2SB43	2.45{250}

주) 1. 재고품입니다 .
2. 볼트 , 너트의 조임 토크는 9.8N·m {1.0kgf·m} 입니다 .



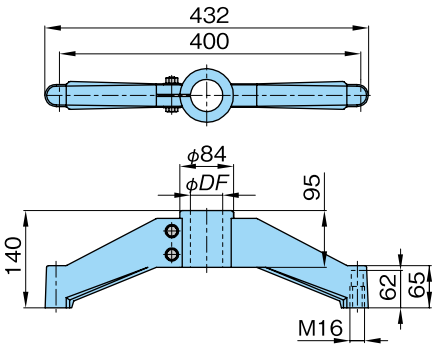

재질 : 본체 = 강화 폴리아미드
볼트 & 너트 = 스테인리스 스틸
부쉬 = 황동 Ni 도금

형번	DF	내하중 kN{kgf}
TP-2SB48	48.6	3.43 {350}
TP-2SB60	60.5	

주) 1. 재고품입니다 .
2. 볼트 , 너트의 조임 토크는 14.7N·m {1.5kgf·m} 입니다 .

리덕션 부쉬 (RB)



재질 : 본체 = 폴리아미드

파이프의 사이즈를 줄일 수 있습니다 .

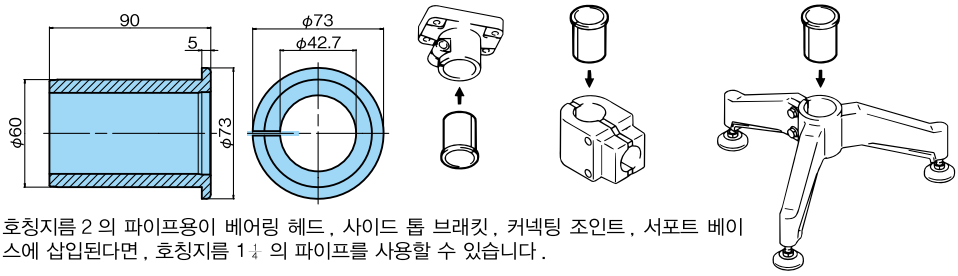

호칭지름 2 의 파이프용이 베어링 헤드 , 사이드 톱 브래킷 , 커넥팅 조인트 , 서포트 베이스에 삽입된다면 , 호칭지름 1¼ 의 파이프를 사용할 수 있습니다 .

형 번	사용 파이프 외경 mm (호칭지름)	MB 상당품
TP-C15206T-RB	42.7 (1¼)	MB124-6198-RB

※재고품입니다 .

스레드 튜브 엔드 (SRB)

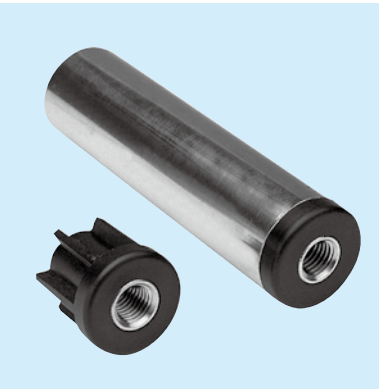

재질 : 본 체 = 폴리아미드
부 쉬 = 황동과 니켈도금

파이프에 삽입하여 , 유니버셜 풋과 연결하면 , 컨베이어 프레임의 다리로 사용할 수 있습니다 .

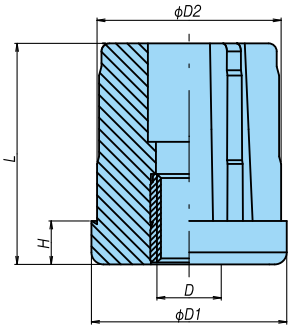

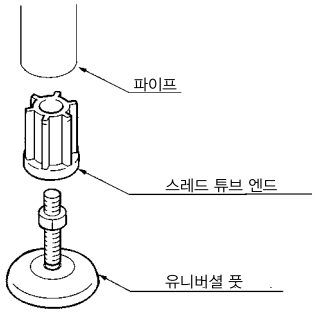

형 번	사용 파이프 외경 mm (호칭지름)	D	D1	D2	H	L	MB 상당품
TP-C14767T-SRB	48.6 (1½)	M16	48	45.8	10	55	MB180-63081-SRB
TP-C14791T-SRB	60.5 (2)	M16	60	58	12	50	MB180-65154-SRB

※재고품입니다 .
※두께 1.65mm 의 파이프를 사용해주십시오 .

유니버셜 풋 (UF)

컨베이어나 장치의 다리에 사용할 수 있습니다 .
경사나 레벨 조정이 필요한 경우에 사용해 주십시오 .
천공 추가 공정 타입은 바닥에 고정할 수도 있습니다 .



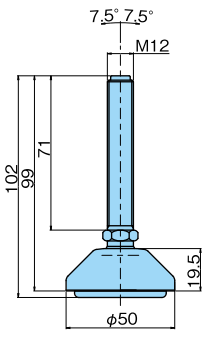

재질 : 볼 트 = 스테인리스 스틸 (SUS304)
본체 플레이트 = 강화 폴리마이드
미끄럼 방지 고무패드 = 내유성 고무경도 70

형 번	허용 하중 kN {kgf}	MB 상당품
TP-C17107T-UF	12.0 {1220}	MB173-68729-UF

※허용 하중은 정지 상태에서의 최대 허용 하중입니다 .
※재고품입니다 .



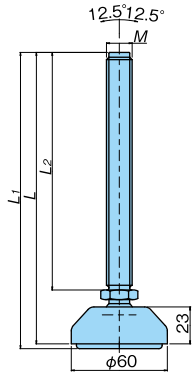

재질 : 볼트 = 스테인리스 강 (SUS304)
본체플레이트 = 강화 폴리아미드
미끄럼 방지 고무 패드 = 내유성 고무쇼어 경도 70

형 번	L	L_1	L_2	허용 하중 kN {kgf}	M	MB 상당품
TP-C171054T-UF	94	97	60	15.0{1530}	M16	MB98-59901-UF
TP-C171056T-UF	179	182	145	15.0{1530}	M16	MB98-67304-RF
TP-C171060T-UF	179	182	145	15.0{1530}	M20	MB98-67124-RF

※허용 하중은 정지 상태에서의 최대 허용 하중입니다.
※재고품입니다.



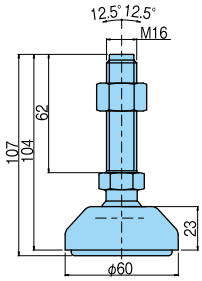

재질 : 볼트 = 철심 삽입 폴리아미드
너트 = 스테인리스 강
본체플레이트 = 강화 폴리아미드
미끄럼 방지 고무 패드 = 내유성 고무쇼어 경도 70

형 번	허용 하중 kN {kgf}	MB 상당품
TP-C17715T-UF	0.78 {80}	—

※허용 하중은 정지 상태에서의 최대 허용 하중입니다.
※재고품입니다.

(표준타입)



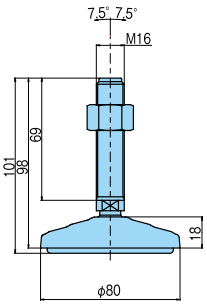

재질 : 볼트, 너트 } = 스테인리스 강 (SUS304)
본체플레이트 = 강화 폴리아미드
미끄럼 방지 고무 패드 = 내유성 고무쇼어 경도 70

형 번	허용 하중 kN {kgf}	MB 상당품
TP-C17532T-UF	15.0 {1530}	MB172-56571-UF

※허용 하중은 정지 상태에서의 최대 허용 하중입니다.
※재고품입니다.

(고정용 천공 추가가공 타입)

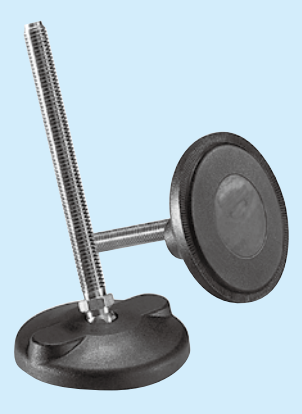

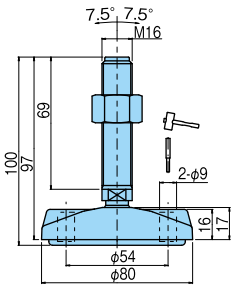

재질 : 볼트, 너트 } = 스테인리스 강 (SUS304)
본체플레이트 = 강화 폴리아미드
미끄럼 방지 고무 패드 = 내유성 고무쇼어 경도 70

고정용 구멍은 이물질이 쌓이지 않도록 관통되어 있지 않습니다. 고정용 구멍이 필요한 경우에는 그림과 같이 펀치와 해머로 구멍을 내어 주십시오.

형 번	허용 하중 kN {kgf}	MB 상당품
TP-C17570CT-UF	15.0 {1530}	MB323-69733-UF

※ TP-C17532T-UF 와 같은 성능이지만, 바닥에 고정할 수 있습니다.
※허용 하중은 정지 상태에서의 최대 허용 하중입니다.
※재고품입니다.

(고정용 천공 추가가공 타입)



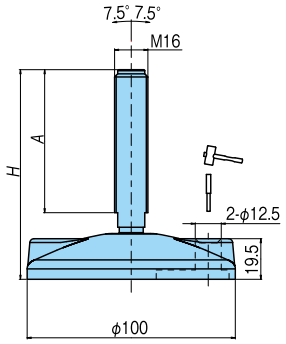

재질 : 볼 트 = 스테인리스 강 (SUS304)
본체 플레이트 = 강화 폴리아미드
미끄럼방지 고무패드 = 내유성 고무쇼아 경도 70

고정용 구멍은 이물질이 쌓이지 않도록 관통되어 있지 않습니다. 고정용 구멍이 필요한 경우에는 그림과 같이 펀치와 해머로 구멍을 내어 주십시오.

형 번	허용 하중 kN {kgf}	H	A	MB 상당품
TP-C176450T-UF	18.0 {1830}	100	70	MB133-63343-UF
TP-C176453T-UF	18.0 {1830}	210	180	MB133-67055-UF

※허용 하중은 정지 상태에서의 최대 허용 하중입니다.
※재고품입니다.

(고정용 천공 추가가공 타입)



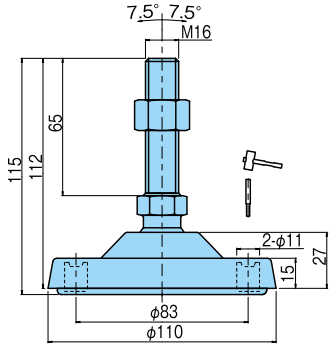

재질 : 볼 트 } = 스테인리스 철 (SUS304)
너 트
본체 플레이트 = 강화 폴리아미드
미끄럼방지 고무패드 = 내유성 고무쇼아 경도 70

고정용 구멍은 이물질이 쌓이지 않도록 관통되어 있지 않습니다. 고정용 구멍이 필요한 경우에는 그림과 같이 펀치와 해머로 구멍을 내어 주십시오.

형 번	허용 하중 kN {kgf}	MB 상당품
TP-C17456T-UF	1.96 {200}	–

※허용 하중은 정지 상태에서의 최대 허용 하중입니다.
※재고품입니다.

(고정용 혈명 추가타입)



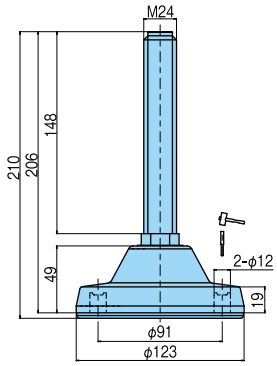

재질 : 볼트 = 스테인리스 강 (SUS304)
본체 플레이트 = 강화 폴리아미드
미끄럼방지 고무패드 = 내유성 고무쇼아 경도 70

고정용 구멍은 이물질이 쌓이지 않도록 관통되어 있지 않습니다. 고정용 구멍이 필요한 경우에는 그림과 같이 펀치와 해머로 구멍을 내어 주십시오.

형 번	허용 하중 kN {kgf}	MB 상당품
TP-C17237T-UF	30.0 {3060}	M169-68404N-RF

※허용 하중은 정지 상태에서의 최대 허용 하중입니다.
※재고품입니다.

서포트 풋



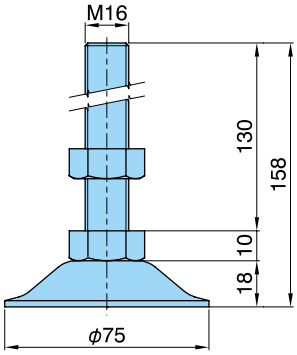

상품코드	형 번	재질		허용 하중 kN{kgf}
		풋	볼트 & 너트	
K15	TP-TA16SUS	스테인리스 스틸	스테인리스 스틸	11 {1122}



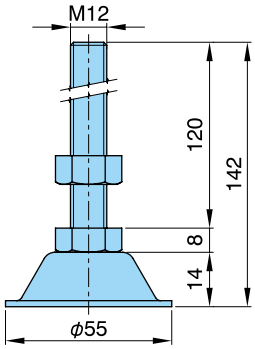

상품코드	형 번	재질		허용 하중 kN{kgf}
		풋	볼트 & 너트	
K15	TP-TB12SUS	스테인리스 스틸	스테인리스 스틸	10 {1020}

가이드 레일 설치사례

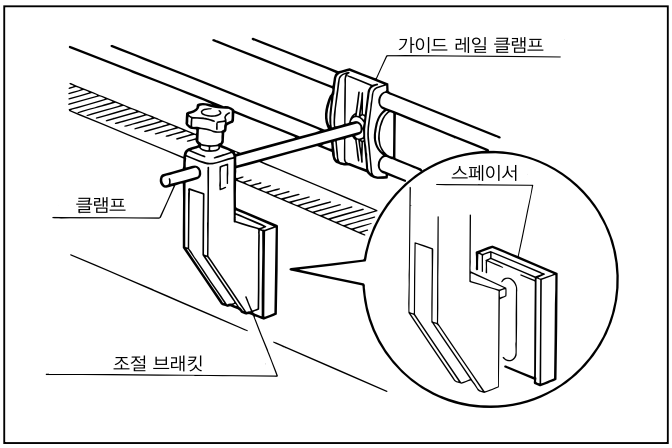
가이드 레일 클램프
스페이서
클램프
조절 브래킷

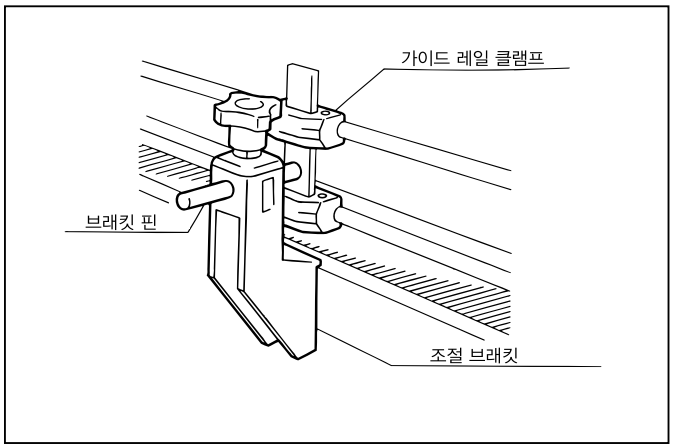
가이드 레일 클램프
브래킷 핀
조절 브래킷

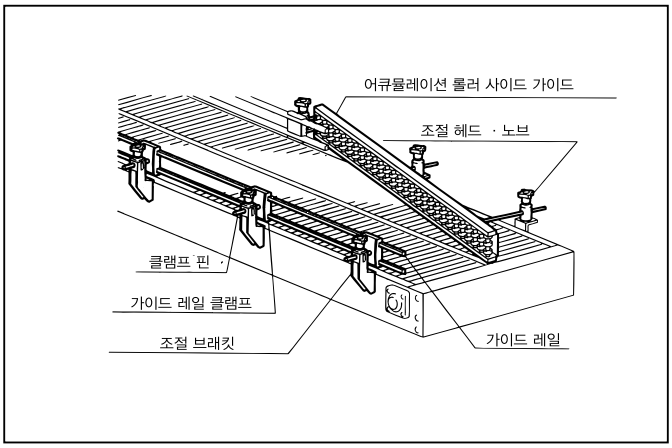
어큐뮬레이션 롤러 사이드 가이드
조절 헤드 · 노브
클램프 핀
가이드 레일 클램프
조절 브래킷
가이드 레일

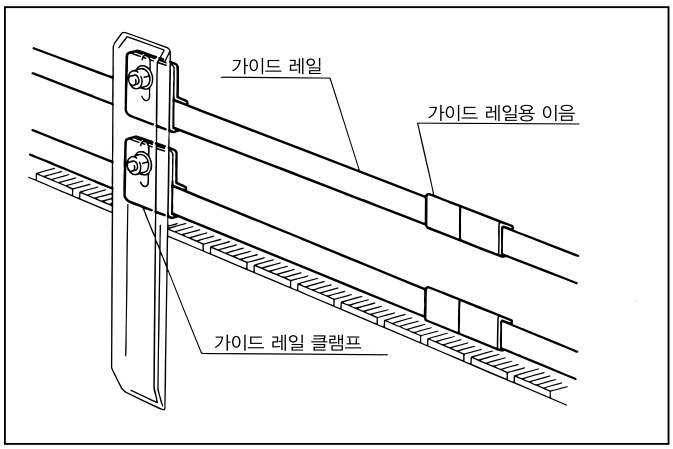
가이드 레일
가이드 레일용 이음
가이드 레일 클램프

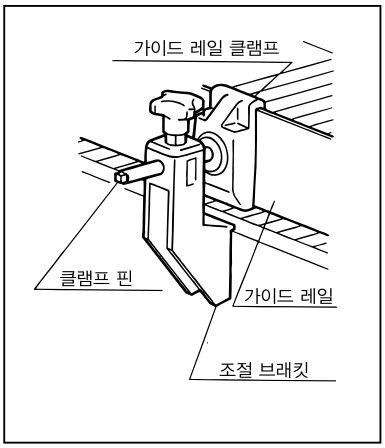
가이드 레일 클램프
클램프 핀
가이드 레일
조절 브래킷

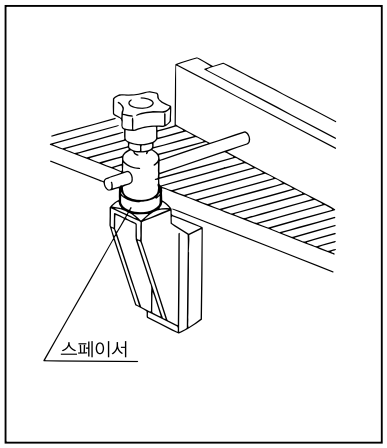
스페이서

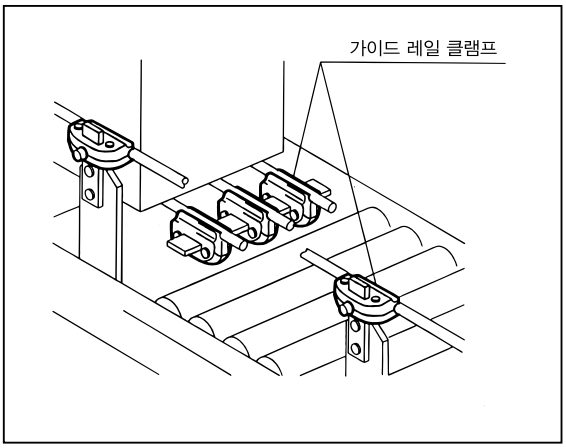
가이드 레일 클램프

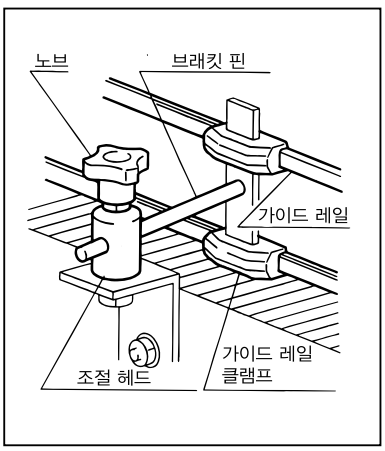
노브
브래킷 핀
가이드 레일
조절 헤드
가이드 레일
클램프

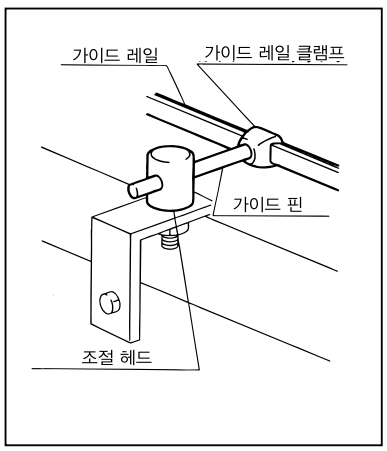
가이드 레일
가이드 레일 클램프
가이드 핀
조절 헤드

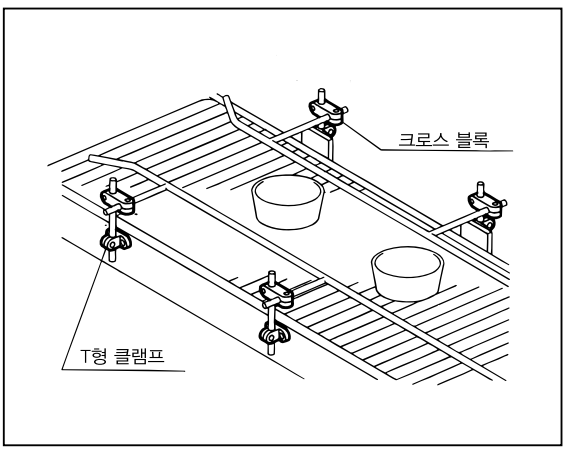
크로스 블록
T형 클램프

센서 설치사례

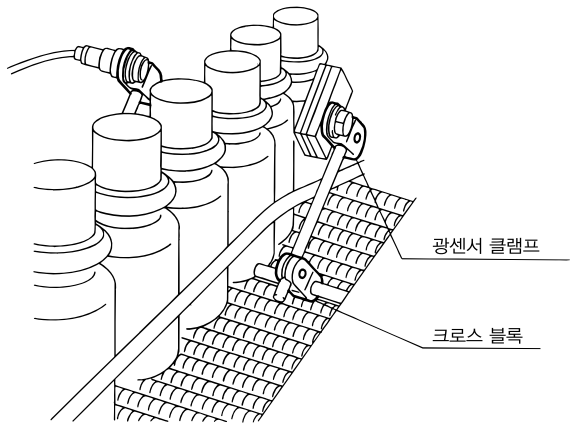
광센서 클램프
크로스 블록

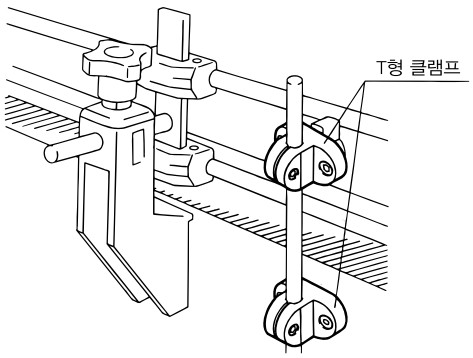
T형 클램프

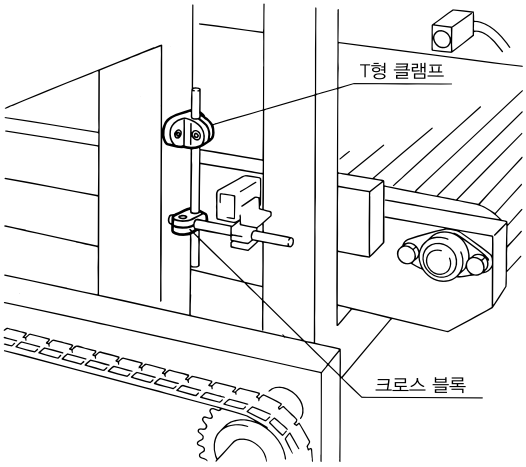
T형 클램프
크로스 블록

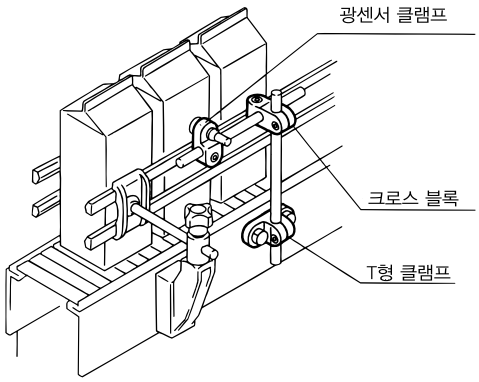
광센서 클램프
크로스 블록
T형 클램프

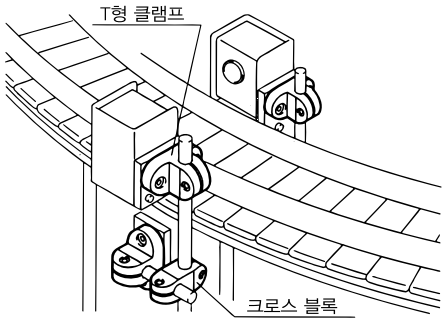
T형 클램프
크로스 블록

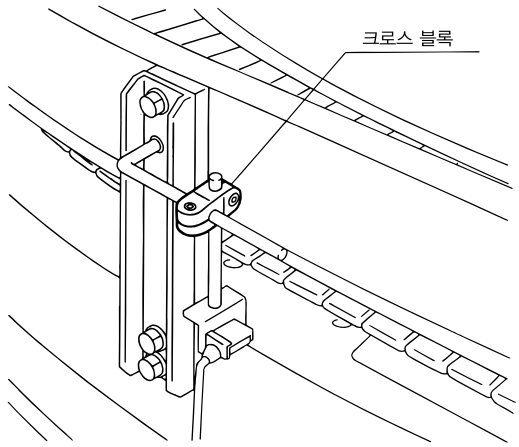
크로스 블록

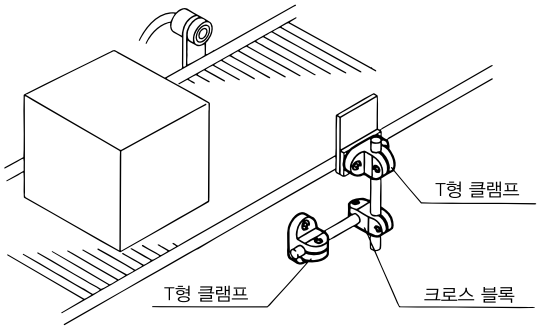
T형 클램프
T형 클램프
크로스 블록

조합 일람표

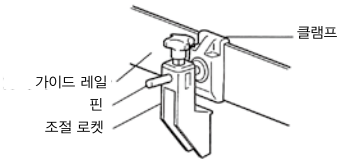

가이드 레일	적용 클램프	핀			조절 브래킷	조절 헤드
		클램프 핀	브래킷 핀	가이드 핀		
		핀 지름 Ø 12, Ø 14, Ø 16	핀 지름 Ø 12, Ø 14, Ø 16	핀 지름 Ø 14		
원형봉	원형봉 ø 8 용 TP-C13743T-GRC 원형봉 ø 10 용 TP-C13741T-GRC TP-GHB 원형봉 ø 12 용 TP-C13744NVT-GRC	클램프 / 브래킷 } 핀 전사이즈 사용가능 단, 클램프핀의 나사의 선단이 가이드레일보다 돌출되지 않도록 주의		—	고정형	
	원형봉 ø 12 용 TP-C13761XPT-GRC	핀 전사이즈 사용가능	—	—		
TP-C19S00130-3MT-GR	TP-C13007T-GRC	클램프 / 브래킷 } 핀 전사이즈 사용가능		—		
	TP-C13008NVT-GRC	전사이즈 사용가능	—	—		
TP-C19S00165-3MT-GR	TP-C13012T-GRC	—	핀 지름ø 14 만 사용가능	—		
	TP-C13006NVT-GR	—	—	전 사이즈 사용가능		
	TP-C13014T-GRC	클램프 / 브래킷 } 핀 전사이즈 사용가능		—		
	TP-C13120T-GRC (레일 연결용)	—	—	—		
TP-C19050LT-GR	TP-C13718T-GRC	전사이즈 사용가능	—	—		
어큐뮬레이션 사이드 가이드		—	전사이즈 사용가능	—		

고정형

핀지름	품 명
ø 12	TP-C13696T-GRB
ø 14	TP-C13697T-GRB TP-A0

핀지름	품 명
ø 12	TP-C13028T-SH
ø 14	TP-C13029T-SH

선회형

핀지름	품 명
ø 12	TP-C13054T-GRB
ø 14	TP-C13055T-GRB

핀지름	품 명
ø 12	TP-C13037T-SH
ø 14	TP-C13038T-SH

※노브는 TP-C13355T-HD 를 사용

가이드 레일 (GR)

설치 예 275p 참조



반송물의 전도 방지 및 흠집 저감용으로 사용해 주십시오 .

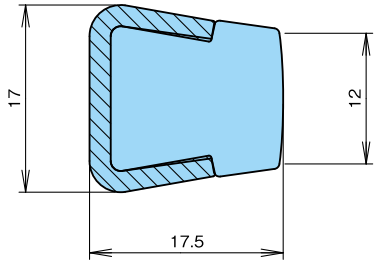

재질 : 초고분자량 폴리에틸렌
스테인리스제 프레임

형 번	표준치수	색	질량 kg/m	MB 상당품
TP-C19S00130-3MT-GR	3m	백색	0.6	MB317-69072-GR

※재고품입니다 .



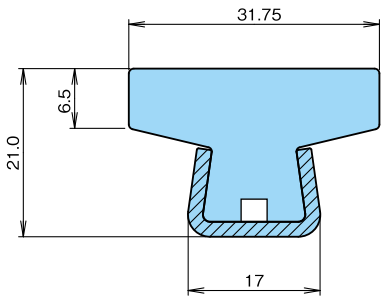

재질 : 초고분자량 폴리에틸렌
스테인리스제 프레임

형 번	표준치수	색	질량 kg/m	MB 상당품
TP-C19S00165-3MT-GR	3m	백색	0.86	MB273-66791-GR

※재고품입니다 .

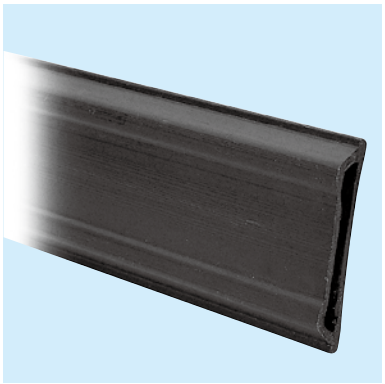

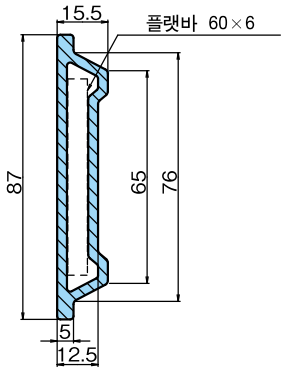

재질 : 초고분자량 폴리에틸렌

형 번	표준치수	색	질량 kg/m	MB 상당품
TP-C19050LT-GR	3m	흑색	0.6	MB296-68811-GR

※재고품입니다 .

어큐뮬레이션 롤러 사이드 가이드 (ARG)

설치 예 275p 참조

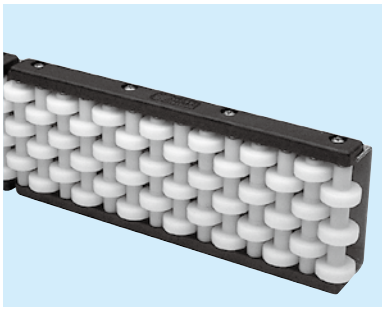

롤러의 구름에 의해 이송물의 흠집이 감소합니다.
어큐뮬레이트가 많은 경우에서 가이드로 사용해 주십시오.

재질 : 롤러 · 핀 = 폴리아세탈
리테이너 = 강화 폴리아미드
채널 = 스테인리스 강
표준 수치 = 1000mm
※ TP-C16689LT-ARG 의 핀만 스테인리스 강

어큐뮬레이션 롤러 사이드가이드 설치요령

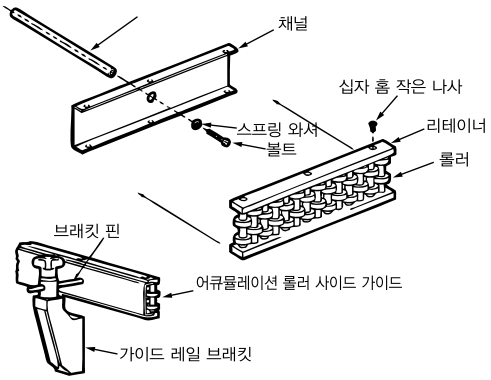

[작업순서]
1. 리테이너 위의 십자 홈 작은 나사를 빼고, 채널에서 리테이너를 빼 주십시오.
(리테이너의 길이는 245mm 로, 표준 치수 1 개에 맞는 4 군데에 설치되어 있습니다.)
2. 채널이 소정의 위치에 볼트 삽입용의 구멍을 열어 주십시오. 롤러에 간섭·접촉하지 않는 볼트를 선택해 주십시오.
3. 채널과 브래킷 핀을 볼트로 고정해 주십시오.
4. 고정 후, 채널에 리테이너를 끼워넣어 주십시오.
5. 채널의 나사 홈과 리테이너의 설치 구멍을 맞춰서, 십자 홈 작은 나사로 고정해 주십시오.

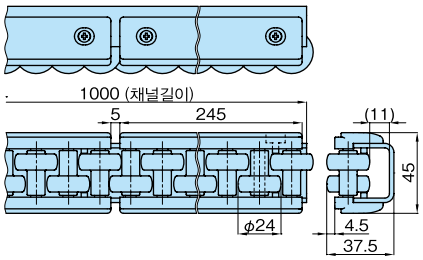

형 번	질량 kg/m	MB 상당품
TP-C16686LSST-ARG	2.6	MB128-6264-ARG

※재고품입니다.

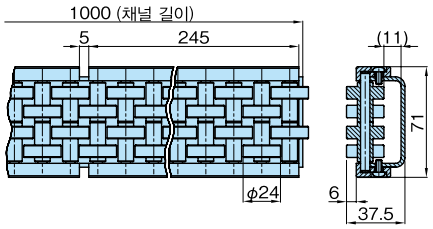

형 번	질량 kg/m	MB 상당품
TP-C16683LSST-ARG	3.8	MB128-6265-ARG

※재고품입니다.

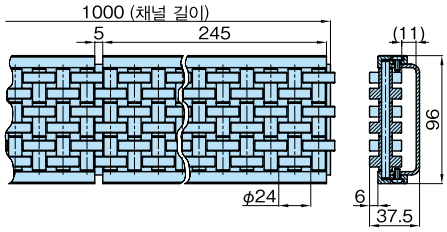

형 번	질량 kg/m	MB 상당품
TP-C16689LT-ARG	5	MB128-6266-ARG

※재고품입니다.

롤러 모듈 사이드 가이드 〈곡선타입〉 (ARG)

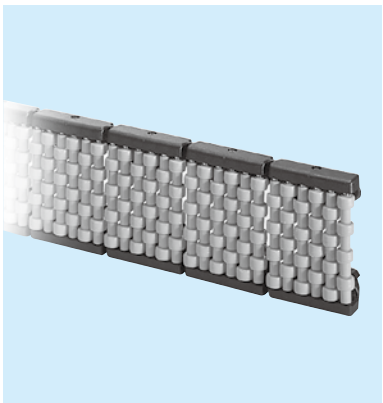

곡선 부분에서 반송물에 흠집이 생기는 것을 줄여줍니다.

재질 : 프레임 =강화 폴리아미드 (검정)
롤러 · 핀 =폴리아세탈 (백색)

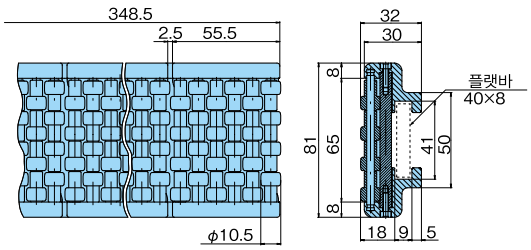

형 번	표준치수 mm	MB 상당품
TP-C16801KT-ARG	348.5	MB580-603292-ARG

※최소 가로 곡선 반경 : 내측 R250, 외측 R300
※ 40 × 8 의 플랫바와 맞춰서 사용하십시오.
※재고품입니다.

가이드 레일 클램프 (GRC)

설치 예 275p 참조

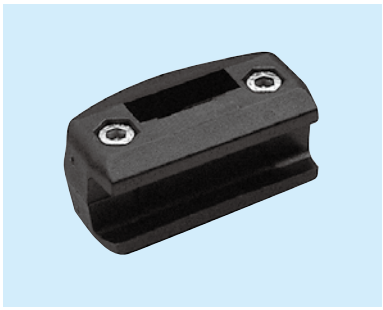

재질 : 본 체 = 강화 폴리아미드
볼 트 = 스테인리스 강
너 트 = 황동과 니켈도금

가이드 레일의 고정에 사용해 주십시오 .

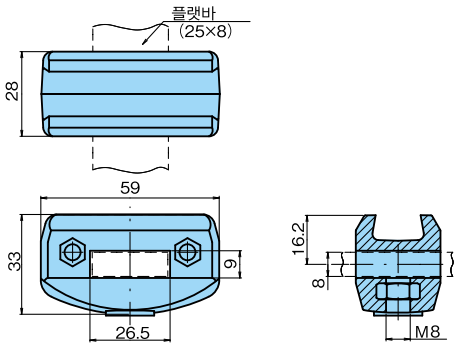

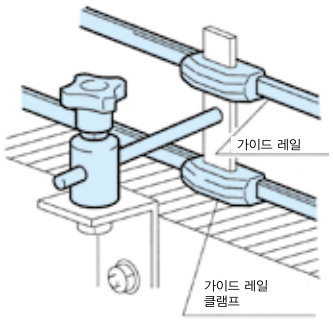

※재고품입니다 .

형 번	적용가이드 레일	고정하는 상대재	MB 상당품
TP-C13007T-GRC	TP-C19S00130-3MT-GR TP-C19S00165-3MT-GR	플랫바 25 × 8	MB211-59961-GRC

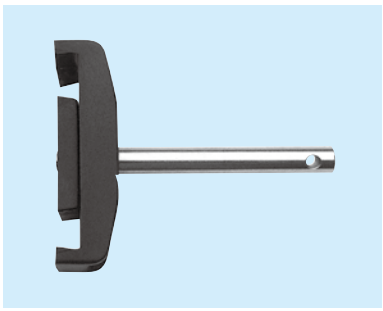

재질 : 본 체 = 강화 폴리아미드

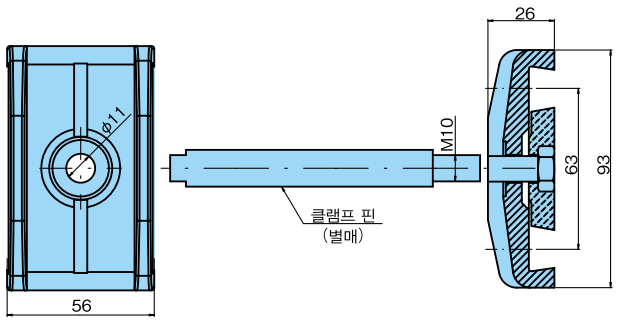

※재고품입니다 .

형 번	적용가이드 레일	고정하는 상대재	MB 상당품
TP-C13008NVT-GRC	TP-C19S00130-3MT-GR TP-C19S00165-3MT-GR	클램프 핀	MB213-60101-GRC



재질 : 본 체 = 강화 폴리아미드
볼 트 = 스테인리스 강
너 트 = 황동과 니켈도금

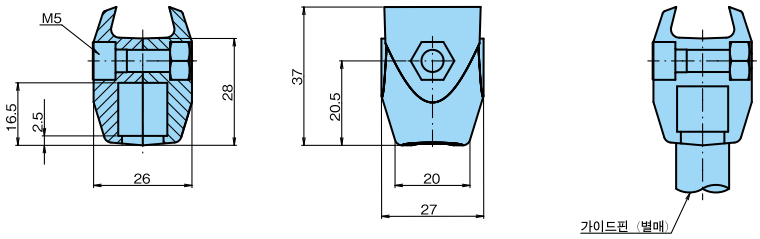

※재고품입니다 .

형 번	적용가이드 레일	고정하는 상대재	MB 상당품
TP-C13006NVT-GRC	TP-C19S00130-3MT-GR TP-C19S00165-3MT-GR	가이드 핀	MB210-59941-GRC

TP-C13012T-GRC 의 클램프보다 강한 힘으로 조입니다 . 레일에 가해지는 강한 압력의 지점 (코너 부분이나 어큐뮬레인 등) 에서 사용해주십시오 .

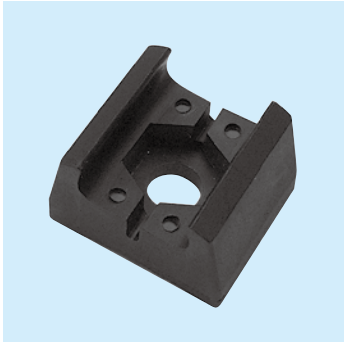

재질 : 본 체 = 강화 폴리아미드

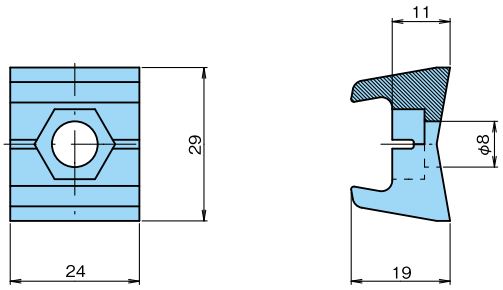

※재고품입니다 .

형 번	적용가이드 레일	고정하는 상대재	MB 상당품
TP-C13012T-GRC	TP-C19S00130-3MT-GR TP-C19S00165-3MT-GR	브래킷 핀 ø 14	MB275-66811-GRC



재질 = 스테인리스 강

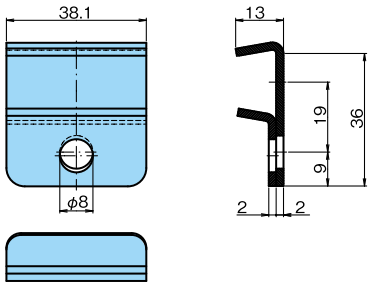

※재고품입니다.

형 번	적용가이드 레일	고정하는 상대재	MB 상당품
TP-C13014T-GRC	TP-C19S00130-3MT-GR TP-C19S00165-3MT-GR	프레임	MB215-60121-GRC MB215-65976-GRC

(가이드 레일 연결)

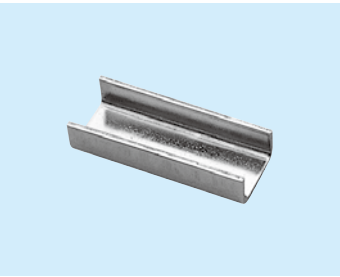

재질 = 스테인리스 강

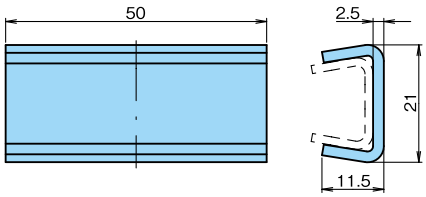

※재고품입니다.

형 번	적용가이드 레일	MB 상당품
TP-C13120T-GRC	TP-C19S00130-3MT-GR TP-C19S00165-3MT-GR	MB214-60111-GRC

※가이드 레일의 이음에 사용해 주십시오. 단차나 틈을 막습니다. 설치는 해머 등으로 삽입해 주십시오.

가이드 레일 클램프 〈TP-C19050LT-GR 전용〉 (GRC)

설치 예 275p 참조

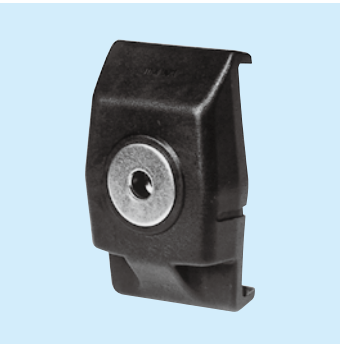

재질 : 본 체 = 강화 폴리아미드
너 트 } = 스테인리스 강
와 셔 }

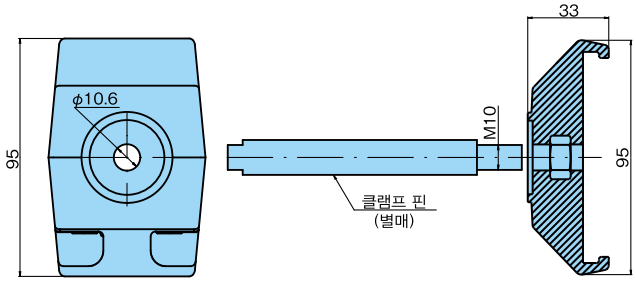

형 번	적용가이드 레일	고정하는 상대재	MB 상당품
TP-C13718T-GRC	TP-C19050LT-GR	클램프 핀	MB298-60362-GRC

※재고품입니다.

포토 센서 클램프 (FSC)

설치 예 276p 참조



재질 : 본 체 = 강화 폴리아미드
볼 트 } = 스테인리스 강
너 트 }

크로스 블록이나 T형 클램프와 함께,
센서의 설치에 사용해 주십시오.

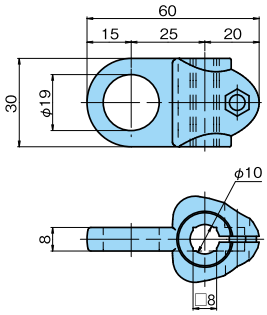

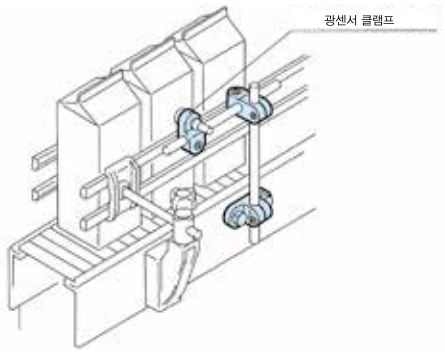

- 볼트 조임 토크 2.94N·m {0.3kgf·m}
- 핀의 허용 하중(파주력) 49.0N {5kgf}

형 번	MB 상당품
TP-C13153T-FSC	MB341-68383-FSC

※재고품입니다.

가이드 레일 클램프〈원형봉용〉(GRC)

설치 예 275p 참조



원형봉 가이드의 고정에 사용해 주십시오.

재질 : 본 체 = 강화 폴리아미드
볼 트 = 스테인리스 강
너 트 = 황동과 니켈 도금

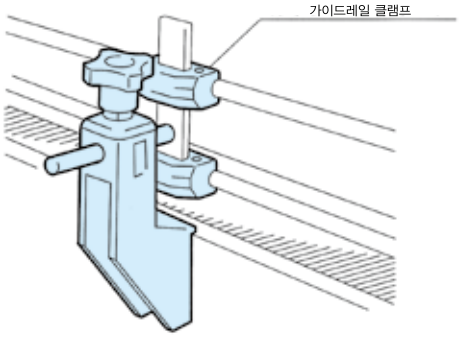

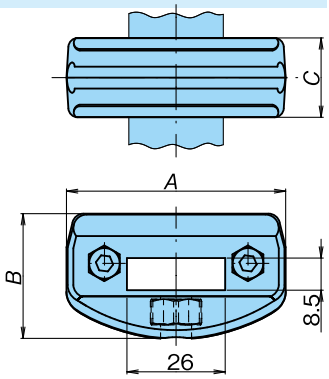

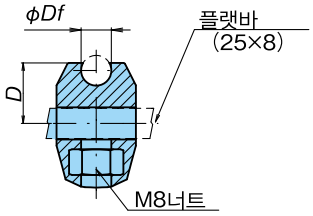

형 번	Df	A	B	C	D	플랫바	MB 상당품
TP-C13743T-GRC	8	58	33	21	16	25 × 8	MB159-6912-GRC
TP-C13741T-GRC	10	58	33	21	16		MB159-63389-GRC
TP-C13744NVT-GRC	12	59	34.5	24	19		MB159-6913-GRC

※재고품입니다.

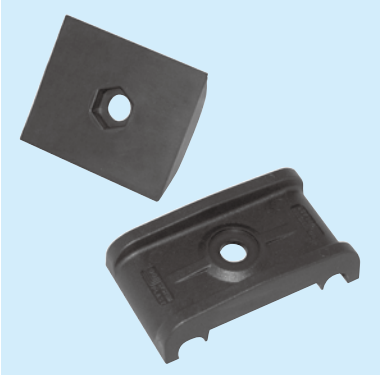

재질 : 본 체 = 강화 폴리아미드
너 트 } = 스테인리스 강
와 셔 }

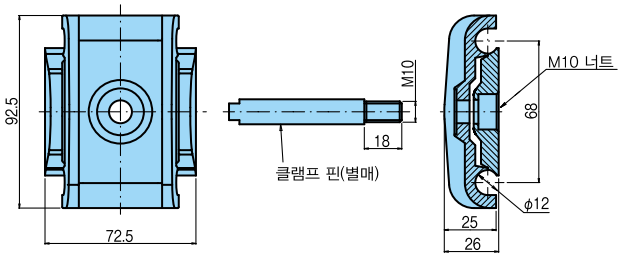

형 번	사용 가능한 원형봉	MB 상당품
TP-C13761XPT-GRC	ø 12	MB70-5095-GRC

※재고품입니다.

가이드 레일 클램프 취급요령

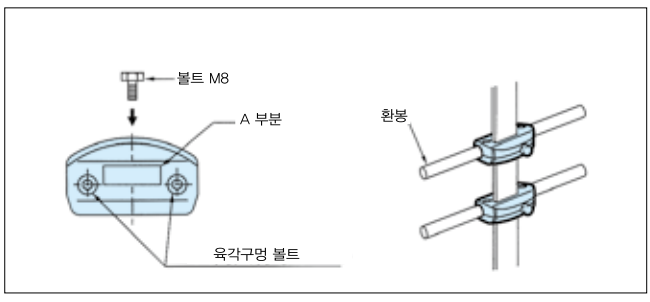

[작업순서]

1. 클램프에 달려 있는 육각 렌치 볼트를 빼면, 클램프가 2 개로 나뉩니다.
2. 원형봉을 끼워넣고, 다시 육각 렌치 볼트를 조입니다.
3. 플랫 바 (25 × 8) 를 A 부분에 삽입하고, 볼트(M8)로 고정합니다. (플랫바를 볼트의 뾰족한 부분으로 누릅니다)
4. 반송물의 높이와 맞게, 위치를 조절합니다.
5. TP-C13007T-GRC (268) 의 가이드 레일 클램프도 같은 순서로 설치합니다.

크로스 블록 (CC)

설치 예 276p 참조

T 형 클램프나 포토 센서 클램프와 함께 , 가이드나 센서의 설치에 사용해 주십시오 .

(원형봉가이드 전용타입)



재질 : 본 체 = 폴리아세탈
볼 트 } = 스테인리스 강
너 트

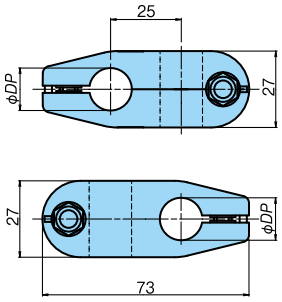

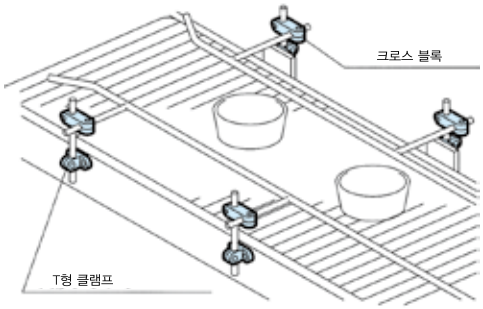

- 볼트 조임 토크 2.94N·m {0.3kgf·m}
- 핀의 허용 하중(파주력) 49.0N {5kgf}

형 번	ø D	MB 상당품
TP-C13S00109T-CC	15	MB174-53791-CC

※재고품입니다 .

(원형봉・각봉 가이드 겸용 타입)



재질: 본 체 = 폴리아세탈
볼 트 } = 스테인리스 강
너 트

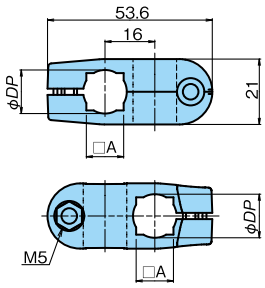

- 볼트 조임 토크 2.94N·m {0.3kgf·m}
- 핀의 허용 하중(파주력) 49.0N {5kgf}

형 번	ø D	□ A	MB 상당품
TP-C13S00114T-CC	10	8	MB340-68373-CC
TP-C13S00115T-CC	12	10	MB340-68385-CC
TP-C13S00116T-CC	14	12	MB340-67375-CC

※재고품입니다 .
※ MB 상응품의 형번 비교는 반드시 상기 표에서 확인해 주십시오 .

(강력 타입)



재질 : 본 체 = 강화 폴리아미드
볼 트 = 스테인리스 강
너 트 = 황동과 니켈도금

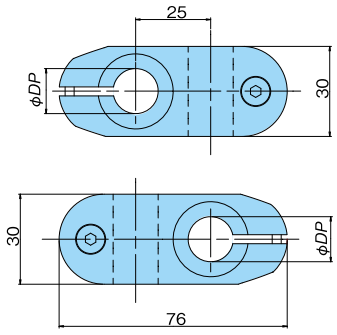

- 볼트 조임 토크 4.9N·m {0.5kgf·m}
- 핀의 허용 하중(파주력) 98.1N {10kgf}

형 번	ø D	MB 상당품
TP-C13108T-CC	15	—

※재고품입니다 .

크로스 블록



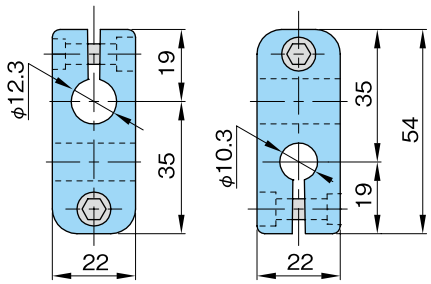

형번	재질	
	본체	볼트 & 너트
TP-CRB	강화 폴리아미드	스테인리스 스틸

※ 재고품입니다 .

클램프 레버



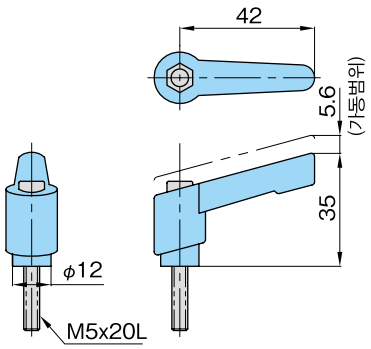

형번	재질	
	본체	볼트 & 너트
TP-CL	강화 폴리아미드	스테인리스 스틸

가이드 바 홀더 (브래킷 용)



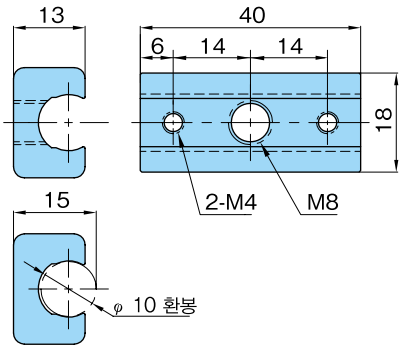

형번	재질
TP-GHB	스테인리스 스틸 (소결)

가이드 바 홀더 (커넥트용)



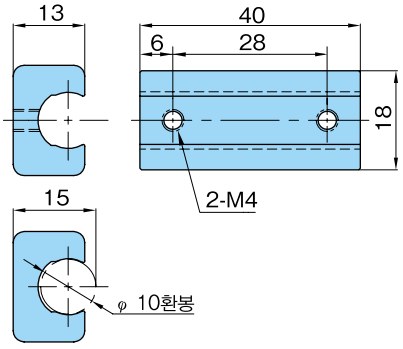

형번	재질
TP-GHA	스테인리스 스틸 (소결)

T 형 클램프 (TC)

(원형봉 · 각봉 가이드 겸용 타입)



재질 : 본 체 = 강화 폴리아미드
볼 트 } = 스테인리스 강
너 트 }

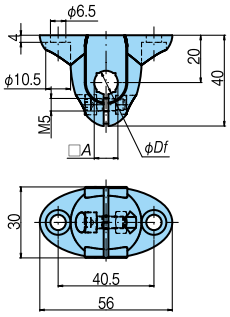

· 볼트 조임 토크
2.94N·m {0.3kgf·m}
· 핀의 허용 하중(파주력)
49.0N {5kgf}

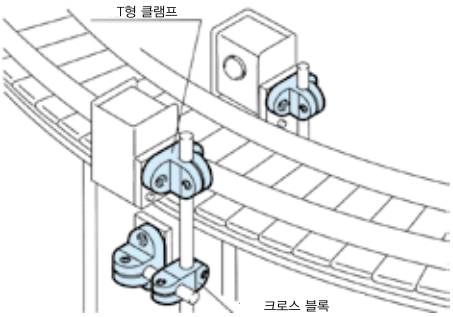

형 번	ø Df	□ A	MB 상당품
TP-C13152T-TC	10	8	MB339-68363-TC
TP-C13115T-TC	12	10	MB339-68375-TC

※재고품입니다 .



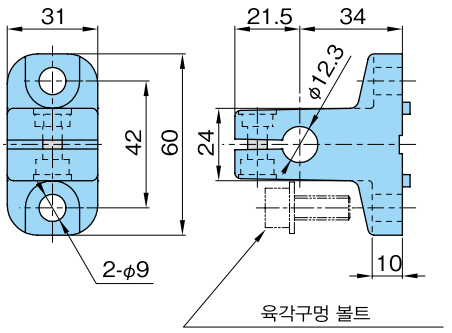

형번	재질	
	본체	볼트 & 너트
TP-TC	강화 폴리아미드	스테인리스 스틸

※재고품입니다 .

L 형 클램프



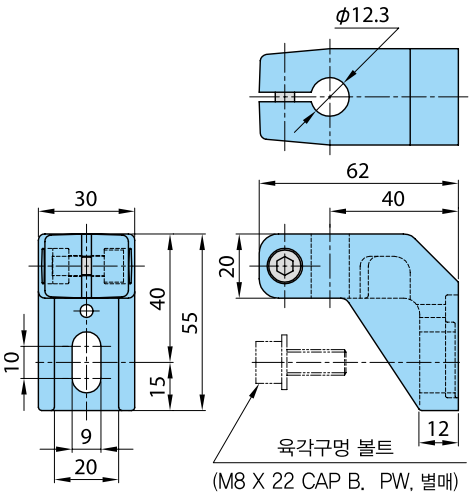

형번	재질	
	본체	볼트 & 너트
TP-LC	강화 폴리아미드	스테인리스 스틸

※재고품입니다 .

조절 브래킷 (GRB)

설치 예 275p 참조

클램프와 함께 , 가이드의 고정에 사용해 주십시오 .



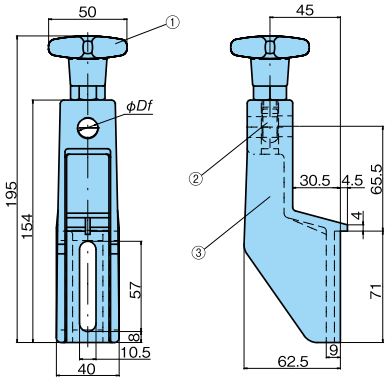

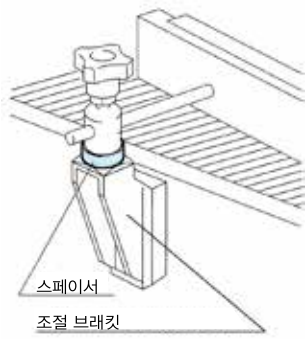

재질 : 아이 볼트 = 스테인리스 강
노브 = 폴리아미드에 황동 재질
Ni 도금의 너트를 인서트
브래킷 = 강화 폴리아미드
①노브
②아이 볼트
③브래킷

형 번	Df	MB 상당품
TP-C13696T-GRB	12	MB107-68200N-GRB, MB107-6820-GRB
TP-C13697T-GRB	14	MB107-67821N-GRB, MB107-67821-GRB

※재고품입니다 .
※사용하는 핀은 289 페이지를 참조하십시오 .
※본체 뒤의 홈에 TP-C13250T-TS, TP-C13255T-TS (트레이 서포트) 를 부착할 수 있습니다 .

(선회 타입)



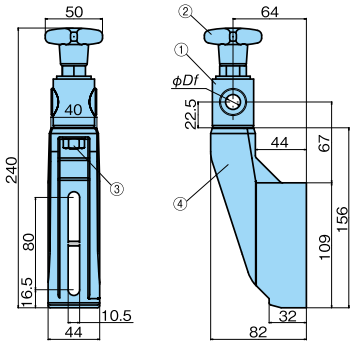

형 번	Df	MB 상당품
TP-C13054T-GRB	12	MB637-648372-GRB, MB257-64591-GRB
TP-C13055T-GRB	14	MB637-648382-GRB, MB257-64601-GRB

※재고품입니다 .
※사용하는 핀은 289 페이지를 참조하십시오 .
※본체 뒤의 홈에 TP-C13250T-TS, TP-C13255T-TS (트레이 서포트) 를 부착할 수 있습니다 .

가이드 브래킷



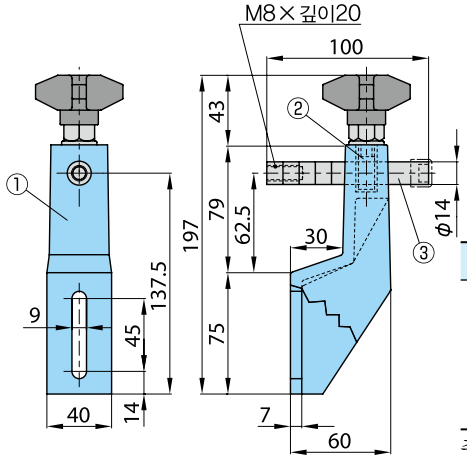

형번	재질
TP-A0	①본체 · · 강화 폴리아미드 ②아이볼트 · · · · 황동 ③조절 핀 · · · · 스테인리스 스틸

주) 1 . 재고품입니다.
2 . A0 (에이제로) 입니다.

스페이서 (SP)

조절 브래킷의 높이나 폭의 조절에 사용해 주십시오 .

설치 예 275p 참조

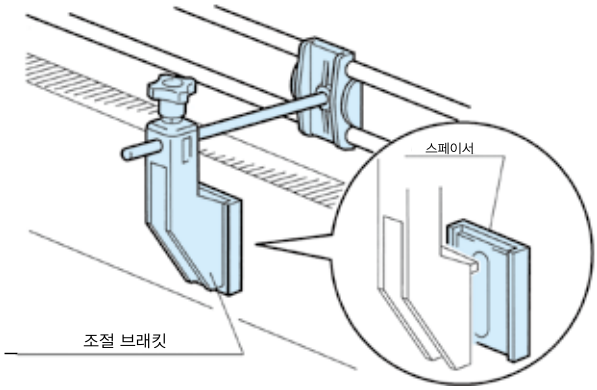

(폭 조정용)

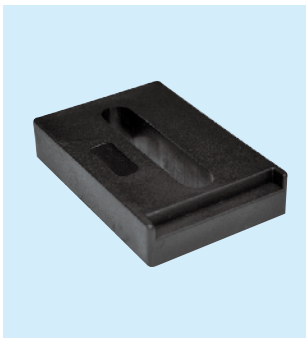

재질 : 강화 폴리아미드

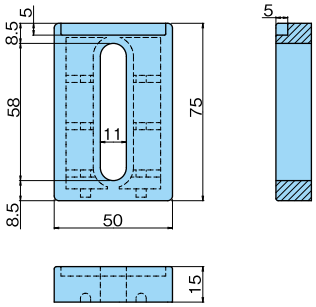

형 번	적용 조절 브래킷	MB 상당품
TP-C13400T-SP	TP-C13696T-GRB TP-C13697T-GRB	MB61-50870N-SP MB61-5087-SP

※재고품입니다 .
※ TP-C13250T-TS, TP-C13255-TS (트레이 서포트) 의 부착용 홈이 뒤쪽에 있습니다 .

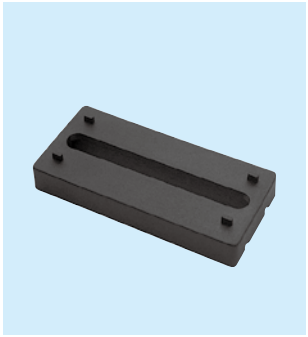

재질 : 강화 폴리아미드

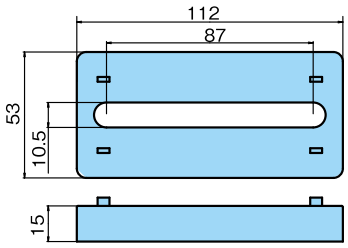

형 번	적용 조절 브래킷	MB 상당품
TP-C13019T-SP	TP-C13054T-GRB TP-C13055T-GRB	MB142-6587-SP

※재고품입니다 .
※ TP-C13250T-TS, TP-C13255-TS(트레이 서포트) 의 부착용 홈이 뒤쪽에 있습니다 . 복수의 조합도 가능합니다 .

(높이 조절용)

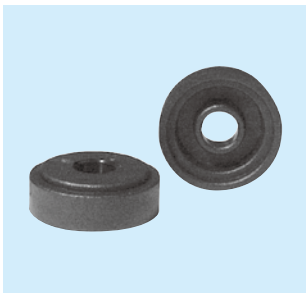

재질 : 강화 폴리아미드

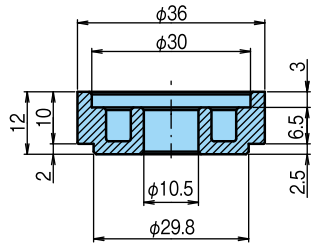

형 번	적용 조절 브래킷	MB 상당품
TP-C13752T-SP	TP-C13054T-GRB TP-C13055T-GRB	MB227-61931-SP

※재고품입니다 .

스페이서 설치요령

스페이서는 선회형의 조절 브래킷의 조절 헤드의 아래에 설치합니다 . 1 개를 넣으면 , 10mm 높이가 됩니다 .

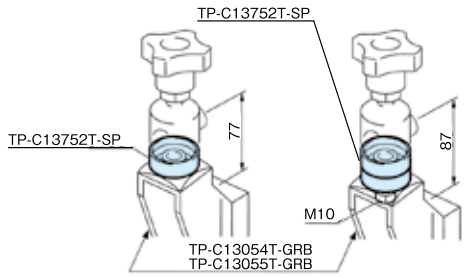

스페이서를 사용할 때는 M10 고정나사의 긴 쪽이 필요합니다 .

고정나사 사이즈
스페이서 1 개의 경우 M10 × 30 ℓ 육각 볼트
스페이서 2 개의 경우 M10 × 40 ℓ 육각 볼트

조절 헤드 (SH)

설치 예 275p 참조

클램프와 함께 , 가이드의 고정에 사용해 주십시오 .



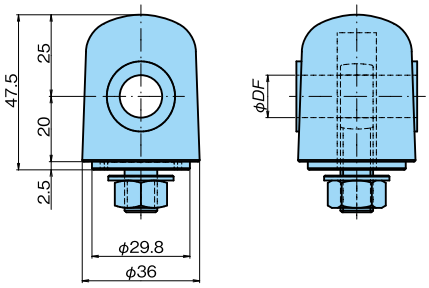

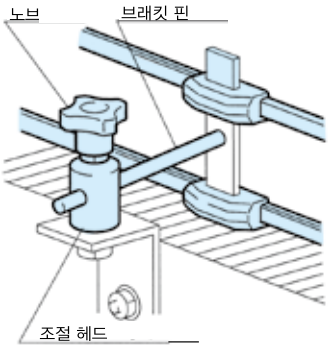

재질 : 헤드 = 강화 폴리아미드
헤드이외 = 스테인리스 강

형 번	Df	MB 상당품
TP-C13028T-SH	12	MB255-6967-SH
TP-C13029T-SH	14	MB255-6968-SH

※재고품입니다 .



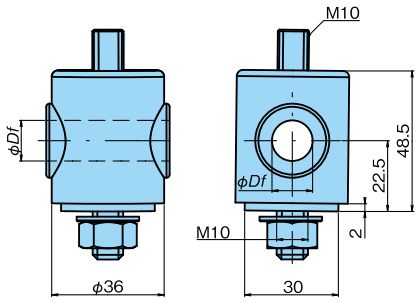

재질 : 헤드 = 강화폴리아미드
헤드이외 = 스테인리스 강

형 번	Df	MB 상당품
TP-C13037T-SH	12	MB256-64561-SH
TP-C13038T-SH	14	MB256-64571-SH

※재고품입니다 .
※ TP-C13355T-HD 노브와 세트로 사용하십시오 .

노브 (HD)

설치 예 275p 참조



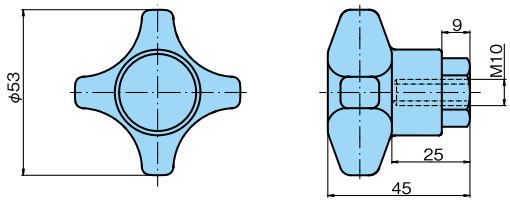

재질 : 노브 부분 = 강화 폴리아미드
나사 부분 = 황동과 니켈도금

형 번	적용 조절 브래킷	MB 상당품
TP-C13355T-HD	TP-C13037T-SH TP-C13038T-SH	MB183-54921-HD

※재고품입니다 .

가이드 핀 (GP)

TP-C13006NVT-GRC (가이드 레일 클램프) 전용 핀입니다 .

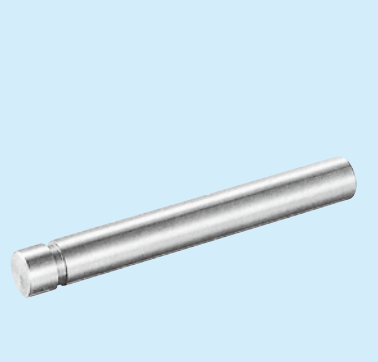

재질 : 스테인리스 강

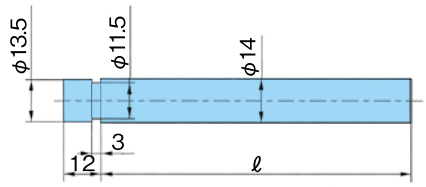

형 번	ℓ	MB 상당품
TP-C14-100T-GP	100	MB14-100-GP
TP-C14-200T-GP	200	MB14-200-GP

※재고품입니다 .

클램프 핀 (CP)

고정측이 수나사 타입입니다 . 가이드 레일 클램프 , 조절 브래킷와 함께 , 사용해 주십시오 .

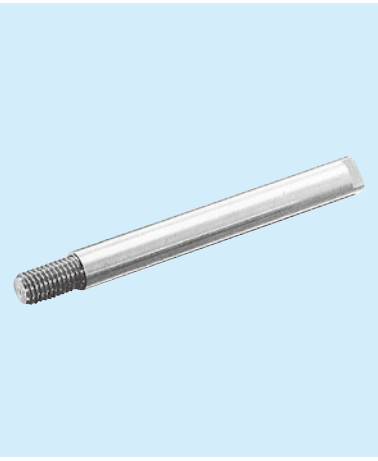

재질 : 스테인리스 강

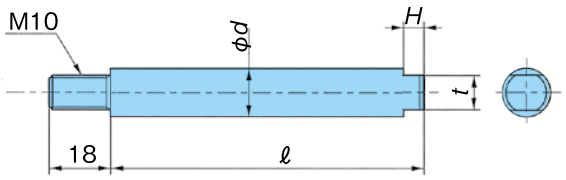

형 번	치수				MB 상당품
	d	ℓ	H	t	
TP-C12-100T-CP	12	100	5	8	MB12-100-CP
TP-C12-200T-CP	12	200	5	8	MB12-200-CP
TP-C14-100T-CP	14	100	6	10	MB14-100-CP
TP-C14-200T-CP	14	200	6	10	MB14-200-CP
TP-C16-100T-CP	16	100	8	13	MB16-100-CP
TP-C16-200T-CP	16	200	8	13	MB16-200-CP

※재고품입니다 .

브래킷 핀 (BP)

고정측이 수나사 타입입니다 . 가이드 레일 클램프 , 조절 브래킷와 함께 사용해 주십시오 .

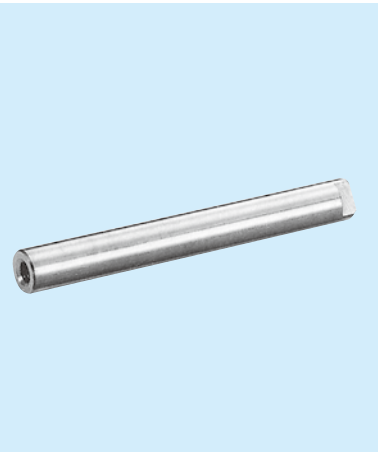

재질 : 스테인리스 강

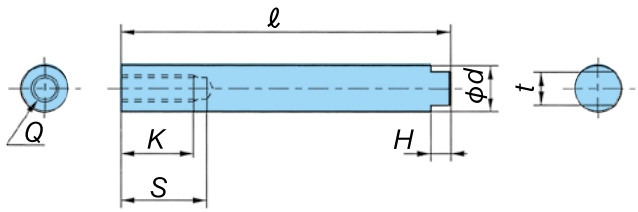

형 번	치수							MB 상당품
	d	ℓ	H	t	Q	S	K	
TP-C12-100T-BP	12	100	5	8	M6	24	20	MB12-100-BP
TP-C12-200T-BP	12	200	5	8	M6	24	20	MB12-200-BP
TP-C14-100T-BP	14	100	6	10	M8	26	22	MB14-100-BP
TP-C14-200T-BP	14	200	6	10	M8	26	22	MB14-200-BP
TP-C16-100T-BP	16	100	8	13	M10	30	27	MB16-100-BP
TP-C16-200T-BP	16	200	8	13	M10	30	27	MB16-200-BP

※재고품입니다 .

트레이 서포트 (TS)

(커브 타입)



재질 : 동체 = 폴리아미드
엘리먼트 = 스테인리스 강

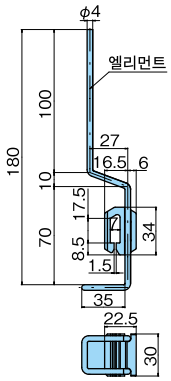

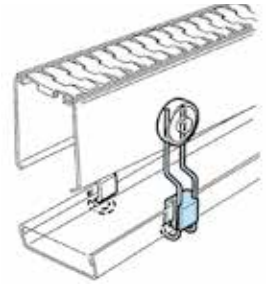

트레이 서포트, M10 볼트와 함께, 트레이 서포트 와셔를 설치해 주십시오.

형 번	MB 상당품
TP-C13250T-TS	MB226-62071-TS

※재고품입니다.

(스트레이트 타입)

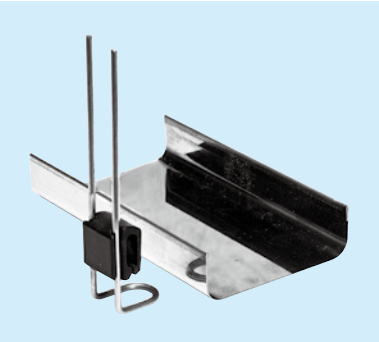

재질 : 동체 = 폴리아미드
엘리먼트 = 스테인리스 강

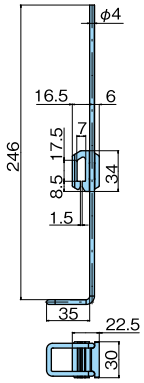

형 번	MB 상당품
TP-C13255T-TS	MB226-61767-TS

※재고품입니다.

고정 와셔 (MP)



재질 : 플레이트 = 폴리아미드
와셔 = 스테인리스 강

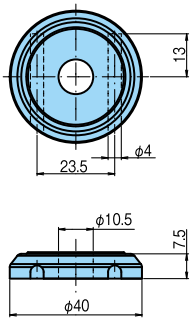

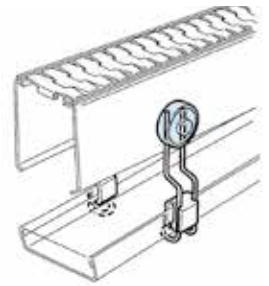

트레이 서포트, M10 볼트와 함께, 트레이 서포트 와셔를 설치해 주십시오.

형 번	MB 상당품
TP-C13252T-MP	MB338-67325-MP

※재고품입니다.

축 베어링 (베어링 유니트) 설치사례

겉과 안 모두 실링으로 되어 있기 때문에 , 다습 , 분진 환경에서의 베어링의 장기 수명화에 효과적입니다 .

세척기

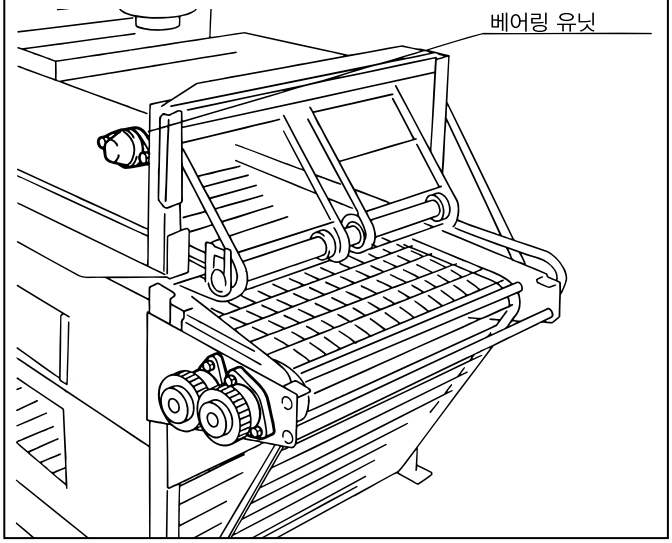

조리용 설비 (식품용 벨트 컨베이어)

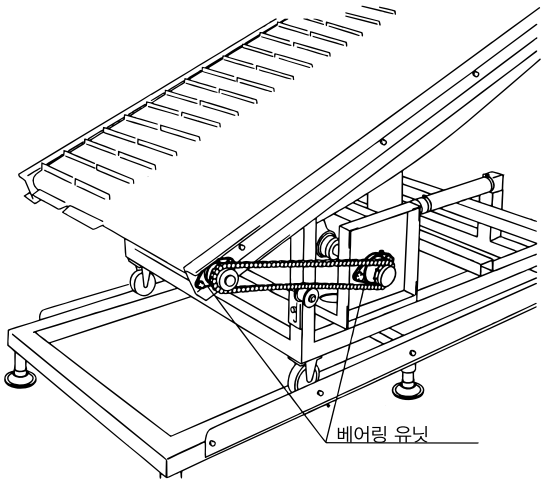

세척기

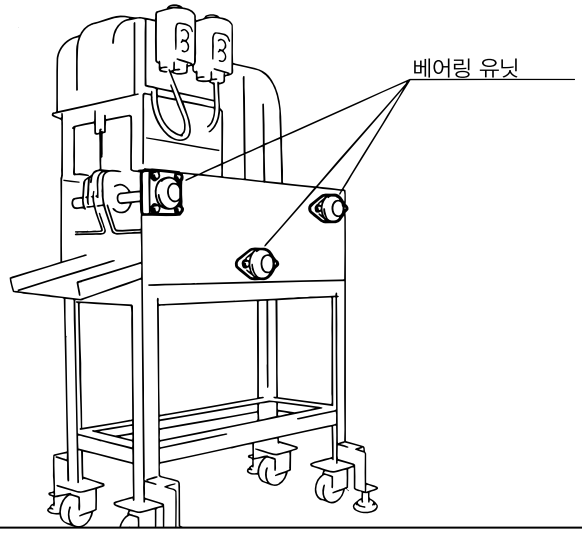

조리용 설비 (무의 껍질 제거용 기계)

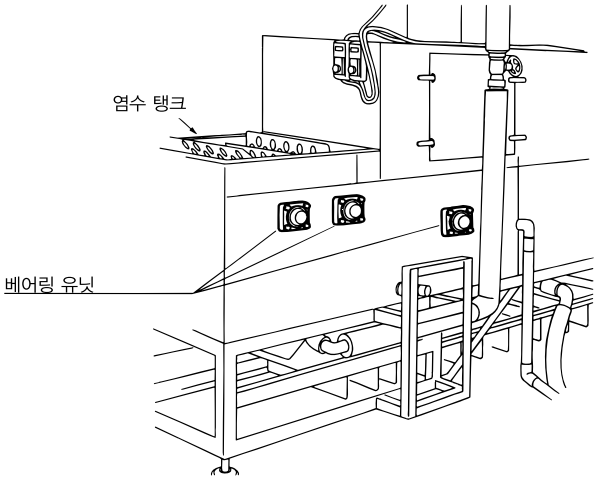

음료 설비 (대량의 물이 튄다)

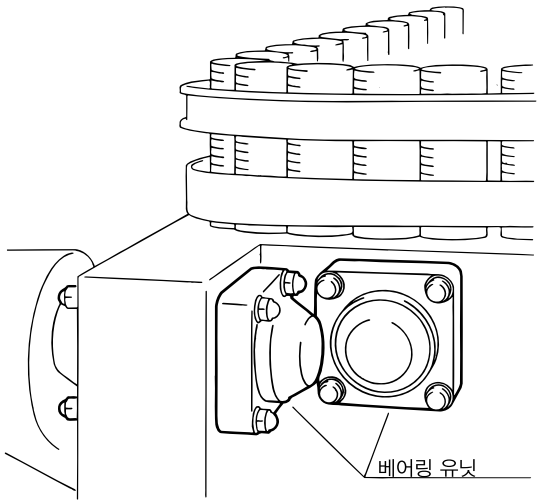

보틀러 (다습 · 분진 환경의 컨베이어)

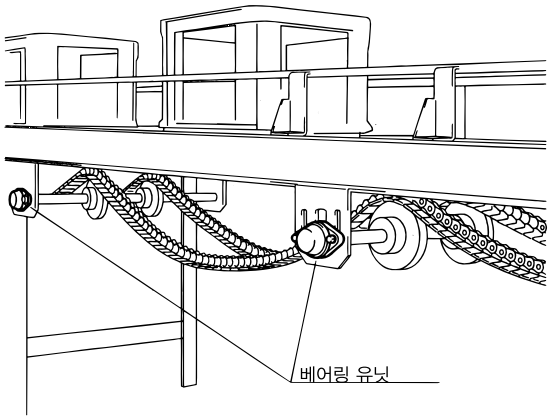

베어링 유니트

겉과 안 모두 실링처리 되어 있기 때문에 , 다습 · 분진 환경에서의 베어링의 장기 수명화에 효과적입니다 .

마름모꼴 플랜지형 유니트 (UCFL)

밀폐형



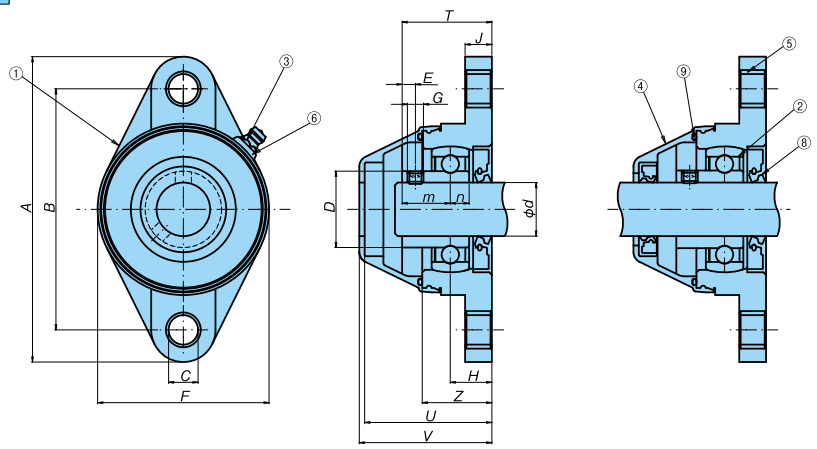

개방형



■ 상품사양

제품	품 명	재 질
①	하우징	강화 폴리아미드
②	볼 베어링※	스틸
③	그리스 니플	스테인리스
④	안전 캡	폴리프로필렌
⑤	스페이서 부쉬	황동과 니켈도금

제품	품 명	재 질
⑥	그리스 니플 와셔	폴리에틸렌
⑦	와셔	SUS304
⑧	실	NBR
⑨	O 링	NBR

※볼 베어링은 고정나사 방식입니다 .
※마름모꼴 플랜지형에서 ⑦와셔는 부속이 아닙니다 .
※축경 ø 20 의 그리스 니플 위치는 위의 그림과는 다릅니다 .

형 번	형상	베어링의 기본 정격하중 kN{kgf}		본체의 최대 허용 하중 kN{kgf}	질량 kg
		(기본)자정격하중 Cr	(기본)정정격하중 Cor		
TP-C54204NR-ECT-UCFL	밀폐형	9.9 {1000}	6.6 {670}	7.5 {765}	0.21
TP-C59204NR-ECT-UCFL	개방형				
TP-C54205NR-ECT-UCFL	밀폐형	10.8 {1100}	7.8 {795}	8.0 {815}	0.31
TP-C59205NR-ECT-UCFL	개방형				

■자동 조심

하우징과 축과의 최대각도오차 : 2°

■사용 온도 범위

0℃ ~ 80℃

형 번	치수																MB 상당품
	축 직경 d	A	B	C	D	E	F	G	H	J	Z	T	m	n	U	V	
TP-C54204NR-ECT-UCFL	20	114	90	11	29	5	70	M6×0.75	15.5	10	26	33.5	18	7	47.5	49.5	MB204C-64647-UCFL
TP-C59204NR-ECT-UCFL																	MB204C-64657-UCFL
TP-C54205NR-ECT-UCFL	25	130	99	11	34	5.5	70	M6×0.75	17	12.5	29	36.5	19.5	7.5	52.2	54.2	MB205C-68523-UCFL
TP-C59205NR-ECT-UCFL																	MB205C-68533-UCFL

※재고품입니다 .

마름모꼴 플랜지형 유니트 설치사례

세척기

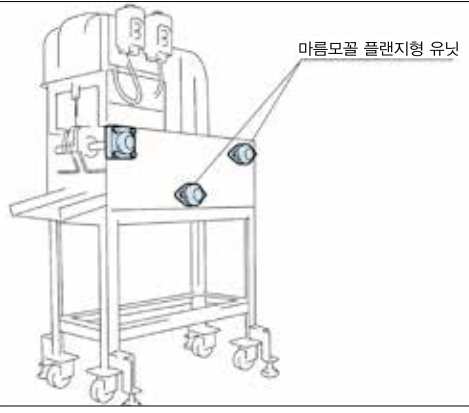

보틀러 (다습 • 분진 환경의 컨베이어)

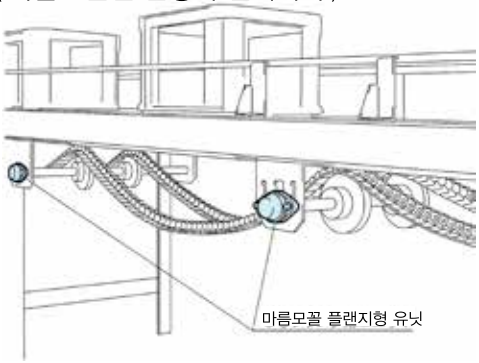

사각 플랜지형 유니트 (UCF)



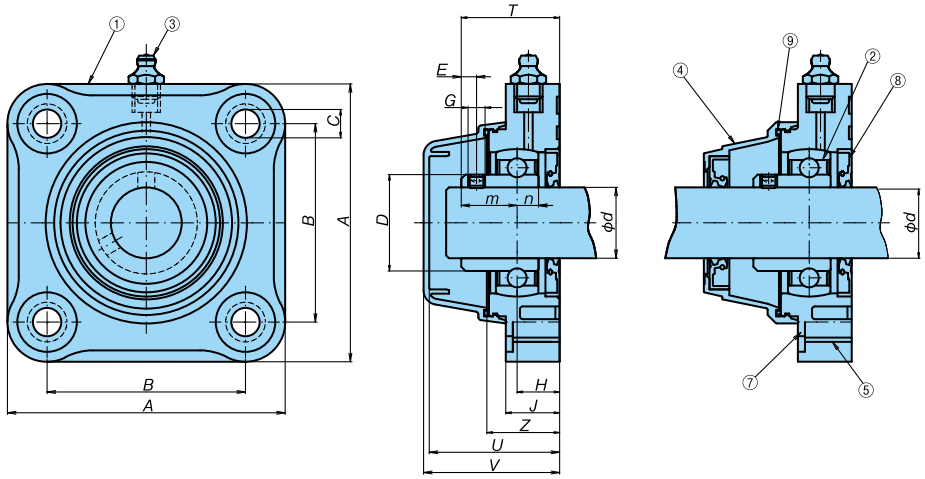

※부품수단은 마름모꼴 플랜지형 유니트과 같습니다.
※각플랜지형에는 ⑥윤활유 접속용 파이프 와셔는 부속이 아닙니다.

형 번	형상	베어링의 기본 정격하중 kN{kgf}		본체의 최대 허용 하중 kN{kgf}	질량 kg
		(기본) 동 정격하중 Cr	(기본) 정 정격하중 Cor		
TP-C50205ART-UCF	밀폐형	10.8 {1100}	7.8 {795}	13.0 {1320}	0.42
TP-C55205ART-UCF	개방형				
TP-C50206RT-UCF	밀폐형	15.0 {1530}	11.3 {1150}	13.0 {1320}	0.59
TP-C55206RT-UCF	개방형				
TP-C50207NT-UCF	밀폐형	19.7 {2000}	15.3 {1560}	13.0 {1320}	0.9
TP-C55207NT-UCF	개방형				
TP-C50208FRT-UCF	밀폐형	22.4 {2280}	17.9 {1830}	12.5 {1270}	0.98
TP-C55208FRT-UCF	개방형				

형 번	치수														MB 상당품
	축직경 d	A	B	C	D	E	G	H	J	Z	T	m	n	U	V	
TP-C50205ART-UCF	25	98	70	11	34	5.5	M6×0.75	15	19	25	34.5	19.5	7.5	50	52	MB205C-64573-UCF
TP-C55205ART-UCF																MB205C-64623-UCF
TP-C50206RT-UCF	30	110	83	11	40.3	6.0	M6×0.75	18	25	31	40	22	8	53	55	MB206C-63112-UCF
TP-C55206RT-UCF																MB206C-63172-UCF
TP-C50207NT-UCF	35	118	92	14	48	6.5	M8×1.00	20	25	35	43.5	23.5	8.5	67	69	MB207C-64068-UCF
TP-C55207NT-UCF																MB207C-64078-UCF
TP-C50208FRT-UCF	40	130	101.5	14	53	7.0	M8×1.00	20	25	35	45	25	9	67	69	MB208C-64667-UCF
TP-C55208FRT-UCF																MB208C-64677-UCF

※재고품입니다.

사각 플랜지형 유니트 설치사례

조리용 설비
(무의 껍질 제거용 기계)

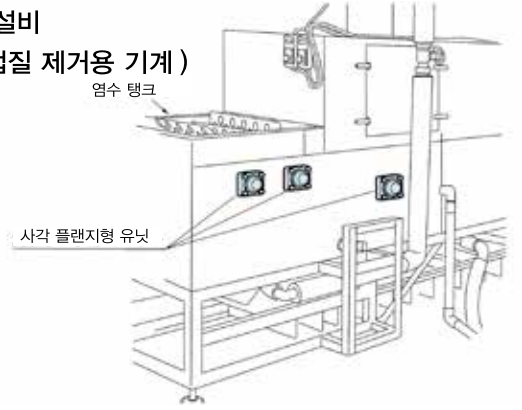

음료설비 (담수된 컨베이어)

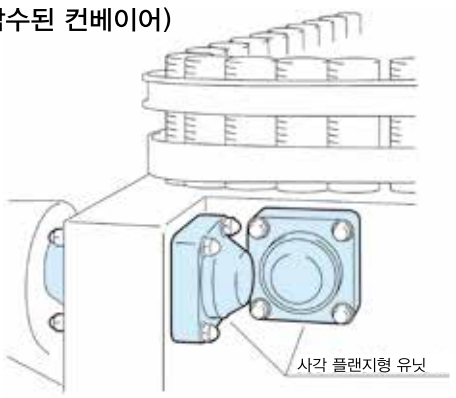

설치요령

1–1 회전축의 설계

회전축의 각은, 베어링의 삽입 시기에는 실링 등에 의해 흠이 생기지 않도록 R 면취 (R1.5 정도) 를 실시해 주십시오 .
축의 끼워맞춤은 통상적으로 헐거운 끼워맞춤으로 하고, 축의 치수 허용차는 차이 1 을 참고해 주세요 .

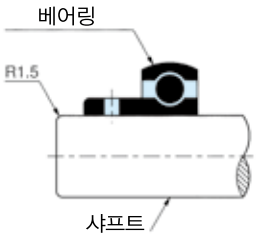

표 1 축의 치수공차

저 속	h9
보 통 속	h8
고 속	h7

1–2 회전축에의 설치

1) 밀봉 내주면 (회전축과 접한 부분) 에는 설치의 가장자리 윤활유를 도포해 주세요 .

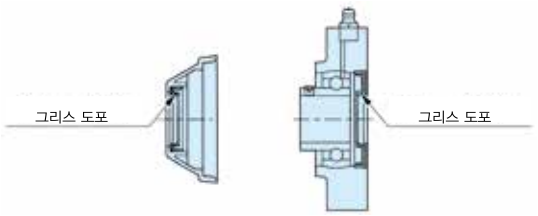

2) 베어링은 고정 나사방식으로 되어 있습니다 . 표 2 의 조으는 힘을 기준으로 2 개를 균등하게 조은 뒤, 설치해 주십시오 .

표 2 고정나사의 조음 토크

축 지름 d	나사의 호칭	권장 조임 토크 N·m {kgf·m}
Ø 20	M6 × 0.75	3 {0.3}
Ø 25		
Ø 30		
Ø 35	M8 × 1.00	7 {0.7}
Ø 40		

1-3 하우징의 설치

실링이 빠지지 않도록, 프레임의 설치면의 구멍지름 D 는 Dmax 보다 작게 해주십시오 . 또한 그리스 배출을 위해 Dmin 보다 크게 해주십시오 .

표 3 고정 나사의 조임 토크

구멍지름 d	Dmin	Dmax
Ø 20	30	42
Ø 25	35	45
Ø 30	45	55
Ø 35	50	60
Ø 40	55	70

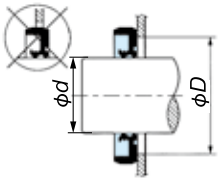

마지막에 안전 캡에 O 링을 설치하고, 본체에 딱 맞게 끼워 주십시오 .

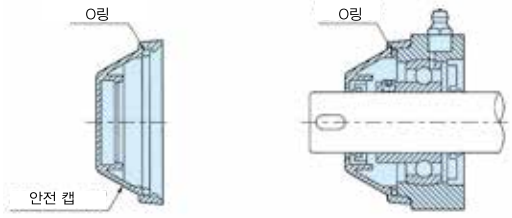

유지 · 보수

2-1 그리스 니플

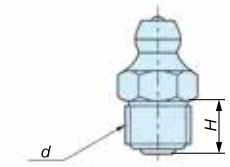

표 4 그리스 니플 치수

	나사 d	H
마름모꼴 플랜지형	M6	6.5
사각 플랜지형	1/8" GAS	6.5

2-2 그리스

베어링 유니트에서는 H1 등급의 식품기계용 그리스 (Total 사 제조의 Nevastane SFG2) 를 미리 급유하고 있습니다 . 보급하는 경우는 같은 사양의 그리스를 사용해 주십시오 .

2-3 보급기간

윤활은 그리스로만 하고, 오일은 사용하지 마십시오 . 또한 미리 급유하고 있기 때문에, 초기의 급유는 필요하지 않습니다 . 보급기간은 온도 · 하중 · 속도 등의 운전조건에 의해서 변합니다 . 표 5 을 참고해 주십시오 . (보증치는 없습니다 .)
급지된 경우는 실을 손상하지 않도록 충분히 가동하면서, 급유해 주십시오 . 또한 그리스 주입기의 압력은 0.13MPa ~ 0.2MPa 의 범위 내에서 대응해 주십시오 .

표 5 그리스의 보급 사이클 (참고)

환경조건	운전온도	보급기간
깨끗한 환경	0 ~ 50℃	6 ~ 12개월 마다
	50 ~ 70℃	4 ~ 8개월 마다
	70 ~ 80℃	1 ~ 3개월 마다
더러워진 환경	0 ~ 70℃	0.5 ~ 2개월 마다
	70 ~ 80℃	0.5 ~1개월 마다
습기가 많은 환경 젖은 환경	–	0.5 개월 마다

선정 · 취급

선정 상의 주의

- 충격을 받거나, 이물질의 말려 들어감이 예상되는 사용 조건에서는, 플라스틱제 톱 체인의 파손이나 절단이 예상되기 때문에 권장하지 않습니다. 금속제 체인의 사용을 검토해 주십시오. 또한, 컨베이어에 시동을 켤 때(인버터 제어 등으로) 슬로우 스타트로 시동을 거시고, 정지할 때에는 슬로우 정지를 하십시오.
- 마모성 개재물이 존재하는 조건에서 사용하는 경우, 플라스틱제 톱 체인의 조기 마모를 유발합니다. 금속제 체인의 사용을 검토해 주십시오.
- 만약 식품 등의 이송 시 플라스틱제 톱 체인이 충격을 받아서, 파손되고 그것이 이송물에 섞여 들어갈 경우에는 내충격 사양 (DIA, DIY사양)이나, 금속탐지기(MPD, MPW)를 권장합니다.
- 특수한 액체(술, 알칼리 등의 약품이나 용제)가 플라스틱제 톱 체인에 닿는 경우, 또는 특수한 환경(자외선 등)에 플라스틱제 톱 체인이 사용되는 경우는 당사로 상담해 주십시오.
- 물이 닿는 환경에서 플라스틱제 톱 체인이 사용되는 경우, 수지의 자기윤활성이 훼손되어 비교적 단기간에 수명에 다하는 경우가 있습니다. 특히 스테인리스제 핀의 사양에서 이러한 경향이 강하기 때문에, 물이 닿는 환경에서는 플라스틱 방식을 권장합니다.
- 초고분자량 폴리에틸렌(UHMW–PE)제 악세서리, 스프로켓, 아이들러 휠의 사용온도는 20～60℃ 입니다. 또한 증기가 닿는 환경에서는 사용하지 마십시오.
- 내약품(슈퍼 포함) 방식은 화기에 직접, 혹은 150℃를 넘는 온도에 노출되는 경우, 유독가스가 발생할 가능성이 있습니다. 과도한 고온이나 화기에 노출하지 마십시오.
- 플라스틱제 체인은 가연성입니다. 사용가능온도 이상 혹은 화기 근처에서는 사용하지 마십시오. 연소하며, 위험한 유독가스가 발생한 경우가 있습니다.

각종 액체에 대한 내식성

체인을 선정하는 경우에 표1에서 이 재질에 적절한 제품이 있는지를 체크해 주십시오. 또한 내식성은 톱 체인과 함께 사용하는 레일 재질을 체크할 사용할 수 있습니다. 또한 이 표는 20℃의 실험실의 결과로, 보증의 정도를 나타낸 것은 아닙니다. 실제로 사용 시에는 습도·사용조건 등을 종합적으로 검토하십시오. 이 표는 톱 플레이트나 체인의 구성부품의 재질을 개별로 기재하고 있기 때문에 조합해서 체크하십시오. 농도표시가 없는 시약은 포화상태 또는 100% 용액입니다. 용액을 혼합해서 사용하는 경우는 조건이 변하기 때문에 주의하십시오.

표 1. 각종 액체에 대한 내식성

액체명	스틸	스테인리스			AS방식	보통사양 폴리아세탈	LF사양 폴리아세탈	KV180	KV250	폴리아미드·강화폴리아미드 (DIA포함)	내약품사양 (DIY포함)	슈퍼내약품방식	초고분자량폴리에틸렌 (냉각기시리즈포함)	플라스틱핀사양	폴리프로필렌
		SUS304	SUS430	SUS410											
아세톤	×	○	○	○	○	○	○	○	○	○	×	×	○	○	○
기름(식물, 광물)	○	○	○	○	○	○	○	○	○	○	○	○	○	○	○
알코올	○	○	○	○	○	○	○	○	○	○	○	○	○	○	○
암모니아수	△	○	○	○	○	○	○	○	○	○	○	○	○	△	○
위스키	○	○	○	○	○	○	○	○	○	○	○	○	○	○	○
염화나트륨	×	○	○	○	○	○	○	○	○	○	○	○	○	○	○
염산(2%)	×	×	×	×	×	×	×	×	×	×	×	○	○	○	○
해수	×	△	×	×	×	△	△	△	△	△	△	○	○	△	○
과산화수소(3%)	×	○	△	△	△	×	×	○	○	×	○	○	○	×	○
수산화나트륨(가성소다(25%)	×	○	○	○	○	○	×	○	○	△	○	○	○	×	○
가솔린	○	○	○	○	○	○	○	○	○	○	○	○	△	○	○
포름산(50%)	×	○	○	×	○	×	×	−	△	×	○	○	○	△	○
포름알데히드	○	○	○	○	−	○	○	−	−	○	○	○	○	−	○
우유 · 버터	○	○	○	○	○	○	○	○	○	○	○	○	○	○	○
구연산	×	○	○	△	○	×	×	○	○	△	○	○	○	×	○
크롬산(5%)	×	○	△	○	△	×	×	△	×	×	○	○	○	×	×
아세트산(10%)	×	○	○	×	○	×	×	○	○	×	○	○	○	×	−
사염화탄소	△	○	○	△	○	○	△	○	○	○	○	○	△	○	△
하이포아 염소산 소다	×	×	×	×	×	×	×	×	×	○	×	○	○	△	○
질산(5%)	×	○	△	△	△	×	×	○	○	×	○	○	△	○	○
식초	×	△	×	×	×	△	△	△	△	×	△	○	○	○	○
수산화칼륨	△	○	○	○	○	○	○	○	○	×	○	○	○	×	−
음료수 · 커피	○	○	○	○	○	○	○	○	○	○	○	○	○	○	○
비눗물	△	○	○	○	○	○	○	○	○	○	○	○	○	○	○
젖산	×	○	△	×	△	○	○	○	○	△	○	○	○	△	○
파라핀	○	○	○	○	○	○	○	○	○	○	○	○	○	○	○
맥주	○	○	○	○	○	○	○	○	○	○	○	○	○	○	○
과일쥬스	×	○	△	△	△	○	○	○	○	○	○	○	○	○	○
벤젠	○	○	○	○	○	○	○	○	○	○	○	○	△	○	△
물	×	○	○	○	○	○	○	○	○	○	○	○	○	○	○
야채쥬스	△	○	○	○	○	○	○	○	○	○	○	○	○	○	○
요오드	×	×	×	×	−	×	×	×	×	×	×	○	△	−	−
황산(5%) (5 %)	×	×	×	×	×	×	×	×	×	×	×	○	○	×	○
인산(10%) (10%)	×	△	△	×	△	×	×	△	△	×	△	○	○	△	○
와인	○	○	○	○	○	○	○	○	○	○	○	○	○	○	○
크실렌	○	○	○	○	○	△	△	−	○	−	○	○	△	−	△

○ : 내식성이 충분함
△ : 사용조건보다 내식성이 있음
× : 내식성이 없음
− : 나타나지 않음

주) 1. 보통사양의 폴리아세탈 대상
…보통사양, WR, E, UVR, MF
LF사양 폴리아세탈 대상
…LFB, LFG, LFW ALF, HG, NLF, MWS
2. KV사양 내약품사양은 본체 핀(스테인리스)의 내식성도 고려한 제품입니다.
3. 플라스틱 크레센트 · KV150 · DIA, HS, MPD는 세제나 약품 등의 액체가 닿는 환경에서는 사용하지 마십시오. 요청이나 불명확한 점이 있으시다면, 당사로 문의해 주십시오.
4. MPW의 내식성은 당사로 문의해 주십시오.

1. 선 정

반송조건에 가장 적절한 경제적인 톱 체인과 레일의 선정은 다음의 순서로 진행됩니다.

1. 반송조건의 확인
2. 톱 플레이트 재질의 선정
3. 레일 재질의 선정
4. 각 종류의 계수의 결정
5. 톱 플레이트 폭의 결정
6. 체인에 작용하는 장력의 계산
7. 체인 사이즈의 결정

순서1. 반송조건의 확인

1) 반송물
   ① 용기 또는 반송물의 재질　② 1개당 질량
   ③ 모양, 길이

2) 반송경로
   ① 직선반송, 곡선반송　② 컨베이어 길이, 폭
   ③ 레이아웃　④ 스페이서

3) 반송조건
   ① 반송량　② 반송간격
   ③ 컨베이어 속도　④ 윤활의 유무
   ⑤ 반송물의 재고의 유무 (어큐뮬레이터의 유무, 비율)

4) 반송환경
   ① 온도
   ② 약품, 물, 습도 등의 부식조건(표1 참조)
   ③ 유리 파편, 페인트 부스러기, 금속분말, 모래 등 마모를 촉진하는 물체의 유무
   ④ 자외선 조사의 유무

순서2. 톱 플레이트 재질의 선정

반송물의 재질에서 적절한 톱 플레이트의 재질을 선택합니다.

표2. 톱 플레이트 재질 선정표

반 송 물	톱 플레이트 재 질	윤활 (무)		윤활 (유)	
		마모성 개재물			
		무	유	무	유
양철캔, 알루미늄캔, 철캔, 금속박 용기 (맥주캔, 소프트 드링크 캔이나 뚜껑과 바닥이 금속이고, 측면이 섬유인 물체 등) 플라스틱, 플라스틱 피복용기, 종이 용기	폴리아세탈	C	×	A	D
(우유, 치즈, 아이스크림 등의 유제품, 과자 등의 플라스틱이나 플라스틱 피복용기 및 종이 용기 등 비누, 곡물 등의 종이판이나 종이 바닥인 제품도 포함)	스테인리스	D	C	B	A
유리병, 유리 제품, 도기류 (술, 식품, 제약, 화장품 등에 사용되는 유리병, 유리용기)	폴리아세탈	D	×	B	×
각종 공업용 부품 (기계 부품, 틀, 주조품, 단조품, 메탈, 베어링, 볼트, 너트 등)	스테인리스	C	C	A	A

A : 특히 권장　B : 권장
C : 「가능」 중에서 권장　D : 「가능」　X : 부적절

- 식품이나 음료의 반송 라인에서 항균이 필요한 경우는 MWS 사양을 선정해 주십시오. MWS 사양의 항균, 항곰팡이 가공 성능은 23 페이지에 기재하고 있습니다.

순서3. 레일 재질의 선정

순서 2 와 같은 요령으로 톱 플레이트 재질에서 적절한 레일 재질을 선택하십시오.

표 3. 레일 재질 선정표

체인 형식	레일 재질	윤활 (무)		윤활 (유)	
		마모성 개재물			
		무	유	무	유
스테인리스 톱 체인 · 직선 반송용 · 곡선 반송용	스테인리스	D	D	B	B
	스틸	D	C	B	A
	Solidur 초고분자량 폴리에틸렌 (P레일) PMW레일 PLF레일	A	×	A	×
	M레일 SJ-CNO	A	×	×	×
플라스틱 톱 체인 플라스틱 블록 체인 플라스틱 모듈러 체인 · 직선 반송용 · 곡선 반송용	스테인리스	B	D	A	A
	스틸	A	C	D	D
	Solidur 초고분자량 폴리에틸렌 (P레일)	D	×	A	×
	PMW레일 PLF레일	B	×	A	×
	M레일 SJ-CNO	A	×	×	×

A : 특히 권장　B : 권장
C : 「가능」 중에서 권장　D : 「가능」　X : 부적절

주) 1. 람다 체인은 윤활(무)로 체크하십시오.
2. KV사양(내열 · 고속)인 경우, 상온에서는 스테인리스 또는 스틸제 레일로 하고, 고온에서는 스테인리스제로 하십시오.
3. 권장 금속레일 = 냉간 압연재
4. 스틸 레일은 기름 윤활인 경우를 나타냅니다.

	재질 · 색	특 장
Solidur 초고분자량 폴리에틸렌 (P레일)	● 초고분자량 폴리에틸렌 ● 흰색 또는 초록색	● 가장 일반적인 레일 ● 절삭 또는 압출한 가공품 ● 플라스틱제 체인인 경우 습윤 조건을 권장 ● 흡수성이 적고, 내약품성, 내마모성에도 뛰어납니다.
PMW레일 PLF레일	● 저마찰, 내마모성 초고분자량 폴리에틸렌 ● 흰색	● P레일보다도 저마찰로, 내마모성이 있는 레일 ● 절삭 가공
M레일 SJ-CNO	● 특수 폴리아세탈 ● 파란색 (M레일) 회색 (SJ-CNO)	● 드라이 전용 레일 ● 내마모성이 있는 레일 ● 절삭 가공품

주) 사용 온도 범위　초고분자량 폴리에틸렌 (P레일) PMW레일 · PLF레일 : −20~60℃
M레일 · SJ-CNO : −20~60℃

순서4. 계수의 결정

표 4~8의 각 계수는 귀사 내의 실험 데이터에 따른 것입니다. 사용조건, 환경, 반송물의 성능이나 체인이 오염되는 등 환경에 따라서 차이가 발생하는 경우가 있습니다. 각 계수는 장력 계산에 활용하십시오.

표 4. 톱 플레이트와 레일의 운동 마찰 계수 (μ_1)

톱 플레이트 재질		윤활상태	레일재질				
			스테인리스	스틸	solidur (P레일) M 레일	PMW 레일 SJ-CNO	PLF 레일
스테인리스 또는 스틸		윤활 없음 · 물윤활	0.35	0.35	0.25	0.20	–
		비눗물 윤활	0.20	0.20	0.15	0.15	–
		기름 윤활	0.20	0.20	0.15	0.15	–
폴리아세탈	보통사양주) 4	윤활 없음 · 물윤활	0.25	0.25	0.25	0.20	0.18
		비눗물 윤활	0.15	0.15	0.15	0.12	0.12
	LFW, LFB, LFG, HG, MWS	윤활 없음 · 물윤활	0.20	0.17	0.20	0.15	0.14
		비눗물 윤활	0.15	0.12	0.13	0.12	0.12
	CB	윤활 없음 · 물윤활	–	–	0.20	–	–
		비눗물 윤활	–	–	–	–	–
	ALF	윤활 없음 · 물윤활	0.14	0.14	0.15	0.13	0.12
		비눗물 윤활	0.11	0.11	0.11	0.11	0.11
KV150, 180, 250		윤활 없음 · 물윤활	0.25	0.25	–	–	–
		비눗물 윤활	0.16	0.16	–	–	–
DIA, MPD		윤활 없음 (드라이)	0.30	0.30	0.30	0.30	–
NLF, WR		윤활 없음 · 물윤활	0.19	0.19	0.19	0.15	0.14
		비눗물 윤활	0.13	0.13	0.11	0.11	0.11
HTW		윤활 없음 · 물윤활	0.35	0.35	0.30	0.24	–
		비눗물 윤활	0.20	0.20	0.20	0.20	–
MF		윤활 없음 (드라이)	0.27	0.27	0.27	0.22	–
HS		윤활 없음 (드라이)	0.25	0.25	–	0.25	–

주) 1. 람다 체인은 윤활이 없음(드라이)이므로, 체크하십시오.
2. KV사양은 상온에서는 마모 계수입니다.
고온 (50℃를 넘음) 인 경우는 0.35을 적용하십시오.
3. M레일 · SJ-CNO는 드라이 환경 전용 레일입니다.
4. 보통사양 : 보통사양, Y, DIY, E, MPW, UVR, 플라스틱 크레센토를 포함한다.
5. 물윤활일때의 SUS핀 사양은 다른 조건보다도 마모가 빨리 됩니다.

표 5. 반송물과 톱 플레이트의 운동 마찰 계수 (μ_2)

톱 플레이트 재질		조 건	반송물 재질			
			금속캔	유리 핀	플라스틱 용기	종이팩
스테인리스		윤활 없음 · 물윤활	0.35	0.25	0.35	0.4
		비눗물 윤활	0.2	0.2	0.2	0.2
폴리아세탈	보통사양 주) 2	윤활 없음 · 물윤활	0.25	0.22	0.25	0.31
		비눗물 윤활	0.14	0.14	0.15	0.2
	LFW,LFB,LFG, WR,MWS,HG	윤활 없음 · 물윤활	0.2	0.14	0.17	0.29
		비눗물 윤활	0.13	0.14	0.13	0.2
	CB	윤활 없음 · 물윤활	0.19	0.12	0.16	0.29
		비눗물 윤활	–	–	–	–
	ALF	윤활 없음 · 물윤활	0.14	0.1	0.13	0.22
		비눗물 윤활	0.11	0.1	0.11	0.12
KV150,180,250		윤활 없음 · 물윤활	0.23	0.18	0.2	0.35
		비눗물 윤활	0.15	0.15	0.15	0.2
DIA,MPD		윤활 없음 (드라이)	0.3	0.25	0.3	0.38
HTW		윤활 없음 · 물윤활	0.35	0.22	0.3	0.35
		비눗물 윤활	0.2	0.1	0.2	–
MF		윤활 없음 (드라이)	0.28	0.25	0.28	0.38
HS		윤활 없음 (드라이)	0.22	–	0.2	0.32

주) 1. KV사양은 상온에서의 마찰계수입니다. 고온 (50℃를 넘음) 인 경우, 0.35를 적용하십시오.
2. 보통사양에는 "보통사양, Y, DIY, E, MPW, UVR, 플라스틱 크레센토" 를 포함합니다.
3. 반송물의 종류에 따라서, 표5의 수치보다 크게 되고, 흡착 현상이 발생하는 경우가 있습니다. 미끄럼 성능은 반송물 마다의 마찰계수 측정을 권합니다.

표 6. 반송물과 플라스틱 롤러의 구름 마찰 계수 (μ_3)

대상 체인 품질	구름 마찰 계수
어큐뮬레이션 체인 (TTPDH-LBP) 커브드 어큐뮬레이션 체인 (TPUS-LBP)	0.10
커브드 어큐뮬레이션 체인 TPUS-Y-LAP, 30UTW-LAP, 36UTW-LAP	0.07

표 7. 곡선용 레일 사용 시의 각도계수 (α_L) , 길이계수 (α_S)

	톱 플레이트 재질		윤활상태	가로 휨 각도					
				30°	60°	90°	120°	150°	180°
각도계수 (α_L)	스테인리스 또는 스틸		윤활 없음 · 물윤활	1.20	1.45	1.75	2.10	2.50	3.00
			비눗물 윤활	1.10	1.25	1.35	1.50	1.70	1.85
			기름 윤활	1.10	1.25	1.35	1.50	1.70	1.85
	폴리아세탈	보통사양주) 3	윤활 없음 · 물윤활	1.15	1.30	1.50	1.70	1.90	2.20
			비눗물 윤활	1.10	1.15	1.25	1.35	1.50	1.60
		LFW,LFB, LFG,MWS,HG	윤활 없음 · 물윤활	1.10	1.25	1.35	1.50	1.70	1.85
			비눗물 윤활	1.10	1.15	1.25	1.35	1.50	1.60
		CB	윤활 없음 · 물윤활	1.10	1.25	1.35	1.50	1.70	1.85
			비눗물 윤활	–	–	–	–	–	–
		ALF	윤활 없음 · 물윤활	1.10	1.15	1.25	1.35	1.50	1.60
			비눗물 윤활	1.05	1.10	1.20	1.25	1.35	1.40
	KV150,180,250		윤활 없음 · 물윤활	1.15	1.30	1.50	1.70	1.90	2.20
			비눗물 윤활	1.10	1.20	1.30	1.40	1.50	1.65
	DIA,MPD		윤활 없음 (드라이)	1.15	1.35	1.60	1.85	2.20	2.55
	NLF,WR		윤활 없음 · 물윤활	1.10	1.20	1.35	1.50	1.65	1.80
			비눗물 윤활	1.05	1.15	1.25	1.30	1.40	1.50
	HTW		윤활 없음 · 물윤활	1.20	1.45	1.75	2.10	2.50	3.00
			비눗물 윤활	1.10	1.25	1.35	1.50	1.70	1.85
	MF		윤활 없음 (드라이)	1.15	1.35	1.55	1.75	2.05	2.35
	HS		윤활 없음 (드라이)	1.15	1.30	1.50	1.70	1.90	2.20
길이계수 (α_S)				0.5	1	1.6	2.1	2.6	3.1

주) 1. 체인과 레일이 접동하는 곡선 컨베이어에서는 윤활을 권장합니다. 특히 90° 를 넘는 가로 휨 각도인 경우는, 비교적 단기간에 체인 또는 레일이 편마모되고, 체인이 뜰 가능성이 있습니다. 윤활이 불가능한 경우는 코너 디스크에 따른 가로 휨을 검토하십시오.
2. KV사양의 수치는 상온의 경우입니다. 고온 (50° 를 넘음) 인 경우는, 스틸 · 스테인리의 윤활없음 · 물윤활의 수치를 적용하십시오.
3. 보통사양:보통사양, Y, DIY, E, MPW, UVR, 플라스틱 크레센토를 포함합니다.

표 8. 코너 디스크 사용시의 각도계수 (α_C)

대상 체인 품질	각도계수 (α_C)
TPUSR550, TPUSR826, TPUH-BO TPUN555, TPUN550-LH, TPUN535-LH TP-UB36, TP-50UNS (D76를 포함)	베어링 부착 코너 디스크 : 1.1 베어링 없음 코너 디스크 : 1.15

주) 1. α_C는 코너디스크을 사용한 체인의 곡선 반송에 이용하는 계수로, 가로 휨 각도에 관계없이 일정합니다.
2. 플라스틱 크레센트TOS형은 코너 부분에서는 스프로켓을 사용합니다. 스프로켓 축 부분의 베어링이 있는 경우는 위 표의 수치를 적용하십시오.

순서5. 톱 플레이트 폭의 선정

일반적으로 톱 플레이트의 폭은 반송물의 폭보다도 작고 큰 것을 선택합니다. 반송물의 폭이 크고, 만족하는 톱 플레이트 폭이 없는 경우에는, 동일한 폭의 체인을 다열로 사용합니다. 다른 폭의 체인을 다열로 사용하는 것도 가능하지만, 체인에 적용하는 장력이 불균등하게 되면 안됩니다. 또한 플라스틱 모듈러 체인(벨 · 와이드 톱)을 사용할 수도 있습니다.

커트품의 톱 플레이트 단면 형태

단면 형태	장점	단점
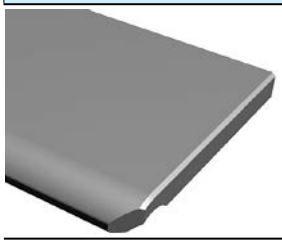	커트 단면 윗부분의 모따기 (약 C0.5~0.8) 및 네모서리에 모따기 (약 C2) 가 실시되어 있습니다 .	납기가 걸립니다 .

주) 1 . 기재되지 않은 톱 플레이트 폭을 제작하는 경우도 상기 단면 사양이 됩니다.
2 . 협의에 따른 특수 단면 형태도 가공합니다.
3 . 플레이트 폭이 작은 경우, 단면이 다른 경우도 있습니다.

순서6. 체인 장력 및 소요 동력의 계산

6-1 직선 반송에서의 F 의 계산

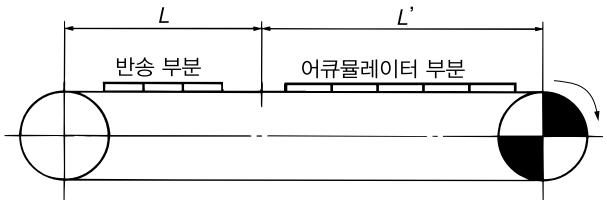

주) SI 단위와 동력단위
계산식은 SI 단위와, 동력단위을 함께 기록합니다.
동력 단위에서 장력 F를 계산하는 경우, 동력단위의 동량 (kgf) 는 SI 단위의 질량 (kg) 과 동일한 수치입니다.

1) 기호설명

F	=체인에 작용하는 장력	kN {kgf}
m_1	=체인의 질량	(kg/m)
L	=반송 부분의 길이	(m)
m_2	=반송 부분의 반송물 질량	(kg/m)
L'	=어큐뮬레이터 부분의 길이	(m)
m_3	=어큐뮬레이터 부분의 반송물 질량	(kg/m)
μ_1	=체인와 레일의 운동 마찰 계수	(표 4 참조)
μ_2	=어큐뮬레이터 부분의 체인과 반송물의 운동 마찰 계수	(표 5 참조)
μ_3	=플라스틱 롤러와 반송물의 구름마찰계수	(표 6 참조)
α_L	=곡선용 레일의 사용시 각도계수	(표 7 참조)
α_C	=코너 디스크 사용시의 각도계수	(표 8 참조)
α_S	=길이 계수	(표 7 참조)
θ	=경사 각도	(도)
r	=수평 곡선 각도	(m)
P	=소요 동력	(kw)
V	=체인 속도	(m/min)
η	=구동 부분의 전달 기계 효율	

SI 단위 (kN)
체인에 작용하는 장력

$$F = 9.80665 \times 10^{-3}\{(2.1m_1 + m_2)L\cdot\mu_1 + (2.1m_1 + m_3)L'\cdot\mu_1 + m_3L'\cdot\mu_2\}$$

소요동력

$$P = \frac{F\cdot V}{60\ \eta}$$

동력단위 (kgf)
체인에 작용하는 장력

$$F = (2.1m_1 + m_2)L\cdot\mu_1 + (2.1m_1 + m_3)L'\cdot\mu_1 + m_3L'\cdot\mu_2$$

소요동력

$$P = \frac{F\cdot V}{6120\ \eta}$$

주) 어큐뮬레이션 체인(TTPDH-LBP 등)을 사용하는 경우는 위 식의 μ_2를 μ_3로 바꿔서 계산하십시오.

6-2 곡선 반송(곡선부분의 1지점)에서의 F의 계산

기본적으로 직선반송의 경우와 동일합니다. 코너부의 작용 장력은 각도 계수에따라 보정합니다.
다음의 그림은 반송경로에 대한 계산 예를 나타냅니다.
체인과 레일이 접동하는 곡선반송에서는 윤활하는 것을 권장합니다. 특히 수평 휨 각도가 90°를 넘는 경우, 비교적 단기간 체인과 레일이 한쪽만 마모되고, 체인이 뜰 가능성이 있습니다. 윤활할 수 없는 경우는 코너 디스크에 의해 수평으로 휘는 것을 검토하십시오.

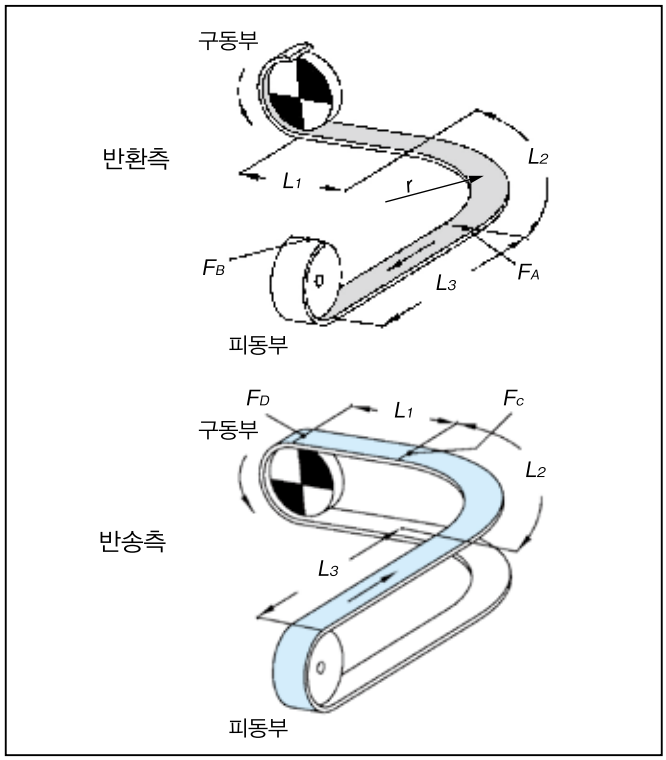

$$F = 9.80665 \times 10^{-3}\cdot F_D\ (kN)$$

반환측 장력

〔A 부분 장력 : F_A〕

$$F_A = m_1\ (L_1+L_2)\ \mu_1\cdot\alpha_L\ 90°$$

$$L_2 = r \times \alpha_S\ 90°$$

〔B 부분 장력 : F_B〕

$$F_B = 1.1 \times (F_A + m_1\cdot L_3\cdot\mu_1)$$

반송측 장력

〔C 부분 장력 : F_C〕

$$F_C = \{F_B+(m_1+m_2)(L_2+L_3)\mu_1+m_3(L_2+L_3)\ \mu_2\}\cdot\alpha_L\ 90°$$

$$L_2 = r \times \alpha_S\ 90°$$

〔D 부분 장력 : F_D〕

$$F_D = F_C+\{(m_1+m_2)L_1\cdot\mu_1+m_3L_1\cdot\mu_2\}$$

주) 1. 커브드 어큐뮬레이션 체인 (TPUS-LBP 등) 을 사용하는 경우, 위 식의 μ_2를 μ_3로 바꿔서 계산하십시오.
2. 코너부에 코너 디스크를 사용하는 경우, 각도 계수 α_L 대신 코너 디스크의 각도 계수 α_C를 사용하십시오.

6-3. 곡선 반송(곡선부분 2군데)에서의 F의 계산

곡선 부분을 레일 등에 접동되는 경우, 90도 커브 2지점까지로 하십시오. 체인의 진동의 원인이 됩니다. 보다 많은 곡선 부분을 설치하고 싶은 경우, 컨베이어를 분할하거나, 코너 디스크를 사용하는 방식으로 설치하십시오.

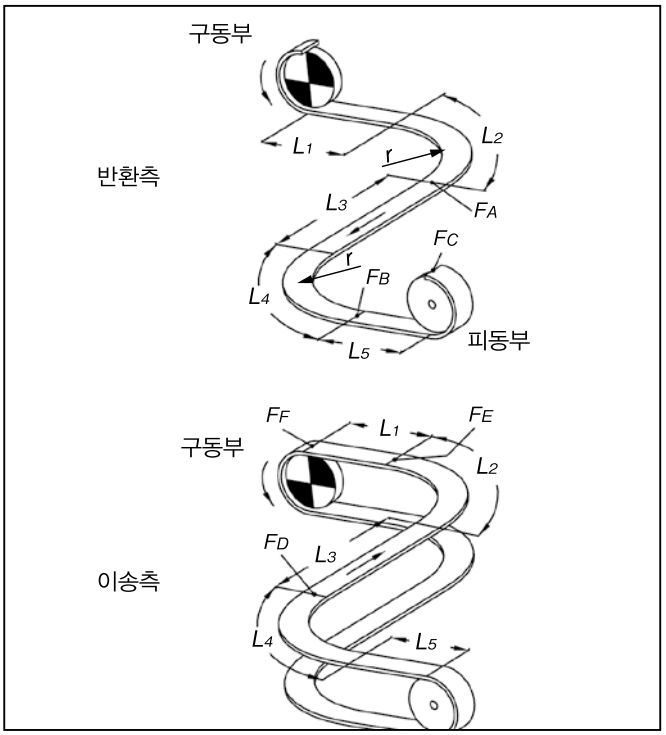

$$F = 9.80665 \times 10^{-3} \cdot F_F \quad (kN)$$

반환측 장력

〔A부분 장력 : F_A〕

$F_A = m_1 (L_1+L_2)\ \mu_1 \cdot \alpha_L 90°$

$L_2 = r \times \alpha_S 90°$

〔B부분 장력 : F_B〕

$F_B = \{F_A + m_1 (L_3+L_4)\ \mu_1\}\ \alpha_L 90°$

$L_4 = r \times \alpha_S 90°$

〔C부분 장력 : F_C〕

$F_C = 1.1 \times (F_B + m_1 \cdot L_5 \mu_1)$

이송측 장력

〔D 부분 장력 : F_D〕

$F_D = \{F_C + (m_1+m_2)(L_4+L_5)\ \mu_1 + m_3 (L_4+L_5)\ \mu_2\} \cdot \alpha_L 90°$

$L_4 = r \times \alpha_S 90°$

〔E 부분 장력 : F_E〕

$F_E = \{F_D + (m_1+m_2)(L_2+L_3)\ \mu_1 + m_3 (L_2+L_3)\ \mu_2\} \cdot \alpha_L 90°$

$L_2 = r \times \alpha_S 90°$

〔F부분 장력 : F_F〕

$F_F = F_E + (m_1+m_2) L_1 \mu_1 + m_3 L_1 \mu_2$

주) 1. 커브드 어큐뮬레이션 체인(TPUS-LBP 등)을 사용하는 경우 위 식의 μ_2을 μ_3로 바꿔서 사용하십시오.

2. 코너 부분에 코너디스크를 사용하는 경우, 각도계수 α_L 대신에 코너 디스크 각도계수 α_C를 사용하십시오.

6-4. 곡선 반송(수평 구동)에서의 F의 계산

적용 체인 :	TPUH-BO(수평 반송시), 플라스틱 크레센트(TORP, TOSP형), TO형, TU형

기본적으로, 직선 반송의 경우와 동일합니다. 코너부의 적용 장력은 각도 계수에 따라 보정합니다. 다음의 그림은 반송경로에 대한 계산 예를 나타냅니다.

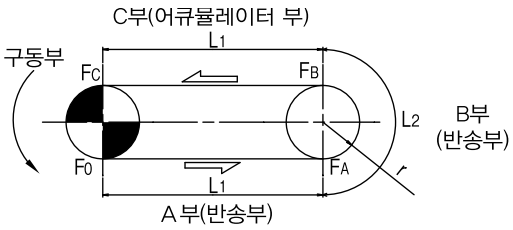

$$F = 9.80665 \times 10^{-3} \cdot F_C \quad (kN)$$

〔A부분 장력 : F_A〕 $F_A = (m_1+m_2) \cdot L_1 \cdot \mu_1$

〔B부분 장력 : F_B〕 $F_B = \{F_A + (m_1+m_2) \cdot L_2 \cdot \mu_1\} \cdot \alpha_C$

$L_2 = r \alpha_S 180°$

〔C부분 장력 : F_C〕 $F_C = F_B + (m_1+m_3) \cdot L_1 \cdot \mu_1 + m_3 \cdot L_1 \cdot \mu_2$

6–5. TTUPM-H형 곡선반송 (곡선 부분1곳) 의 F의 계산

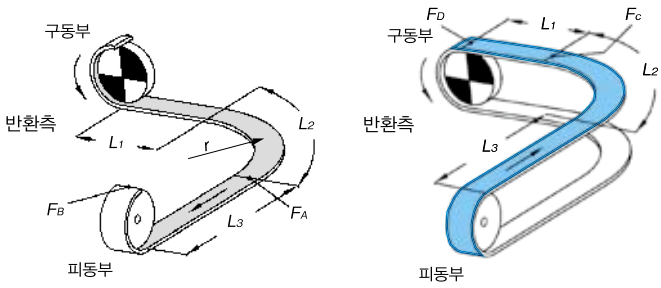

$$F = 9.80665 \times 10^{-3} \cdot F_D \ (\mathrm{kN})$$

반환측 장력

〔A 부분 장력 F_A 〕

$$F_A = m_1 (L_1 + L_2)\mu_1 \cdot \alpha_L 90^\circ$$

$$L_2 = r \times \alpha_S 90^\circ$$

〔B 부분 장력 F_B 〕

$$F_B = 1.1 \times (F_A + m_1 \cdot L_3 \cdot \mu_1)$$

반송측 장력

〔C부분 장력 : F_C 〕

$$F_C = \{F_B + (m_1+m_2)L_2 \cdot (\mu_1+\mu_3) + (m_1+m_2) \cdot L_3 \cdot \mu_1 + m_3 \cdot (L_2+L_3) \cdot \mu_2\} \times \alpha_L 90^\circ$$

$$L_2 = r \times \alpha_S 90^\circ$$

〔D부분 장력 : F_D 〕

$$F_D = F_C + \{(m_1+m_2)L_1 \cdot \mu_1 + m_3 \cdot L_1 \cdot \mu_2\}$$

표 9~12의 각 계수는 귀사 내의 실험 데이터에 따른 것입니다. 사용 조건, 환경, 반송물의 성능이나 체인이 더러워진 방법 등에 따라서 차이가 발생한 경우가 있습니다. 각 계수는 장력 계산에 활용

표9. 체인과 레일의 운동 마찰 계수 (μ_1)

톱 플레이트 재질	윤활상태	UHMW-PE
CB	윤활 없음 · 물윤활	0.20
ALF		0.15
HG		0.20

표10. 체인과 반송물의운동 마찰 계수 (μ_2)

톱 플레이트 재질	윤활상태	반송물 재질			
		알루미늄 캔 스틸 캔	유리 병	플라스틱 용기	종이팩
CB	윤활 없음 · 물윤활	0.19	0.12	0.16	0.29
ALF		0.14	0.10	0.13	0.22
HG		0.20	0.14	0.17	0.29

표11. 자석 계수 (μ3)

톱 플레이트 재질	윤활상태	자석 계수
CB	윤활 없음 · 물윤활	0.47
ALF		
HG		

표12. 곡선 레일 사용시의 각도 계수 (α_L), 길이계수 (α_S)

톱 플레이트 재질	윤활상태	옆 모퉁이각도 α_L					
		30°	60°	90°	120°	150°	180°
CB	윤활 없음 · 물윤활	1.10	1.25	1.35	1.50	1.70	1.85
ALF		1.10	1.15	1.25	1.35	1.50	1.60
HG		1.10	1.25	1.35	1.50	1.70	1.85
길이계수 α_S		0.5	1.0	1.6	2.1	2.6	3.1

6–6. 경사 반송에서의 F의 계산

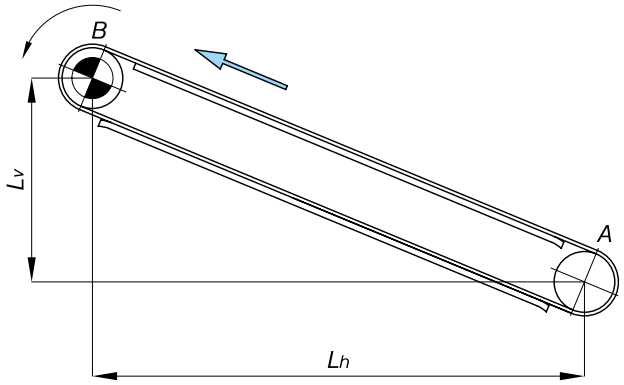

경사 제한은, 속도 · 반송물 · 중심 · 질량 · 환경 등의 영향으로 정확히 각도를 정하는 것이 어렵습니다. 아래 표에 기준을 표시했습니다만, 테스트를 시행할 필요가 있습니다.

체인 질량	윤활없음(드라이)	비눗물윤활	기름윤활
스틸 종류	10도	–	6도
아세탈 보통 방식	5도	3도	–

$$F = 9.80665 \times 10^{-3} \ F_B \ (\mathrm{kN})$$

반환측 장력

〔A부분 장력 : F_A〕

$$F_A = 1.1 m_1 (L_h \cdot \mu_1 - L_v)$$

$F_A < 0$의 경우는, $F_A = 0$

이송측 장력

〔B부분 장력 : F_B〕

$$F_B = F_A + \{(m_1 + m_2)(L_h \cdot \mu_1 + L_v)\}$$

부분 장력

$$F = F_B$$

순서7. 체인 사이즈의 결정

체인에 작용하는 최대장력(F)보다 큰 최대 허용 장력의 톱 체인을 선정합니다. 이 때, 345 페이지의 성능 그래프를 참고로, 컨베이어 속도 및 환경 온도도 고려하여 선정하십시오.

F ≤ 체인의 최대 허용 장력 (속도와 온도를 고려)

최대 허용 장력이 부족한 경우, 톱 플레이트폭을 좁게 해서, 체인의 개수를 많게 하거나, 짧은 컨베이어를 잇는 방법이 있습니다.

2. 컨베이어 설계자료

가이드 레일의 배치는 설치 스페이서 등의 의해서 달라지지만, 일례를 아래 그림에서 참고 하십시오. 또한 돌아가는 측면의 레이아웃은 304페이지를 참조하십시오.

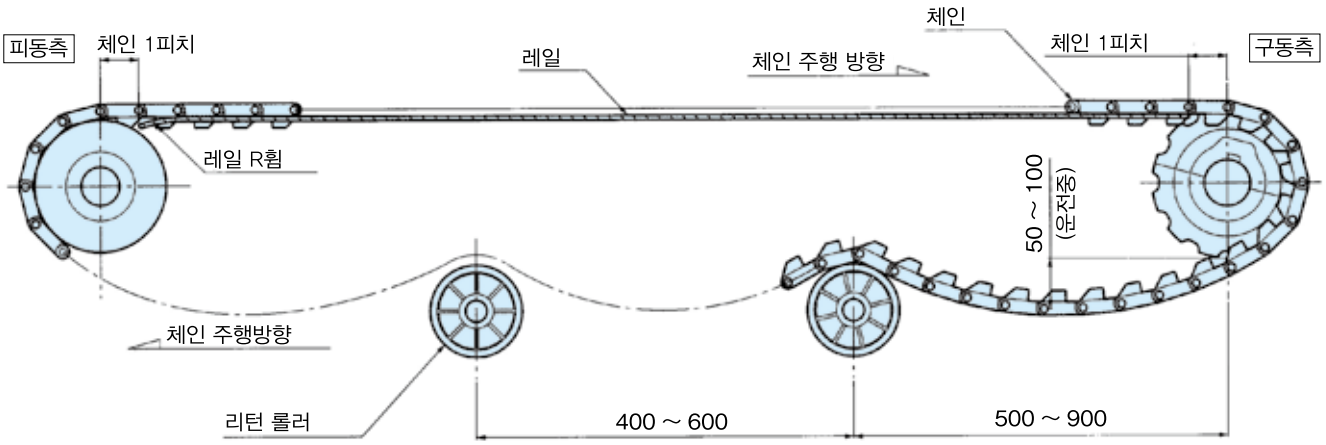

1) 체인의 느슨한 정도
이송측 체인을 받는 리테이너 롤러의 간격은 500~900 으로 하고, 리턴 롤러 사이의 체인의 느슨한 정도는 50~100mm 로 하십시오. 느슨함에 의한 톱니 빠짐을 방지합니다. 이 간격과 느슨한 정도의 범위 이하에서는 톱니가 빠지는 경우가 있습니다.

2) 맞물림 각도
구동 스프로켓과 체인의「맞물림 각도」는 150° 이하로 하십시오.

3) 레일 단부
구동 및 피동측 레일 단부에서, 각각의 샤프트 센터까지는 체인 1 피치분의의 거리를 두십시오. 또한 피동측 레일 끝부분이 체인과 레일에 걸리는 것을 방지하기 위해서, 굴곡반경, 혹은 모따기를 실시하십시오.

4) 반송면 주행 레일의 높이

아래 그림을 참조하십시오.

2-1. 구동 · 피동측의 레일 설치

[구동측]

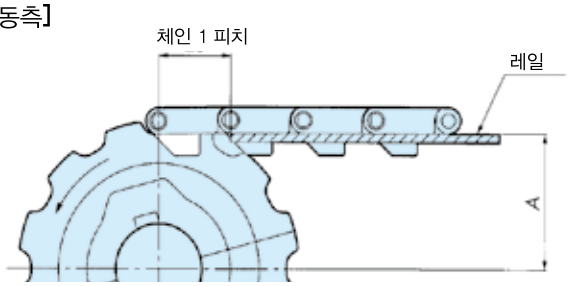

[피동측] 톱 플레이트 부착 체인용
아이들러 휠 (톱니형 없는) 인 경우

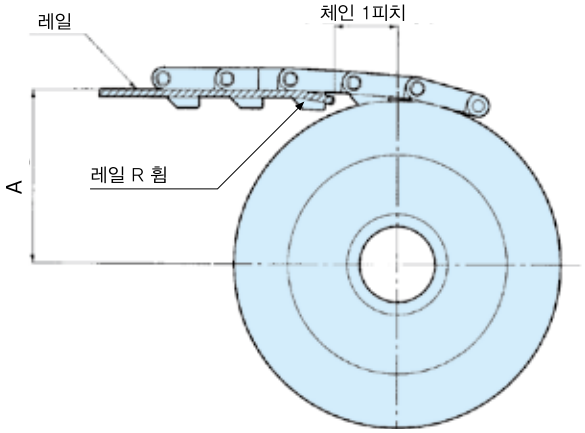

플라스틱 · 스테인리스 톱 형

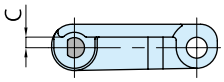

$$A = \frac{D_P}{2} + C$$

플라스틱 블록 · 유니버셜 형

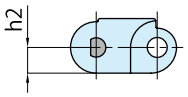

$$A = \frac{D_P}{2} - h2$$

※아이들러 휠은 해당 치수의 스프로켓의 피치 지름을 적용하십시오.

2-2. 반송측 직선부분에서의 레일 (플라스틱 레일) 설치

2-2-1. 반송측 받음

1. 가이드폭 Gw 는 체인 본체의 힌지 폭보다 2mm 정도 넓습니다. (가이드 폭 Gw 는 2-2-1 를 참조하십시오)
2. 다열 라인에서 체인 주행방향은 역방향 또는 동일하지만 속도가 다른 경우는 T 형 레일 등을 사용하는 체인의 톱 플레이트가 접촉하지 않도록 하십시오. (그림 2)
3. 다열 라인에서 주행방향, 속도가 동일한 경우에 체인의 톱 플레이트의 간격은 1.4~3mm 를 권장합니다. (그림 3)
4. 프레임 자체의 마모는 일어나지 않으므로, 주행 레일의 사용을 권장합니다.
5. 주행 레일의 너비는 마모를 고려하여, 3mm 이상 필요합니다.

그림 1. 체인의 반송측의 받음

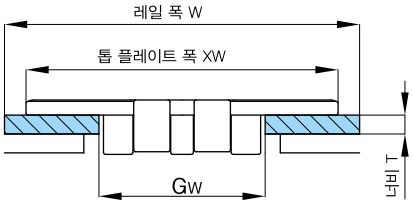

그림 2. 다열이고 속도차가 있는 경우

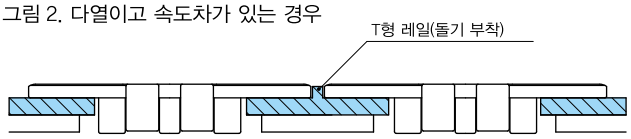

그림 3. 다열이고 속도 동일한 경우

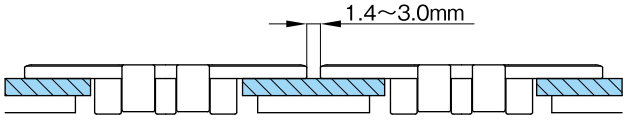

2-2-2. 들뜸방지 어태치먼트 부착 체인 사용시의 주행 레일

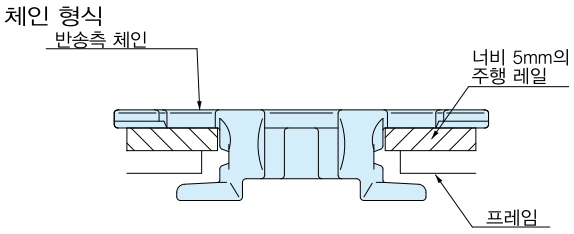

2-2-3. 직선주행 레일의 설치

●요철(PR, PH), 플랫 레일

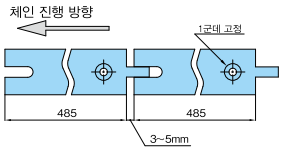

열에 의한 팽창을 고려하여, 프레임에 대한 고정은 끝부분 1 곳을 나사로 하고, 접합부는 틈을 벌리십시오.

요철형 레일의 틈……3~5mm

※선팽창계수 초고분자량 폴리에틸렌, Solidur(P 레일)

PLF, PMW 레일 $1.7\times10^{-4}mm/mm/℃$

M 레일 $9\times10^{-5}mm/mm/℃$

주) 1. 플라스틱 레일의 적용 온도 범위 초고분자량 폴리에틸렌, Solidur (P 레일)

PLF, PMW 레일 : −20~60℃

M 레일 : −20~80℃

2. 증기와 접촉하는 환경에서는 플라스틱 레일을 사용하지 마십시오.

3. KV 사양에서의 주행 레일에 관해서는 309 페이지를 참조하십시오.

●장편 직선 타입(Z형, T형, L형, 플랫형 등의 압출레일)
····컨베이어 기장이 긴 경우

· 만약 장편 직선 타입의 레일을 1m 단위로 설치하는 경우, 레일 간의 틈은 체인이 빠지는 것을 방지하기 위해서, 아래 그림과 같이 가공해 주십시오.

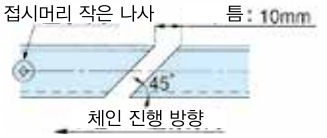

장편 직선 타입의 틈
·····1m 당 10mm 정도

●장편 직선 타입(Z형, T형, L형, 플랫형 등의 압출 레일)
····컨베이어 기장이 짧은 경우

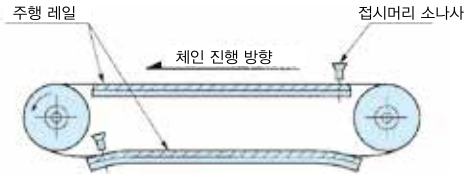

주행 레일의 양단을 접시머리 소 나사로 몇 군데를 고정한다면, 프레임 (금속제) 과의 열 팽창 계수 차이에 따라, 주행 레일이 물결치는 상태가 되기 때문에, 접시머리 소 나사는 한 군데만 체결해 주십시오.

2-2-4. 체인과 레일 내 간격의 제거(직선 부분)

(플라스틱, 스테인리스 체인)

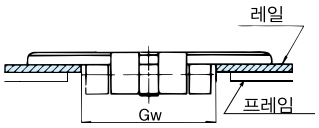

(플라스틱 블록 체인)



표9. 플라스틱·스테인리스 톱 체인

형 식	가이드 폭Gw
TTP, TTPH, TPF, TPS, TP-OTD, TPH, TPM, TPM-SN, TT	44
TTPDH, TTPDH-LBP	140
TN	38
TPRF2040, RSP40-SL, TP-1843G	23
TPRF2060, TS, TTUPM-P, TTUPM-PC	32.5
TTPT, TSA	44.5
TTUP, TTUPH, TTU, TTUPS-H	43
TPU, TPUM	44
TPUS	58
TPUS-LBP, TPUS-Y-LAP	60
TPUSR, TP-PTS	37
TNU	38
TRU	44.5
TTUP (T) -M, TPU (T) -LH, TPUH-BO, TTKU, TO, TU TTUPM-H	45
TTPM	32
TPSS	62
TTUPS	61.5
TP-36AK	31
TP-PT, TP-1873T, TP-UB36	34
TP-1873G	35
TP-30UTW-LAP	50.5
TP-36UTW-LAP	62

표10. 플라스틱 블록 체인·유니버셜 체인

형 식	가이드폭 Gw
TPUN, TPUN-LH, TP-50UNS, P-50UNS-D76	58
TP-50UN-T95	53
RSP35	16
RSP40	23
RSP50	25.5
RSP60, RSP60-CU	33
RSP60-2, RSP-PO12-2	63
RSP60-CU-2, RSP-UP0122	66

※ TPUN, TPUN-LH 레일 높이는 15~22mm 정도를 권장합니다.

※플라스틱 크레센토 TORP 형 ···48mm, TOSP 형 ···27mm

2–3. 반송측 곡선부분에서의 주행 레일의 설치

2–3–1. 곡선 레일의 설치 처리

● 입구 부의 처리

커브드 본체 레일의 입구 앞의 직선 레일에서는 엔드 플레이트를 설치합니다.

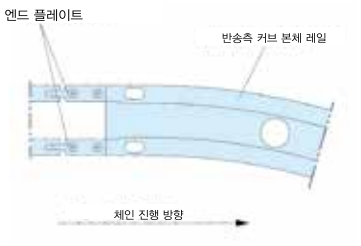

● 출구 부의 처리

커브드 본체 레일의 출구 뒤의 직선 레일에서는 체인의 걸림을 방지하기 위해서「모따기」를 해 주십시오.(주행 레일을 가공해 주십시오.)

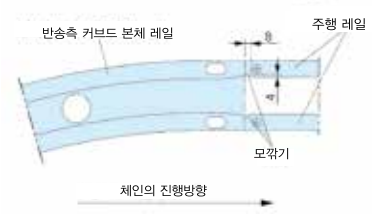

2-3-2. 각 체인과 레일의 단면

● TTUP, TTUPH

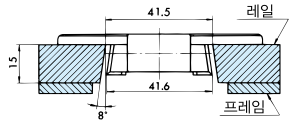

● TPU, TPUM

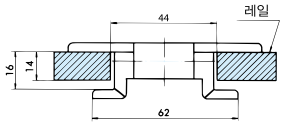

●TTUP(T)-M

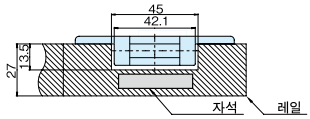

● TPU(T)-LH, TPU-USR

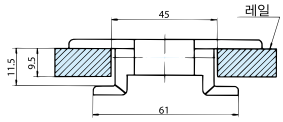

● TPUS, TPUS-LBP
TPUS-Y-LAP

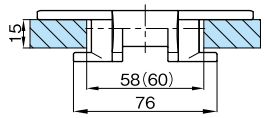

( ) : TPUS-LBP, TPUS-Y-LAP

● TPUH-BO

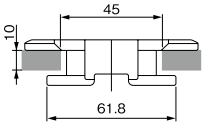

● TORP

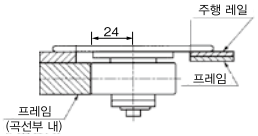

스프로켓부는 TOSP 과 같습니다.

● TOSP

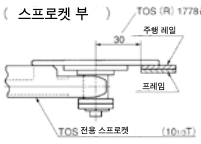

● TTUPS

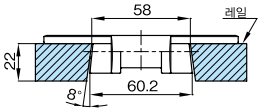

● TTUPM-P, -PC

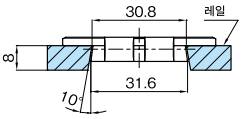

● TTUPM-H

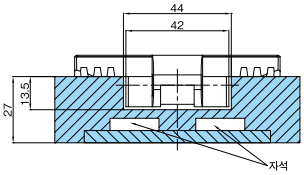

● TTUP-LLPC

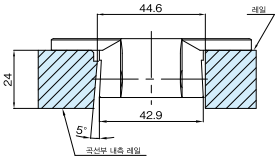

● TTUPS-H

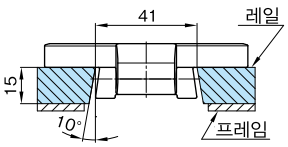

● TP-UB36

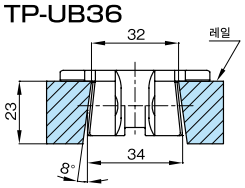

● TP-36AK

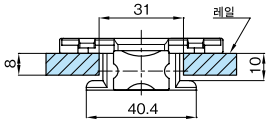

● TP-30UTW-LAP

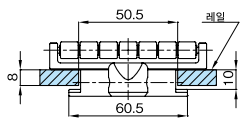

● TP-36UTW-LAP

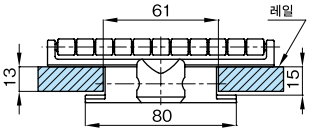

● TP-PT

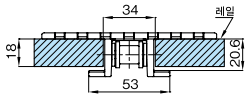

● TP-PTS

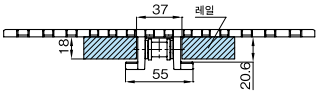

● TNU

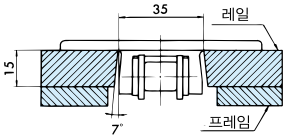

● TPUN, TP-50UNS
TP-50UNS-D76

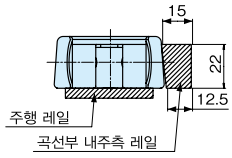

● TTU

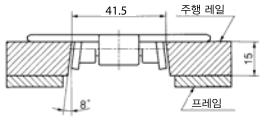

● TTKU

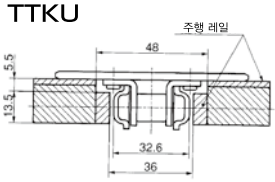

● TRU

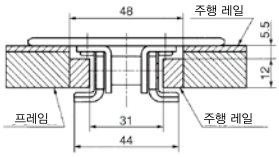

● TOS

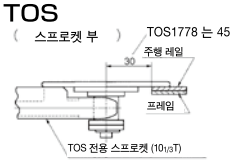

● TOR

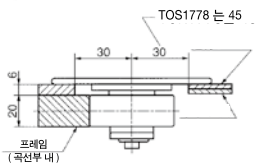

스프로켓부는 TOS 타입과 같습니다.

● TU

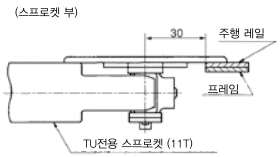

● RSP60-CU

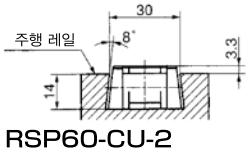

● RSP40-T-CU

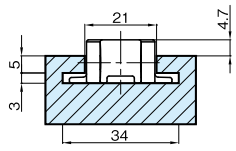

● RSP60-CU-2

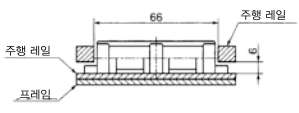

● TP-1873-T

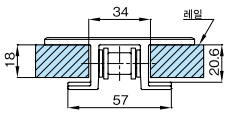

주) 1. TPUSR, TPUN555, TPUN550-LH, TPUN535-LH, TP-UB36, TP-50UNS, TP-50UNS-D76는 코너 디스크의 사용을 권장합니다.
2. TTUP(T)-M 의 전용 마그넷 레일을 사용하십시오. 마그넷 레일은 당사로 문의하십시오.

2-4. 반환측 직선부분에서의 레이아웃

반환측의 레이아웃은 체인의 종류 · 반송물의 종류 · 형식 · 경로 등에 따라서 다릅니다만 , 일반적인 레이아웃을 다음에서 나타냅니다 .

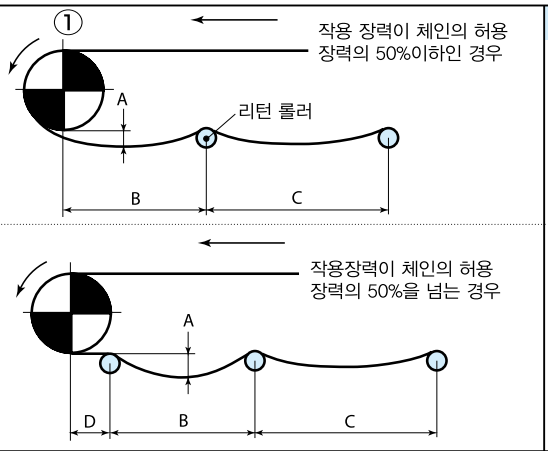

리턴 롤러로 받는 방식

가장 일반적으로 권장하는 레이아웃입니다.

·체인의 스프로켓에 감는 각도를 150° 이상으로 하십시오.

·리턴 롤러의 회전성에 주의하십시오. 리턴 롤러가 회전하기 어려운 경우, 국부적인 접동이 발생하여, 마모분의 발생이나 톱 플레이트의 편마모가 발생할 가능성이 있습니다.

리턴 롤러에는 고회전성 리턴롤러나 베어링 부착 리턴 롤러를 권장합니다. (228페이지를 참조하십시오.)

·체인 속도가 50m/min이상인 경우는, C수치는 300mm이하로 하십시오.

A : 50~100mm (운전중)
B : 500~900mm
C : 400~600mm
D : 스프로켓 외경 /2 이하

} 체인 형식이나 반송 조건에 따라 다른 경우가 있습니다 . 기준으로 생각하십시오 .

※상세한 것은 다음 페이지 이후를 참조하십시오 .

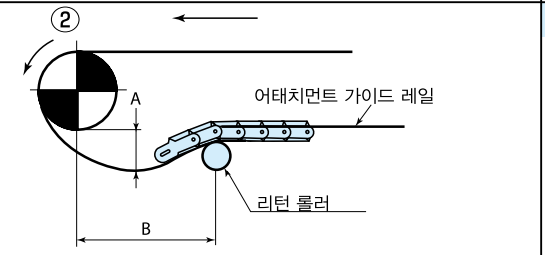

어태치먼트의 접동에 따른 방식

부상 방지 어태치먼트를 받는 것으로 톱 플레이트 윗 면의 접동을 없앱니다 . 특히 톱 플레이트 윗면에 상처가 생기지 않는 반송조건에 적절합니다 .

· 체인의 스프로켓에 감는 각도를 150° 이상으로 하십시오 .

A : 50~100mm (운전중)
B : 500~900mm

} 체인 형식이나 반송 조건에 따라 다른 경우가 있습니다 . 기준으로 생각하십시오 .

※상세한 것은 다음 페이지 이후를 참조하십시오 .

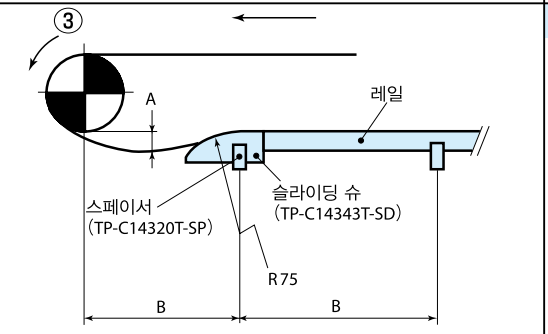

레일로 받는 방식

톱 플레이트의 한부분만을 받는다면 편마모될 가능성이 있습니다 . 레일은 톱 플레이트 전면으로 맞닿기 위해 , 8 자형 혹은 물결모양으로 설치하고 , 이물질 등이 간단히 떨어지는 구조로 하십시오 .

· 체인의 스프로켓에 감는 각도를 150° 이상으로 하십시오 .

A : 50~100mm (운전중)
B : 500~900mm

} 체인의 형식이나 반송조건에 따라 다른 경우가 있습니다 . 기준으로 생각하십시오 .

※상세한 것은 다음 페이지 이후를 참조하십시오 .

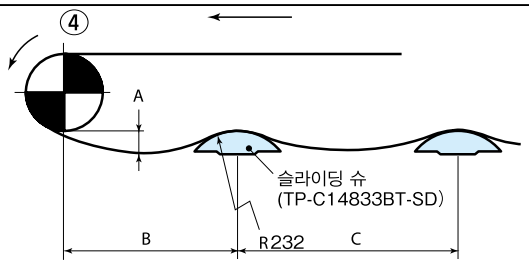

슬라이딩 슈로 받는 방식

비교적 저속 (50m/min 이하) 인 반송조건에 적절합니다 .
일반적으로는 어큐뮬레이션 체인 (TTPDH-LBP) 이나 롤러 테이블 (ST, RT) 가 적절합니다 .

· 체인의 스프로켓에 감는 각도를 150° 이상으로 하십시오 .

A : 50~100mm (운전중)
B : 500~900mm
C : 400~600mm

} 체인 형식이나 반송 조건에 따라 다른 경우가 있습니다 . 기준으로 생각하십시오 .

※ 상세한 것은 다음 페이지 이후를 참조하십시오 .

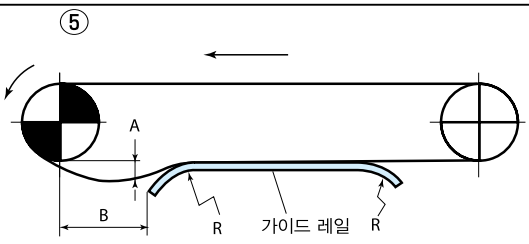

가이드 레일만을 사용하는 방식

합리적인 레이아웃이지만 , 접동에 따른 톱 플레이트 윗면에 상처가 생기는 단점도 있습니다 . 백 밴드 반경이 비교적 큰 체인에 적절 합니다 .

· 체인의 스프로켓에 감는 각도를 150° 이상으로 하십시오 .

· 가이드 레일의 양 끝 부분의 휨 R 은 체인의 백 밴드 반경 이상으로 하십시오 .(다음 페이지 제 11 참조)

A : 50~100mm (운전중)
B : 500~900mm

} 체인 형식이나 반송조건에 따라 다른 경우가 있습니다 . 기준으로 생각하십시오 .

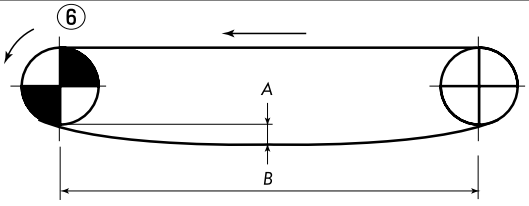

반환측은 지지하지 않는 방식

반환측의 체인의 질량에 따른 장력이 진동의 원인이 되고 , 반송이 원활하지 않는 경우가 있습니다 . 컨베이어의 기장이 짧은 경우 (1.5m 이하) 로 부득이 이 방식으로 하는 경우는 피동측으로 테이크업 기계를 설계합니다만 , 체인이 늘어난 경우에 분리 및 연결을 하여 , 체인의 스프로켓에 감는 각도 = 150 이하를 확보하십시오 .

· 체인의 느슨한 정도 A 는 컨베이어 기장 B 의 약 10 할을 기준으로 하십시오 .

2-4-1. 반환측 상세한 레이아웃

●리턴 롤러를 받는 방식

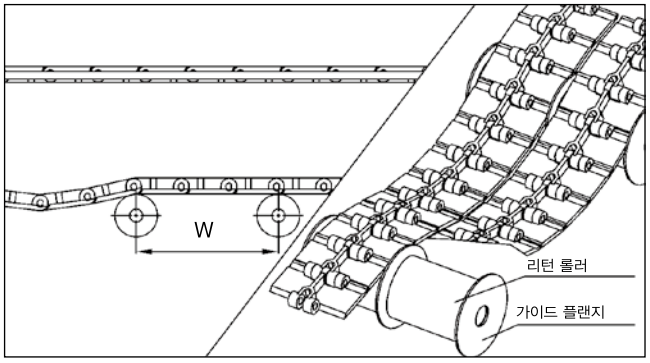

단열 다열

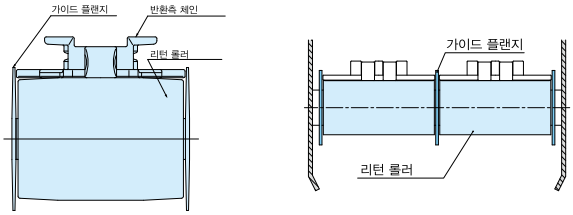

- 리턴 롤러는 반환측에서 체인의 윗면을 받는 아이템 입니다.
- 리턴 롤러는 표 11의 체인 백 밴드 반경을 고려해서, 사용하십시오. 기본적으로 체인의 백 밴드 반경≤리턴 롤러의 반경을 권장합니다만, 백 밴드 반경이 R300 정도까지 된다면, 체인이 느슨해진 정도를 작게 유지함으로써, 사용할 수 있습니다. 단, 롤러 테이블이나 어큐뮬레이션 체인에는 부적절합니다.

- 특히 플라스틱 톱 체인을 사용하는 경우에, 리턴 롤러의 회전성을 올리기 위해, 리턴 롤러의 내외경 비는【내경 : 외경 = 1 : 4 이상】를 권장합니다. 더욱이, 리턴 롤러바깥 둘레에 연질재를 사용하는 TP-IR18, TP-IR60 (건조 환경 전용), TP-C121963RNT-RR, TP-C121966RNT-RR, TP-C121967RNFT-RR, TP-C121970RNFT-RR, TP-RR61544-RB, TP-RR62032-RB, TP-RR62044-RB (드라이 · 웨트 전용) 에서는 회전성 향상에 효과가 있습니다.
- 고회전성 리턴 롤러는 체인 속도 50m/min 이하에서 사용하세요.

●어태치먼트 접동에 의한 방식
(특히 슬랫 상면을 훼손하고 싶지 않는 경우)

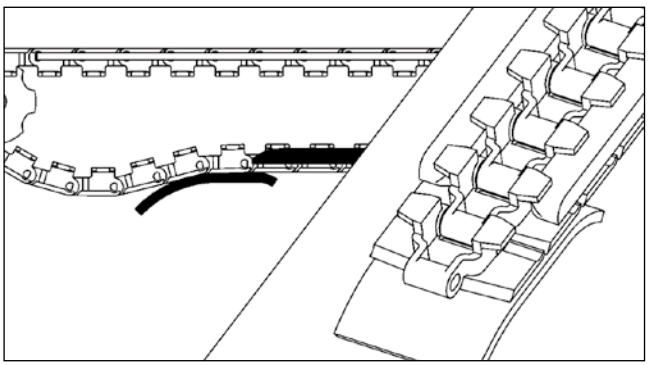

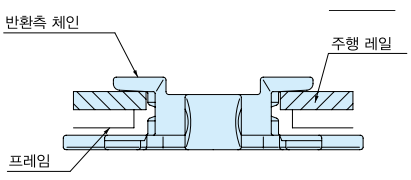

●레일로 받는 방식

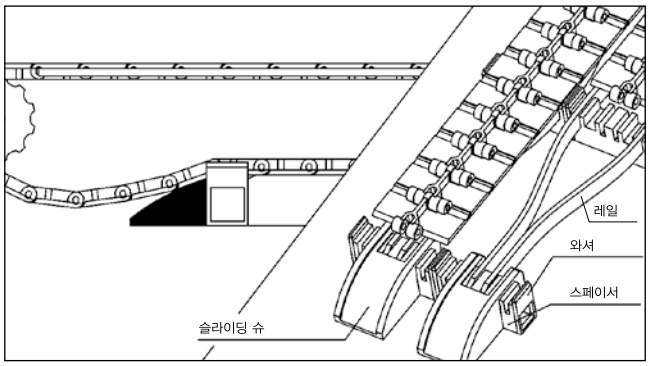

체인 반송면의 마모를 고려하고, 체인 폭에 균등하게 접촉하도록 레일을 배치하십시오. 전면 받음은 피하고, 이물질 등이 간단히 떨어지는 구조로 하십시오.

●슬라이딩 슈로 받는 방식

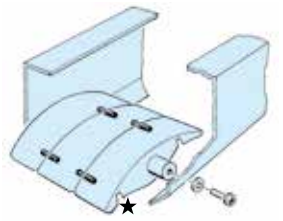

Ø20 연마 둥근 막대강을 프레임에 고정하고, 둥근 막대강에 슬라이딩 슈를 스냅해서 설치하십시오. 이 때, 슬라이딩 슈는 좌우로 흔들리지 않도록 카라 등을 사용하십시오.
슬라이딩 슈는 둥근 막대강을 지점으로 해서, 체인의 움직임에 맞춰서, 흔들립니다.
★표시는 다열 컨베이어에서 가로로 나열된 슬라이딩 슈끼리 연결하기 위한 구멍입니다.

표 11. 체인 백 밴드 반경 (단위 : mm)

타입	체인	백 밴드 반경
플라스틱 톱/직선	TTP	40
	TTPT,TTPDH	50
	TTPM	25
	TPF,TPS	40
	TP-OTD	50
	TPH,TTPH	35
	TPSS	50
	TPM(-SN)	15
	TPRF2040	900
	TPRF2060	50
	TN	100
	TTPDH-LBP	400
플라스틱 블록/직선 · 곡선	RSP35	110
	RSP35-KV180	150
	RSP40	125
	RSP40-SL	50
	RSP40-T-CU	25
	RSP50	200
	RSP60	180
	RSP-P08PF	125
	RSP-P08PFT	125
	RSP60-2	450
	RSP-P012-2	400
	RSP60-CU	250
	RSP60-CU-2	150
스테인리스톱/직선	TT	180
	TS,TSA	330

타입	체인	백 밴드 반경
플라스틱 톱/곡선	TTUP,TPU TPU-USR,TTUPS	40
	TTUPS-H	170
	TTUPH	35
	TTUP(T)-M, TPU(T)-LH, TPUH-BO, TPUS	50
	TTUPM-P	20
	TTUP-LLPC TTUPM-H	70
	TP-UB36,TTUPM-PC	30
	TPUM	15
	TPUSR826	25
	TPUSR550	50
	TP-36AK	75
	TNU	100
	TP-PT,PTS	150
	TP-1873T	305
	TP-1843G,1873G	–
	TPUS-LBP	400
	TPUS-Y-LAP	250
	TP-30UTW-LAP	180
	TP-36UTW-LAP	160
	TPUN555	25
	TP-50UNS	25
	TP-50UNS-D76	–
	TP-50UN-T95	500
스테인리스톱/곡선	TTU	100
	TTKU,TRU	300
	TO	–

주) 1. "–"는, (대부분) 백 밴드가 아닌 체인을 보여줍니다.
2. RSP60의 모델 체인지 전의 백 밴드 반경은 450mm입니다.

2–5. 반환측 곡선부분에서의 레이아웃

2–5–1. 반환측 커브레일의 설치

반환측 커브드 레일의 양단 부분에는, 체인의 안내용으로 베이스에서 50~150mm 떨어진 부분에 리턴 롤러 또는 슬라이딩 슈 (TP–C14342T–SD) 를 설치하십시오.

컨베이어 측면 단면도

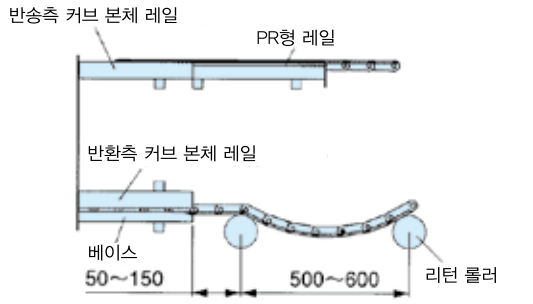

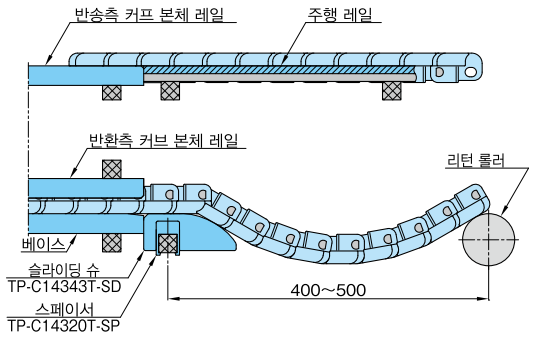

2–5–2. 각 체인과 레일 단면

● TTUP, TTUPH

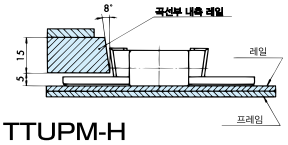

● TTUPM-P, -PC

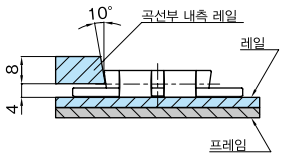

● TTUPM-H

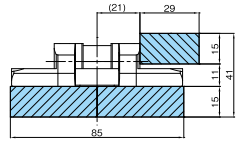

● TPU, TPUM
(어태치먼트 접동)

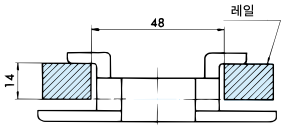

(톱 플레이트 접동)

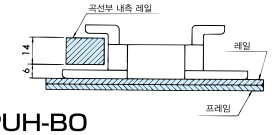

● TPU(T)-LH, TPU-USR, TPUH-BO
(어태치먼트 접동)

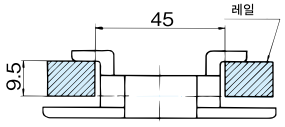

(톱 플레이트 접동)

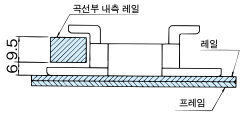

● TPUSR
(어태치먼트 접동)

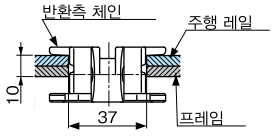

● TTUP-LLPC

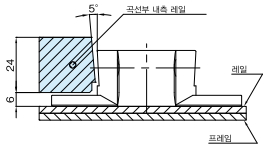

● TPUS, TPUS-LBP
TPUS-Y-LAP

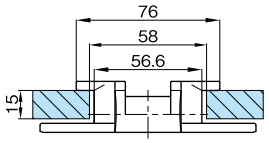

● TTUPS

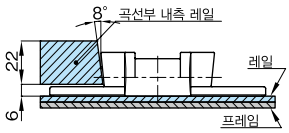

● TTUPS-H

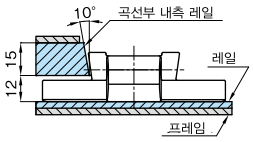

● TP-36AK

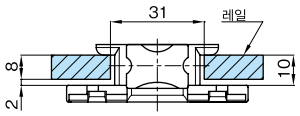

● TP-30UTW-LAP

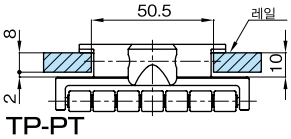

● TP-36UTW-LAP

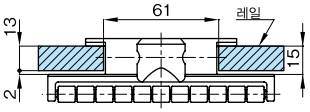

● TP-PT
(어태치먼트 접동)

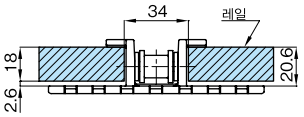

(톱 플레이트 접동)

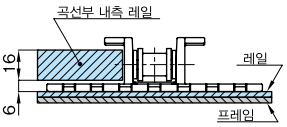

● TP-PTS

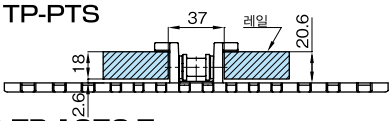

● TP-1873-T
(어태치먼트 접동)

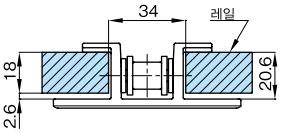

(톱 플레이트 접동)

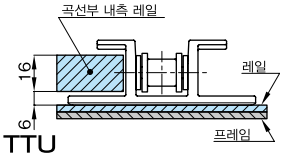

● TNU

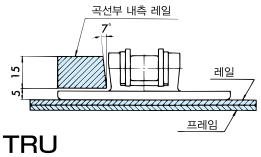

● TTU

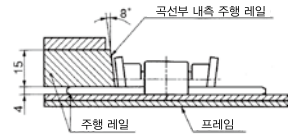

● TRU
(어태치먼트 접동)

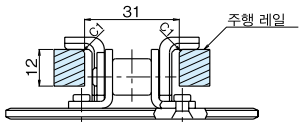

(톱 플레이트 접동)

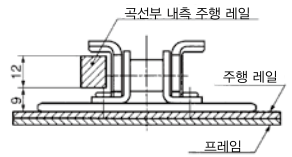

※주행 레일의 각 부분은 C1 정도의 모서리를 만들어 주세요.

● TTKU

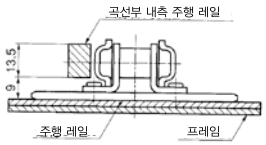

● TU

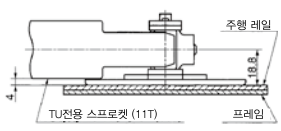

● RSP40-T-CU

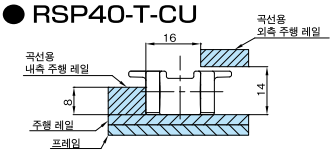

● RSP60-CU

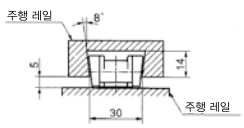

● RSP60-CU-2

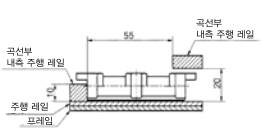

주) TPUSR, TPUN550-LH, TPUN535-LH, TP-UB36, TP-50UNS, TP-50UNS-D76 은 코너 디스크를 사용하십시오.

2-6. TPUSR 형 체인의 코너 디스크를 사용한 곡선부

● TPUSR826

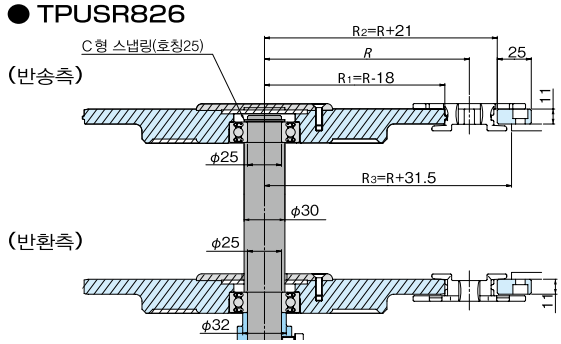

● TPUSR550

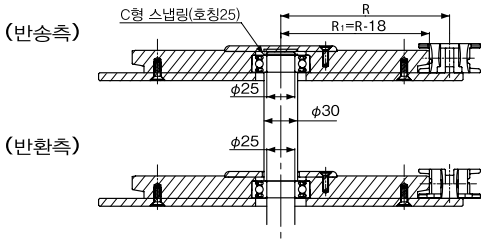

(기호 설명)

·R : 체인 수평 휨 반경 (mm)

·R_1 : 코너 디스크 외주 반경 (mm)

·R_2 : 체인 바깥측 레일의 내주 반경 (mm)

·R_3 : 바깥측 레일 고정용 컨베이어의 내주치수 (mm)

반환측 직선부를 리턴 롤러로 받는 컨베이어의 경우는 아래 그림과 같이 코너부의 입구와 출구에 안내를 위해 리턴 롤러를 반드시 설치하십시오.

주) 드라이 환경에서 사용을 권장합니다.

평면도

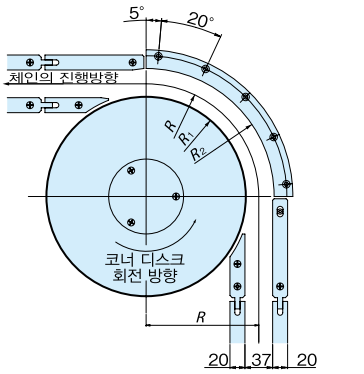

(반송측)

(반환측)

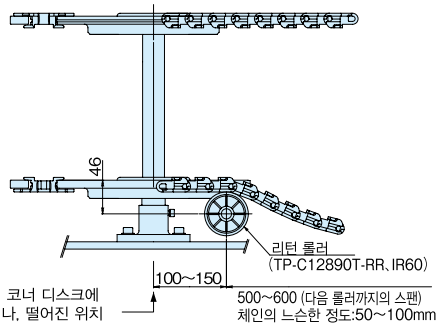

2-7. TPUN-LH 형 컨베이어 설계

2-7-1. 레일을 사용하는 경우

● 봉상주행 레일

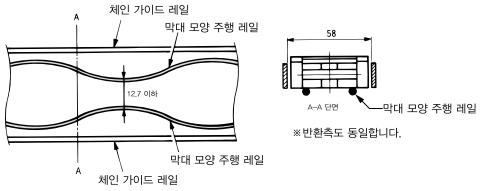

● 판상주행 레일

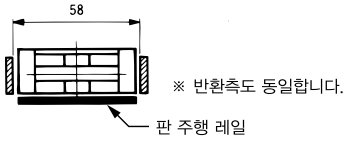

2-7-2. 코너 디스크를 사용하는 경우

● 곡선부

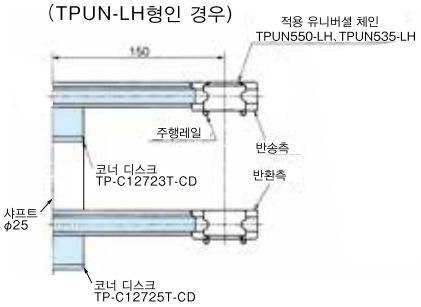

● 코너 디스크에 부착

TP-C12723T-CD

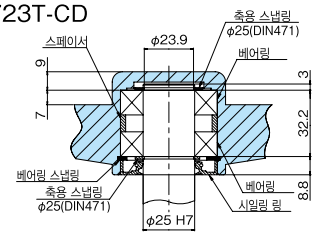

TP-C12725T-CD

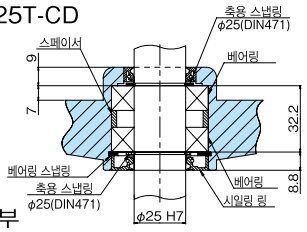

●상하반송의 곡선부

상승반송

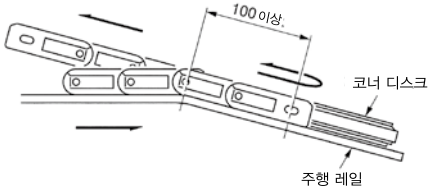

하강반송

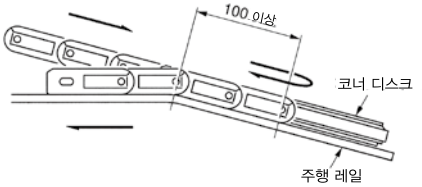

체인이 코너디스크에서 빠지지 않도록 코너 디스크에 출입하는 부분의 체인과 코너 디스크를 동일 평면이 되도록 합니다.

2-8. TPUH-BO 형의 수평 컨베이어 설계

2-8-1. 수평 반송시의 스프로켓와 코너 디스크

코너 반송

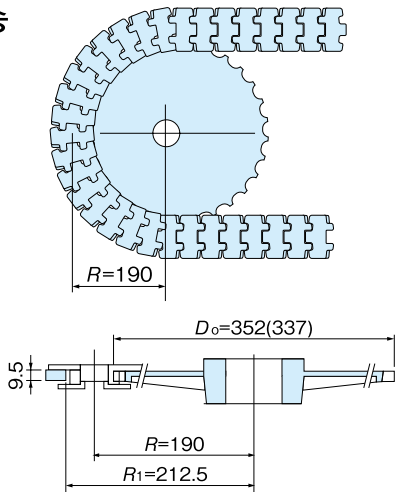

(기호의 설명)
·D_O : 수평반송용 스프로켓(코너 디스크)의 외경(mm)
·R : 체인의 수평 곡선 반경(mm)
·R_1 : 체인 외측 레일의 내주반경(mm)

주) 1. 수평반송의 경우 체인의 신장을 흡수하는 기구를 설치하십시오.
2. 수평반송에서 스프로켓 및 코너 디스크를 부착하는 경우, 체인이 겨우 오르내리는 경우가 있습니다.

2-8-2. 스프로켓, 코너 디스크의 축 부분 설치

●수평반송용 스프로켓 설치

1. 수평반송용 스프로켓 TP-C1279LT-SPR에 키 홈을 부착한 허브 TP-C12773T-HB를 삽입하십시오.
2. Ø25의 샤프트(키 부착)에 스프로켓을 고정하고, 마지막에 M8 나사를 끼워 넣으십시오.

●코너 디스크 설치

TP-C12779T-CD

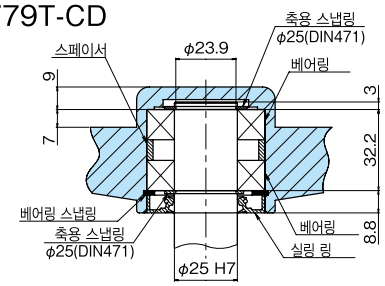

TP-C12777T-CD

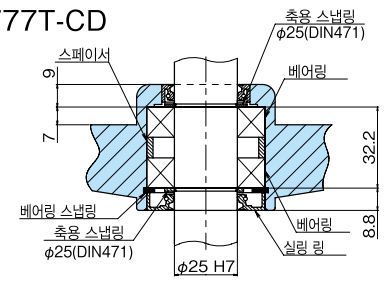

2-9. 플라스틱 크레센트의 컨베이어 설계

● 가이드 레일의 배치
배치 스페이서 등에 의해 다릅니다만, 다음의 예를 참고하십시오.

· 레일의 설치 예① ··TOSP1143 +코너부 스프로켓을 사용하는 경우

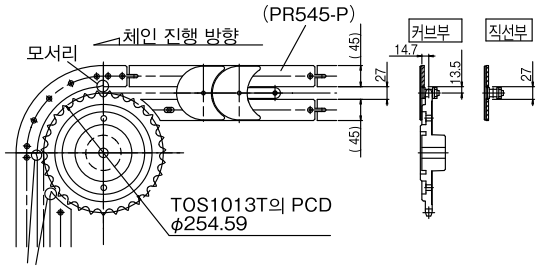

커브 레일의 입구부, 출구 바로 뒤의 직선 레일에는 체인의 걸림을 방지하기 위한 「모따기」를 실시하십시오.

· 레일의 설치 예② ··TORP1143 +코너부 스프로켓을 사용하는 경우

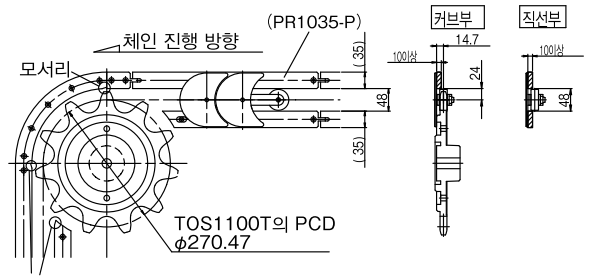

커브 레일의 입구부, 출구 바로 뒤의 직선 레일에는 체인의 걸림을 방지하기 위한 「모따기」를 설치하십시오.

· 레일의 설치 예③ ··TORP1143 +코너부 커브 레일을 사용하는 경우

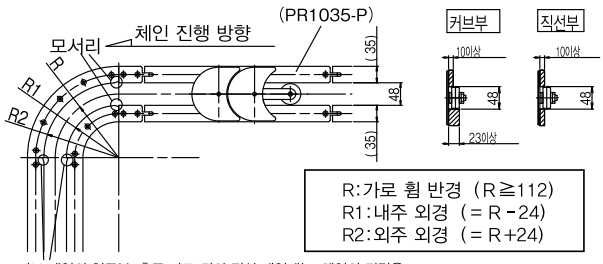

커브 레일의 입구부, 출구 바로 뒤의 직선 레일에는, 체인의 걸림을 방지하기 위한 「모따기」를 실시하십시오.

●컨베이어 레이아웃의 주의사항
컨베이어의 마모 증가나 온도 변화 등에 의한 증가를 흡수할 수 있도록, 테이크업 기구를 반드시 설치하십시오.
다음 사례를 참고하십시오.

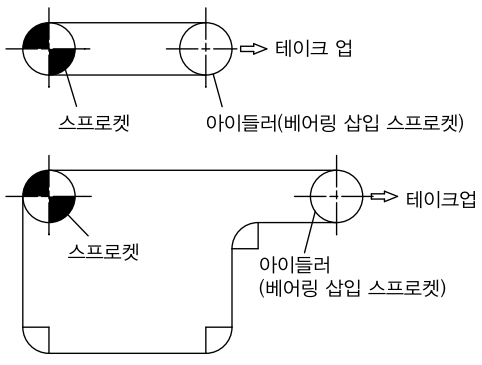

2-10. 컨베이어의 이어붙임

컨베이어의 기장이 길어지면, 체인 장력이 증대하는 강도가 줄어듭니다. 이와 같은 경우에는 컨베이어를 이어 붙입니다. 컨베이어의 이어 붙이기에는 아래의 3 가지 방법이 있습니다만, 반송물을 스무스하게 이동하게 하려면 컨베이어의 높이 관계가 중요합니다.

2-10-1. 평행 인도

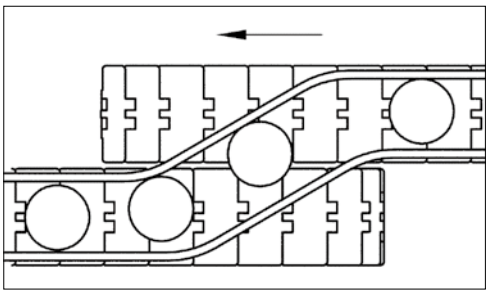

평행하게 인접한 양 컨베이어 가이드만으로, 바꿔 싣는 가장 바람직한 방법입니다.

1. 체인의 높이는 동일하지만, 송출하는 측의 체인을 약간 높인다.
2. 가이드 레일은 반송물을 스무스하게 안내할 수 있도록 완만하게 한다.

2-10-2. 발판 (데드 플레이트) 인도

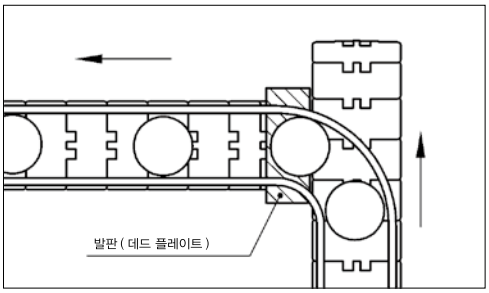

양 컨베이어가 직각으로 놓이는 경우에, 발판 (데드 플레이트) 에 의해 바꿔 싣는 방법입니다.

1. 발판은 송출하는 측의 체인 높이보다 약간 낮게 한다.
2. 발판은 반송물이 스무스하게 이동하도록 각 부를 깎아 가공한다.
3. 받는 측의 체인은 피동측의 코달 액션에 의해 상하 운동하므로, 체인과 접촉하지 않도록 충분히 주의해서 설치한다.

2-10-3. 원판 인도

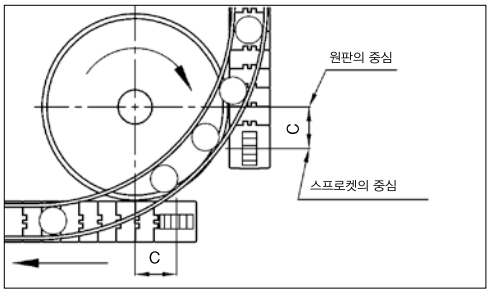

회전하는 원판으로 반송물을 적극적으로 주고받는 방법.

턴 테이블의 높이

·송출하는 측의 체인 높이보다 약간 낮게 한다.

·받는 측의 체인 높이보다 약간 높게 한다.

턴 테이블의 바깥 둘레를 깎는 가공을 실시한다.

일반적으로 구동, 피동 스프로켓의 중심 근처에 턴 테이블의 중심을 맞추지만, 코달 액션의 영향을 받지 않기 위해서는 중심의 위치만 전방으로 내면, 상하운동의 영향 없이 보다 안정됩니다.

2-11. KV 방식의 톱 체인 사용 상의 유의점

2-11-1. 상온에서 사용하는 경우

(1) 레일의 재질은 스틸, 또는 스테인리스의 냉간 압연강 혹은 그것에 경질 크롬 도금 + 버프 공정을 실행할 것을 권장합니다.

(2) 검은 마모분이 발생합니다. 정기적으로 청소하십시오.

(3) 느린 기동·느린 정지를 실행하십시오

2-11-2. 고온에서 사용하는 경우

(1) 레일 재질을 스테인리스제 (냉간 압연강) 을 권장합니다.

(2) 레일의 고정은 열 팽창을 고려해서, 한 단만 고정하십시오. 또한 레일 간의 홈도 열 팽창을 고려하십시오.

(참고 : SUS304 의 선 팽창계수…1.8×10^{-5}mm/mm/ ℃)

(예) 스테인리스 레일의 고정과 레일 간의 홈

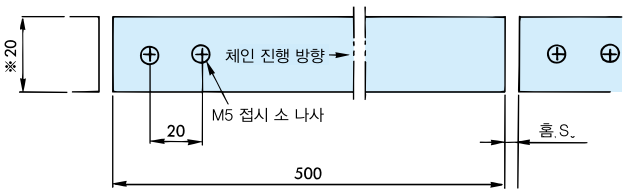

※인…TTP-KV, TPS-KV
TTUP-KV, TPU-KV
인 경우입니다.
RSP40 (60) KV 는
290 페이지를 참조하십시오.

레일 길이 500mm 의 경우 S 치수
50~100℃…1.5mm
100~150℃…2.0mm
150~200℃…2.5mm
200~250℃…3.0mm

(3) 스프로켓은 환경 온도 150℃미만인 경우 스틸제의 표준 스프로켓을 사용할 수 있습니다.
150℃이상인 경우는, 특수 스프로켓을 사용하십시오. 당사로 상담해 주십시오.

(4) 체인을 다열로 사용하는 경우, 체인과 체인의 홈은 다음 치수로 하십시오.

(150℃ ~ 250℃인 경우)

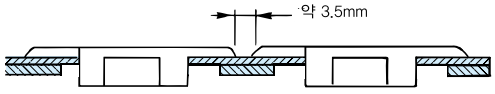

(150℃미만인 경우)

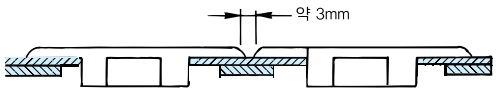

(5) 체인의 열 팽창을 흡수하기 위해, 테이크 업이 필요합니다. 테이크 업 조정은 반드시 사용 온도보다 높게 하십시오. 온도를 낮출 때는 반드시 먼저 테이크업을 느슨하게 하고, 실행하십시오.

(6) 검은 마모분이 발생합니다. 정기적으로 청소하십시오.

(7) 기동 시에는 (인버터 제어 등으로) 슬로우 스타트로 부팅하십시오. 또한 정지 시에는 슬로우로 정지하십시오.

3. 체인의 분해 · 조립

1) **연결 핀이 D 핀 타입 (TPUN555 제외)**

체인의 어느 부분에서든 분해할 수 있습니다 . 또한 핀은 좌우 어디에서든 빼고 끼울 수 있습니다 .

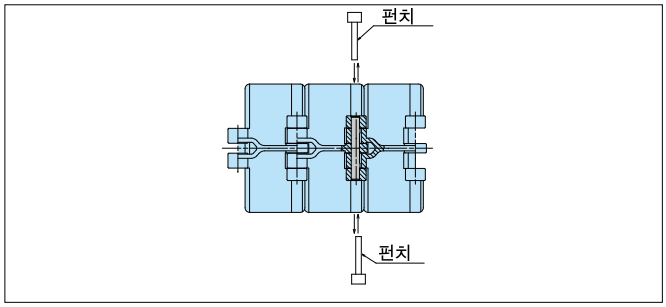

2) **연결 핀이 널링 핀 타입**

분해 시 널링 가공하지 않은 측의 끝부에 펀치를 닿게하여 , 뽑으십시오 . 다시 연결하는 경우 , 널링 가공한 측의 끝부분에 펀치를 대고 , 연결해 주십시오 .

(TTPDH, TTPDH-LBP 만 널링 측을 재연결해도 동일 방향이 됩니다 .)

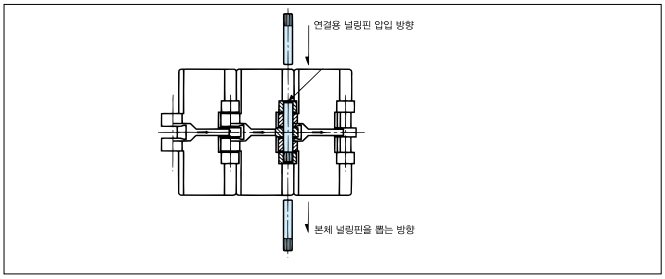

3) **TTUPM-H**

연결 핀이 D 핀 타입이기 때문에 좌우 어느 쪽에서든 끼고 뺄 수 있습니다 . 또 , 외경 ø6~7.5 의 펀치를 사용해 주십시오 . 삽입 깊이가 부족하거나 , 지나칠 경우에 주의해주세요 .

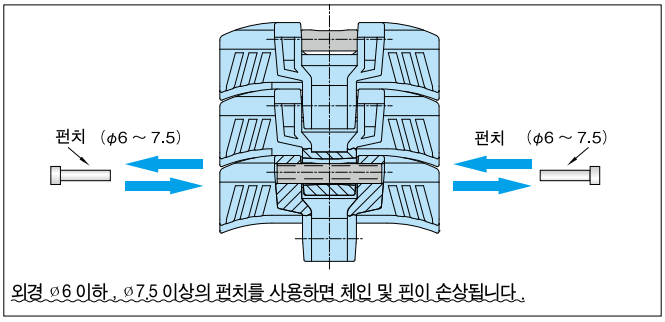

4) **TN, TNU, TRU, TP-1873G, TP-1873T, TP-1843G**

조인트 부 , 핀과 바깥 플레이트의 한 쪽은 느슨하게 맞춰져 있습니다 . 조인트 부 이외의 부분에서 분해하는 경우 , 체인 바이스 등을 사용해서 , 한쌍의 핀을 평행하게 뽑으십시오 . 또한 조인트 부분 이외의 부분에서 분해한 링크는 재사용할 수 없습니다 .

5) **ST, RT**

핀과 플레이트는 모두 루스 피트되어 , 체인의 어느 부분에서든 분해할 수 있습니다 . 또한 핀은 좌우 어디든 빼고 끼울 수 있습니다 .

6) **TO, TU**

톱 플레이트의 반대 측에서 핀을 뽑으십시오 .

7) **TS**

체인의 어느 부분에서든 분해할 수 있습니다 . 분할핀 측의 핀을 뽑으십시오 .

※ TTP형, TT형, TPS-KU형, TPU-KV형태, TRU형, TTKU형, TS형은 248, 249페이지의 전용 분리 및 연결 공구도 활용하십시오.

8) **TTKU**

조인트 부의 핀과 바깥 플레이트의 한쪽 면은 느슨하게 맞춰져 있습니다 . 조인트 부분 이외의 곳에서 분해하는 경우 , 핀이 리벳팅 되어 있으므로 , 그라인더로 핀의 끝부분을 깎고 , 한쌍의 핀을 평행하게 뽑으십시오 . 또한 조인트 부분 이외에서 분해한 링크는 재사용할 수 없습니다 .

9) **TPUN555**

핀 삽입 방향은 한 방향입니다 .

삽입 방향과 반대측의 핀 단면에 펀치를 대고 , 뽑아주십시오 .

10) **플라스틱 크레센트**



1 . 연결핀에서 스냅 핀을 뽑고 , 옵셋 링크를 빼십시오 .



2 . 옵셋 링크를 90 도 회전시키십시오 .

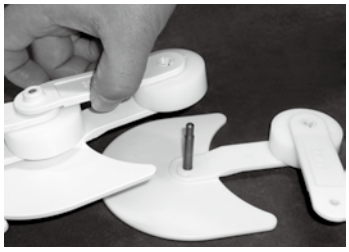

3 . 연결핀을 본체 링크와 함께 앞의 링크에서 뽑으십시오 .

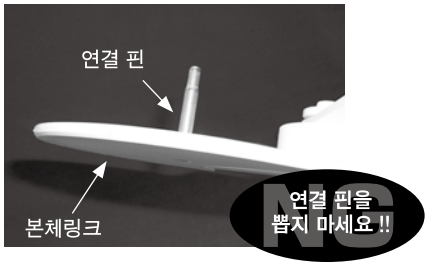

주의 : 분해할 때 , 연결 핀을 본체 링크에서 뽑지 마십시오 .

4. 플라스틱 핀 방식의 사용 상의 유의점과 분해 , 조립

1) 느린 기동 , 느린 정지를 하십시오 .
2) 체인에 초기 장력을 가하지 마십시오 .
3) 체인의 절계는 엔지니어링 플라스틱제 핀을 사용하고 있으므로 , 한 번 뽑은 핀을 재사용한다면 , 감합력이 저하되어 , 핀을 뽑은 트러블의 원인이 됩니다 .
반드시 아래의 요령에 따라서 , 체인을 절개 해 주십시오 .
4) 플라스틱 모듈러 체인은 각 선정 항목에 기재하고 있습니다 .
5) 엔지니어링 플라스틱제 플라스틱 핀을 사용한 체인은 습윤한 조건에서는 60℃를 넘는 온도에서 사용하지 마십시오 .

〈 대상 상품 〉
TTP-P·TTPH-P·TPUSR-P·TPS-P·TPH-P·TTUP-P·TPU-P·TTUPM-P·TTUPM-PC·TPUSR-P·TP-UB36P·RSP40P·RSP60P·RSP60P-CU (플라스틱 D 핀)

■연결용 D핀
1) 연결 시, 부속된 전용 D핀(본체핀 : 흰색, 절계용 예비핀 : 오렌지 색)을 사용하십시오.
2) 분리 및 연결용 D핀은 본체 D핀(흰색)과 구분하기 위해서, 오렌지 색으로 하고 있습니다.
3) 분리 및 연결용 D핀은 체인 1개당 1개씩 부속되어 있습니다.

■분리 및 연결요령
①분해 시
1) D핀의 단면에 외경Ø4 ~ Ø5 이하의 펀치를 대고, 가벼운 해머로 두드려, 핀을 뽑습니다. 뽑는 방향은 좌우 어디든 가능합니다.
2) 한 번 뽑은 D핀은 재사용하지 마십시오.
②연결 시
1) 전용 분리 및 연결용 예비 D핀(오렌지 색)을 사용하십시오.
2) D핀 단면에 펀치를 대고, 가벼운 해머로 두드려, D핀을 링크의 핀 구멍에 삽입합니다. 삽입 방향은 좌우 어디든 가능합니다. 이미 삽입된 절계용 예비 D핀(오렌지 색)의 위치에서는 절접하지 마십시오.
3) 연결된 D핀이 힌지 단면에서 좌우 균등한 침체량으로 삽입되어 있는지 확인하십시오.
4) 연결된 핀의 굴곡이 스무스하게 되어 있는지 확인하십시오.

플라스틱 롤러 테이블

1. 선 정

1. 반송조건 확인
2. 체인 타입 선정
3. 체인 사이즈 결정
4. 소요 동력 계산

순서1. 반송조건 확인

1) 반송물
   ① 재질
   ② 치수
   ③ 질량
2) 반송 경로
   ① 레이아웃 (적재 이동 형식 , 배치)
   ② 컨베이어 길이
   ③ 스페이서의 여유
3) 반송 조건
   ① 반송량
   ② 반송간격
   ③ 컨베이어 속도 (권장 체인 속도 : 30m/min 이하)
   ④ 윤활의 유무
4) 반송 환경
   ① 온도 (사용온도 −10℃ ~80℃)
   ② 약품 , 물에 접촉하는 경우 , 본사에 상담하십시오 .

순서2. 체인 타입 선정

ST 형…반송물의 가로 이동 (가로로 넣기 또는 가로로 빼기) 이 있는 경우에 사용합니다 .

RT 형…반송물의 가로 이동이 없는 (수직으로 넣기 , 수직으로 빼기) 경우에 사용합니다 . (단 , 반송물이 파레트나 케이스 등 큰 물건인 경우 가로 이동도 가능합니다 .

순서3. 체인 사이즈의 결정

플라스틱 롤러 테이블의 체인 사이즈는 반송물 치수에 따라 선정표 (표 1) 과 롤러 테이블의 반송능력표 (표 2, 표 3) 에 따라 결정하십시오 .

표 1. 반송물 치수에 따른 선정표

체인 사이즈	반송물 치수 (mm)
300시리즈	300이상
400시리즈	440이상
500시리즈	550이상
600시리즈	660이상

주) 반송물 치수는 반송물의 바닥 치수를 나타냅니다.
또한, 반송물 치수는 바닥 치수와 높이의 밸런스에 따라 다르기 때문에, 기준으로 정하십시오.

주행 레일에 관해서는 레일 항목의 247 페이지를 참조하십시오 .

표 2. ST 롤러 테이블의 반송 능력표

ST300

최대 허용 적재 질량	50kg/m²
최대 허용 반송 기장	10m

ST400

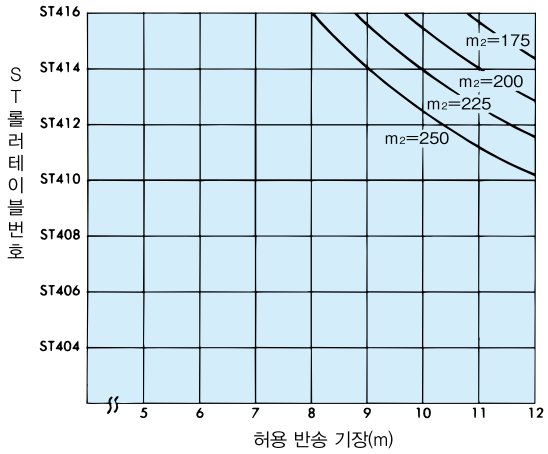

ST500

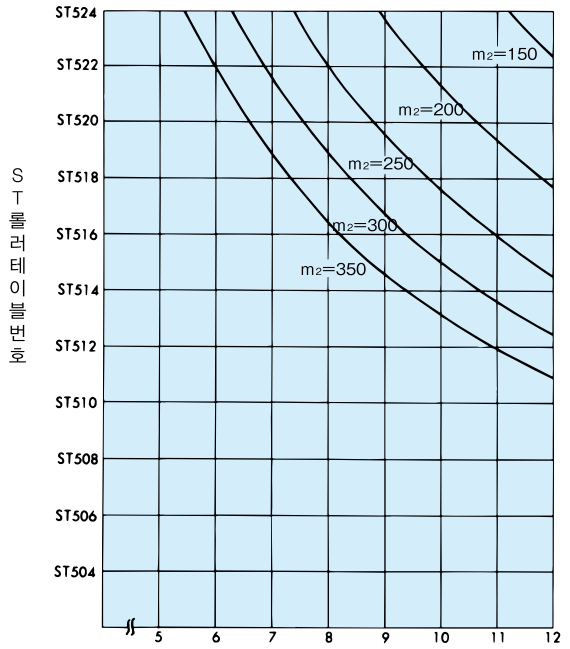

〈 표의 풀이 〉

m_2 = 300kg/m² 기장= 10m 인 경우는 ST504 ~ ST514 의 롤러 테이블을 사용할 수 있습니다 .

$$m_2 = \text{재하 질량 (kg/m}^2) = \frac{\text{반송물 질량 (kg)}}{\text{반송물 바닥면적 (m}^2)}$$

표 3. RT 롤러 테이블의 반송 성능표

RT300

최대 허용 재하 질량	50kg/m²
최대 허용 반송 기장	10m

RT400

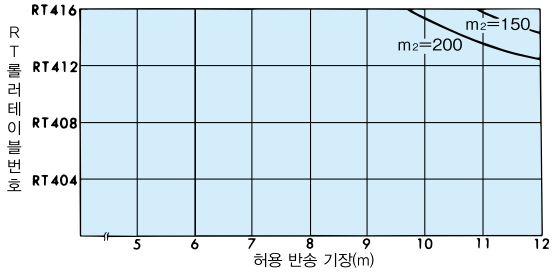

RT500

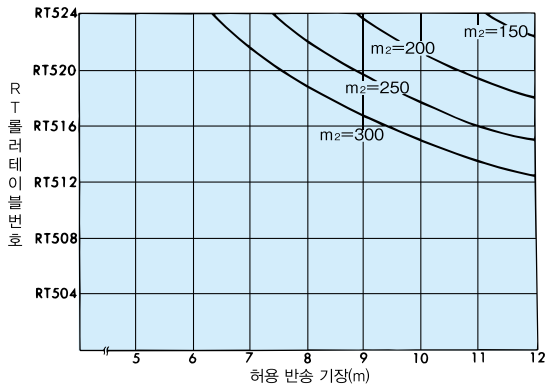

RT600

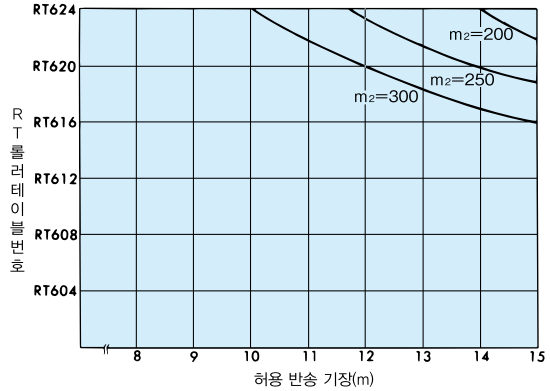

<표를 보는 방법>

m_2 = 300kgf/m²

기장 = 10m 의 경우는 RT504~RT512 의 롤러 테이블을 사용할 수 있습니다.

$$m_2 = \text{재하 질량 (kg/m}^2) = \frac{\text{반송물질량 (kg)}}{\text{반송물 바닥면적 (m}^2)}$$

재하 질량 m_2 (kg/m²) 을 구하는 방법 (원형인 경우)

$$m_2 = \text{재하 질량 (kg/m}^2) = \frac{\text{반송물 질량 (kg)}}{\text{반송물의 저면적 (m}^2)}$$

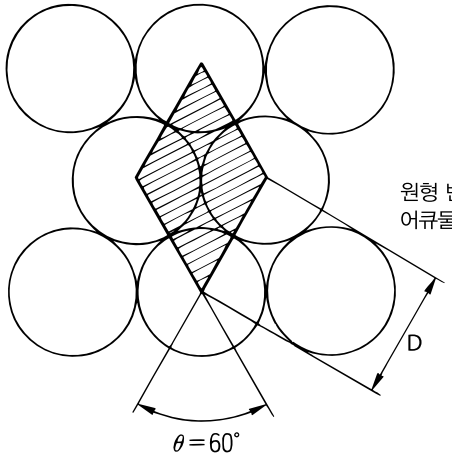

$$m_2 = \frac{\omega \times 10^6}{D^2 \sin 60^\circ} \quad (kg/m^2)$$

m_2 : 재하 질량 (kg/m²)
ω : 반송물 1 개의 질량 (kg)
D : 반송물의 외경 (mm)

예) 350mℓ 캔 (외경 Ø66, 0.37kg/ 인 경우)

$$m_2 = \frac{0.37 \times 10^6}{66^2 \times \sin 60^\circ} = 98 kg/m^2$$

순서4. 소요 동력의 계산

소요 동력은 다음 식에 따라 구합니다.

$$kW = \frac{X \cdot (m_1 + m_2 \cdot H) \cdot S \cdot \upsilon}{5565 \cdot \eta}$$

kW = 소요 동력
m_1 = 체인 질량 (kg/m)
m_2 = 재하 질량 (kg/m²)
H = 반송 폭 〔유효 폭〕 (m)
S = 축간거리 (m)
υ = 체인의 스피드 (m/min)
η = 구동부의 전달 기계 효율
X = 윤활계수 (마찰계수와는 다릅니다)
· 체인 본체부 윤활이 있는 경우 X = 0.3
· 체인 본체부 윤활이 없는 경우 X = 0.4

2. 플라스틱 롤러 테이블의 주행 레일

2-1. 반송측 주행 레일(ST형, RT형)

1) 플라스틱 롤러 테이블 1 열 사용할 때

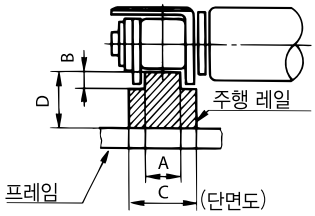

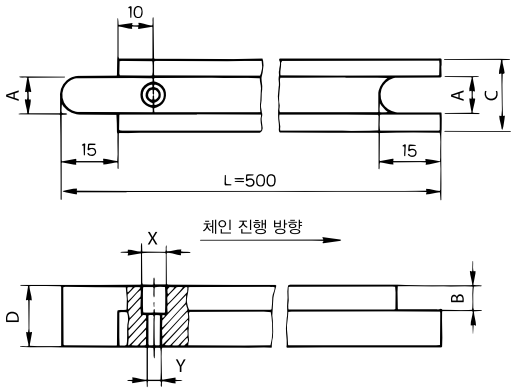

사이즈	A	B	C	D	설치나사	X:깊이	Y
ST300	4.0	2.7	9.5	10	M1.6 냄비머리 작은나사	φ3.2:3	φ1.8
RT300		1.6					
ST400	7.0	3.1	12	10	M2 〃	φ4.0:4	φ2.2
RT400		1.7					
ST500	8.5	3.5	15	10	M3 〃	φ6.0:4	φ3.2
RT500		2.0					
RT600	11.7	2.6	19	10	M3 〃	φ6.0:4	φ3.2

재질 : 초고분자량 폴리에틸렌

※ 주행 레일에 대해서는 247 페이지를 참조하십시오.

3) 주행 레일 설치 방법

가. 주행 레일은 프레임을 전면 받음으로 하십시오.

나. 주행 레일은 초고분자량 폴리에틸렌을 사용하므로, 온도, 온도에 따른 팽창이 큽니다. 따라서 프레임의 고정은 끝 부분 1 곳으로 하시고, 접합부 5mm 정도의 홈을 만드십시오.

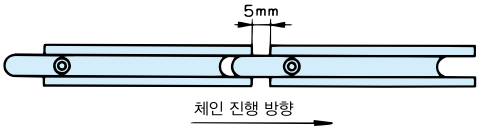

2) ST 형 롤러 테이블 다열의 사용할 때

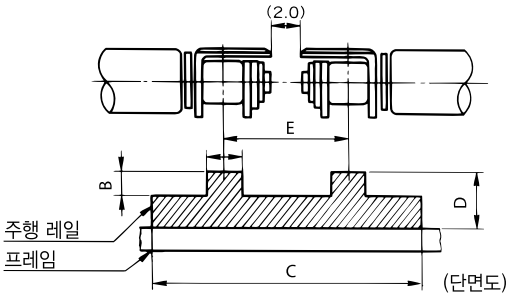

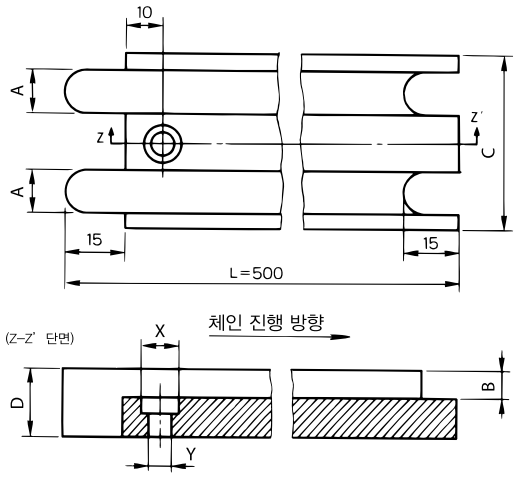

사이즈	A	B	C	D	E	설치나사	X:깊이	Y
ST300	4.0	2.7	26	10	16.5	M4 냄비머리 작은 나사	φ 8:5	φ4.2
ST400	7.0	3.1	36.5	10	24.5			
ST500	8.5	3.5	43.5	10	28.5			

재질 : 초고분자량 폴리에틸렌

하. 주행 레인의 양 사이드를 스틸, 또는 스테인리스의 각재 등으로 가이드하십시오.

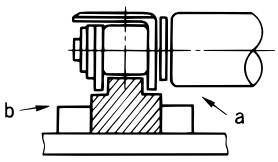

주) a 부 : 롤러테이블의 플라스틱 롤러와 간섭하지 않음
b 부 : 인접한 톱 체인 등과 간섭하지 않음

2-2. 반환측 주행 레일

1) ST 형 , RT 형 공통

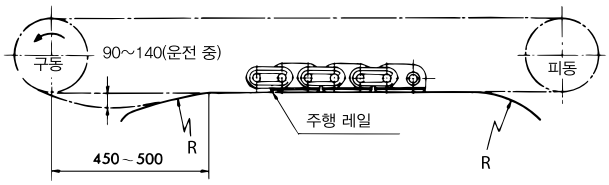

반환측을 위에서 보는 경우

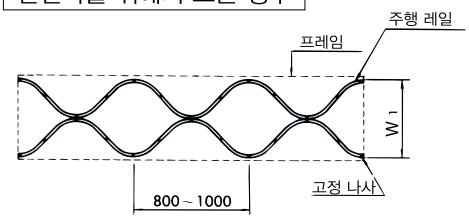

단면

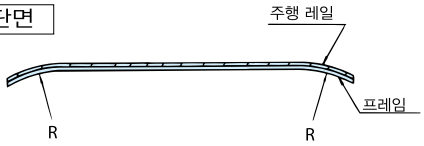

· 주행 레일의 양 단부는 아래 표의 휨 R 로 하십시오 .

사이즈	굴곡 반경
ST300, RT300, RT400, RT500, RT600	200이상
ST400	250이상
ST500	300이상

· 운전 중에 구동 스프로켓 아래에 위의 그림과 같이 체인이 느슨해지도록 하십시오 .

. 주행 레일은 특정한 열의 플라스틱 롤러가 마모되지 않게 합니다 .

. 주행 레일 폭 W_1 은 C_1(유효폭)-10 으로 합니다 .

· 주행 레일은 초고분자량 폴리에틸렌을 사용하십시오 .

2) 톱 체인 컴포넌트를 사용

① 슬라이딩 슈 – (TP-C14343T-SD),
스페이서(TP-C14320T-SP)를 사용
적용 체인…RT 형 롤러 테이블

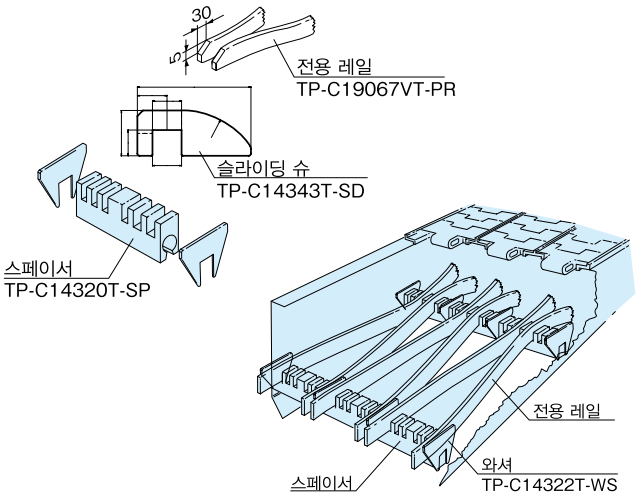

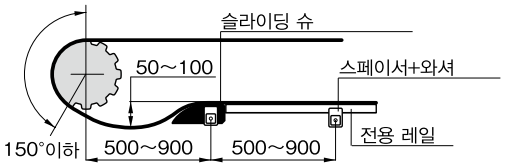

② 슬라이딩 슈 – (TP-C14833BT-SD) 을 사용
적용 체인…ST300, ST400, RT 형 롤러 테이블

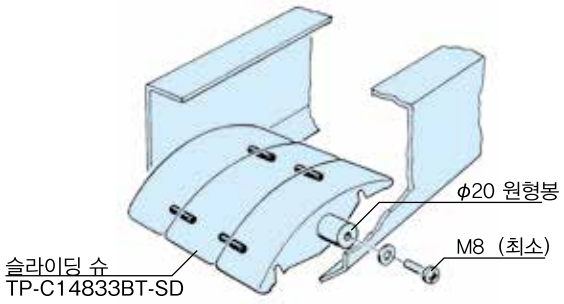

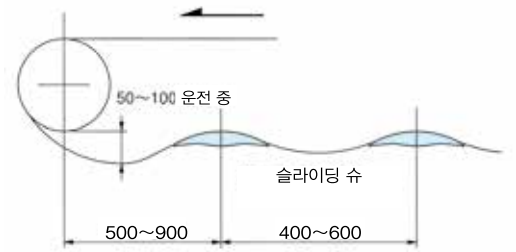

스냅 커버 체인

선 정

1. 체인 사이즈의 결정

(1) 허용부하의 확인

1 링크에 맞게 걸리는 부하가 표 1 의 허용부하 이내인지 확인하십시오 .

(2) 체인에 적용되는 장력 계산

F	= 체인에 적용되는 최대장력	kN {kgf}
m_1	= 반송물 질량	(kg/m)
m_2	= 체인 질량	(kg/m)
S	= 반송 거리 (스프로켓 중심 거리)	(m)
S'	= 반송물이 미끄러져 쌓이는 길이	(m)
μ_1	= 체인과 가이드 레일의 마찰계수 [반송측]	(표 2 참조)
μ_2	= 체인과 가이드 레일의 마찰계수 [반환측]	(표 3 참조)
μ_3	= 반송물과 체인의 마찰계수	(표 4 참조)
P	= 소요장력	(kw)
V	= 체인의 속도	(m/min)
K	= 속도계수	(표 5 참조)
η	= 구동부의 전달 기계 효율	
G	= 중력가속도 9.80665m/s²	

표 1. 스냅 커버 체인의 허용부하

	RF06B-SC	RS40-SC	RS50-SC	RS60-SC	RS80-SC	RS100-SC
허용 부하	0.03 {3}	0.05 {5}	0.07 {7}	0.10 {10}	0.15 {15}	0.25 {25}

단위 : kN {kgf} /1링크

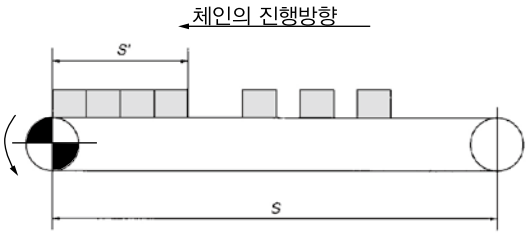

표 2. 체인과 가이드 레일과의 구름 마찰계수 (μ_1)

윤활 없음	윤활 있음
0.21	0.14

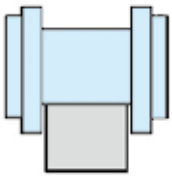

표 3. 체인 (플라스틱 커버) 와 가이드 레일의 미끄럼 계수 (μ_2)

가이드 레일 재질	스테인리스·스틸	초고분자량 폴리에틸렌
폴리아세탈 전도수치	0.25	0.25

※윤활이 없는 경우

표 4. 반송물과 체인 (플라스틱 커버) 의 운동 마찰 계수 (μ_3)

수지 커버 재 질	반송물의 재질				
	스틸 캔 알루미늄캔	종이팩	유리 핀	플라스틱 용기	공업제품 (금속제)
폴리아세탈 전도수치	0.25	0.30	0.22	0.25	0.25

※윤활이 없는 경우

표 5. 속도 계수 (K)

체인 속도 m/min	속도계수K
15이하	1.0
15~30	1.2
30~50	1.4
50~60	1.6

[계산식]

·SI 단위 (kN)

$$F=\{(m_1 + m_2)\,S\cdot\mu_1 + 1.1m_2\cdot S\cdot\mu_2 + m_1\cdot S'\cdot\mu_3\}\cdot\frac{G}{1000}$$

· {중력단위 (kgf)}

$$F=(m_1 + m_2)\,S\cdot\mu_1 + 1.1m_2 S\cdot\mu_2 + m_1\cdot S'\cdot\mu_3$$

[사용 여부 확인]

체인에 적용되는 최대장력 (F) 에 표 3 의 속도계수 (K) 를 곱하고 , 다음 식을 충족하는지 확인합니다 .

한 조를 사용하는 경우 F × K ≤체인의 최대 허용 장력 두 조를 사용하는 경우 0.6F × K ≤체인의 최대 허용 장력

2. 소요장력 계산

·SI 단위 (kN)

$$P=\frac{F\cdot V}{60\times\eta}$$

· 중력단위 (kgf)

$$P=\frac{F\cdot V}{6120\times\eta}$$

분리와 연결

(1) 플라스틱 커버

플라스틱 커버는 드라이버를 사용해서 뺍니다.

플라스틱 커버를 설치하는 경우, 베이스 체인에 확실히 끼워 주십시오.

(2) 베이스 체인을 자르는 방법

리벳 형 롤러 체인은, 바깥 링크의 2 개 핀의 한쪽 끝(동일한 측)을 플레이트와 동일한 면이 될때 까지 그라인더로 깎은 뒤, 떨어뜨립니다. 그라인더 작업에서 체인의 오버히트(과열)을 주의하십시오.

람다 체인의 경우, 특히 부쉬가 가열되지 않도록 천천히 작업하십시오.

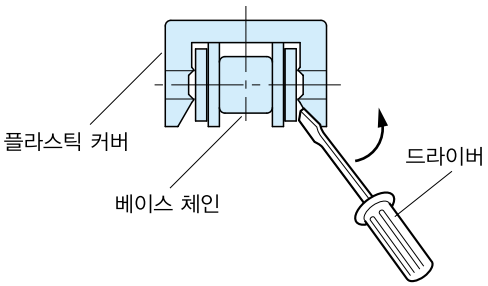

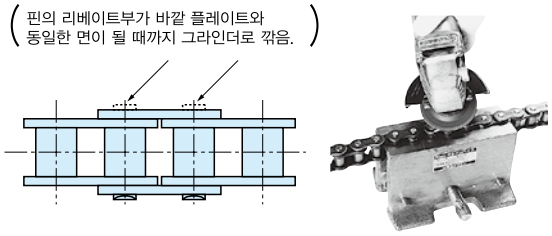

리베이트형 롤러 체인　　핀의 끝부분을 깎음

컨베이어 설계자료

■ 주행 레일의 기본

반송은 체인의 잡아당기는 측에서 실시되고, 느슨한 측은 체인의 진동 · 컨베이어의 진동을 막기 위해 양 끝을 완만하게 구부린 주행 레일로 받습니다.

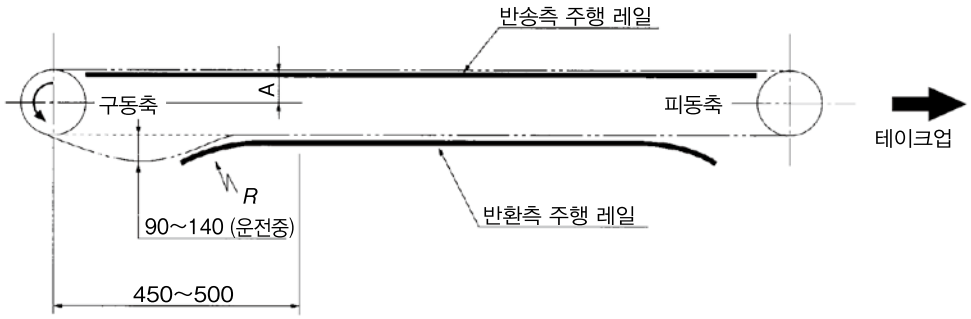

■ 체인의 느슨함

구동 스프로켓의 아랫측에 90 ~ 140(운전중) 의 느슨함이 필요합니다.

■ 주행 레일 단부의 휨

주행 레일의 R 수치는, 체인의 백 밴드 반경 R (아래 표) 에 따라 크게 합니다.

■ 주행 레일의 높이

$$A = \frac{\text{스프로켓의 피치지름} - \text{롤러 지름}}{2}$$

단위:mm

	RF06B-SC	RS40-SC	RS50-SC	RS60-SC	RS80-SC	RS100-SC
백 밴드 반경R	280	380	480	560	740	880

■ 체인 가이드

· 반송측…반드시 체인의 롤러로 받으십시오. 플라스틱 커버로 받는다면 플라스틱 커버가 조기에 마모됩니다.

· 반환측…플라스틱 커버 전면을 받으십시오.

[반송측]

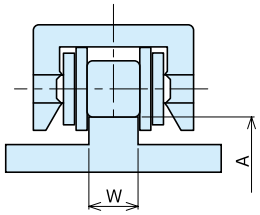

레일 너비 (W) : 일반적으로 스프로켓 톱니 너비로 합니다.

(스프로켓 중심에서 거리)

[반환측]

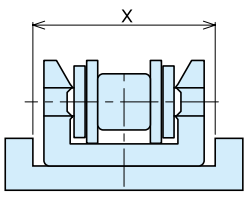

반환측 홈의 너비 (X) : 체인 폭 (L) + 2~3 mm

플라스틱 모듈러 체인

1. 선 정

체인의 선정은 다음의 순서에 따라 실시합니다 .

순서 1…반송조건 확인
(반송물 , 경로 , 조건 , 환경)

순서 2…체인 사양 선정
(LFB 사양 , WR 사양 , ALF 사양 등)

순서 3…레일 재질 선정
(레일 , 스테인리스 , 스틸)

순서 4…체인 사용 가부의 판정
(체인 장력의 산출 → 허용능력 선도 체크)

순서 5…체인 형식과 너비 결정

순서 6…스프로켓 , 샤프트 , 베어링 유닛 결정
(스프로켓 톱니 개수 , 샤프트 지름 , 베어링 유닛)

순서 7…스프로켓 설치 피치의 결정

주) 1. 고정 폭 타입은 순서 6 이 불필요합니다 .
2. 체인을 선정하는 예는 , 표 1(톱 체인의 선정 295 페이지) 에서 이 재질이 환경 , 액체에 대응하는 내식성이 충분한 지 체크하십시오 .

※ 프리저 시리즈 (LTW 사양) , BTH16, WT3109, WT2250VG 를 선정한 경우에는 , 당사로 상담하십시오 .

순서1. 반송조건 확인

1) 반송물
① 반송물의 재질
② 1 개당 질량
③ 형태 , 수치

2) 반송 경로
① 컨베이어 길이 , 폭
② 레이아웃
③ 스페이서

3) 반송조건
① 반송량
② 반송간격
③ 컨베이어 속도
④ 윤활의 유무
⑤ 반송물의 재고 유무 (어큐뮬레이터의 유무)

4) 반송 환경
① 온도
② 약품 , 물 , 습도 등의 부식조건
③ 유리 파편 , 페인트 부스러기 , 금속분 , 모래 등의 마모 촉진물의 유무 , 각종 액체에 대응하는 내식성 (295 페이지의 표 1 을 참조하십시오 .)
④ 자외선 조사의 유무

순서2. 체인 사양 선정

사용하는 체인 사양 (체인 타입 · 재질) 에 대해서는 사용환경 (온도 , 내식성) 과 용도에 따라 결정하십시오 .

※ 1. 체인 타입 및 사용 가능 온도 환경은 각 상품 페이지를 참조하십시오 .
2. 내식성은 295 페이지를 참조하십시오 .

순서3. 레일 재질 선정

체인 형식	레일 재질	윤활 (무)		윤활 (유)	
		마모성 개재물			
		무	유	무	유
플라스틱 톱 체인 플라스틱 블록 체인, 플라스틱 모듈러 체인 · 직선 반송용 · 곡선 반송용	스테인리스	B	D	A	A
	스틸	A	C	B	B
	초고분자량 폴리에틸렌	D	×	A	×
	PMW 레일	B	×	A	×
	M레일, SJ-CNO	A	×	×	×

A : 특히 권장　　B : 권장
C : 「가능」중에서 권장　　D : 가능
X : 부적절

주) 1. KV사양(내열 · 고속)의 경우는, 상온에서는 스테인리스 또는 스틸제 레일로, 고온에서는 스테인리스제로 하십시오.
2. 권장 금속 레일 = 냉간 압연강

	재질 · 색	특장
초고분자량 폴리에틸렌 (P레일)	●초고분자량 폴리에틸렌 ●화이트 또는 그린	●가장 일반적인 레일 ●절삭 혹은 압출된 가공품 ●플라스틱제 체인의 경우, 습윤 조건을 권장
PMW레일	● 저마찰 · 내마모성 초고분자량 폴리에틸렌 ● 화이트	●P레일보다도 저마찰로, 내마모성이 있는 레일 ●절삭 가공
M레일 SJ-CNO	● 특수 폴리아미드 ● 블루 (M레일) 퍼플 (SJ-CNO)	●드라이 전용 레일 ●내마모성이 있는 레일 ●절삭 가공품

주) 사용온도범위　초고분자량 폴리에틸렌 (P레일), PMW레일　: – 20 ~ 60℃
M레일, SJ-CNO　: – 20 ~ 80℃

표 1. 플라스틱 모듈러 체인과 상대재의 운동마찰계수 (μ_1, μ_2)

상대재	윤활 조건	클로즈 타입 , 오픈 타입							인터넷 타입		DIA	DIY
		보통 , E	LFB, NLF, MWS, CB, WR, HG	ALF	KV150	KV250	HTW	MF	LFB, MWS	ALF		
solidur (P 레일) M 레일	드라이 · 물	0.25	0.20	0.15	–	–	0.30	0.27	0.20	0.15	0.30	0.25
	비눗물 · 기름	0.15	0.13	0.11	–	–	0.20	–	0.13	0.11	–	0.12
PMW 레일 SJ-CNO	드라이 · 물	0.20	0.15	0.13	–	–	–	–	0.15	0.13	0.30	0.20
	비눗물 · 기름	0.12	0.12	0.11	–	–	–	–	0.12	0.11	–	0.12
PLF 레일	드라이 · 물	0.18	0.14	0.12	–	–	–	–	0.14	0.12	–	–
	비눗물	0.12	0.12	0.11	–	–	–	–	0.12	0.11	–	–
스틸 · 스테인리스	드라이 · 물	0.25	0.20	0.14	0.25	0.35	0.32	0.27	0.20	0.14	0.30	0.25
	비눗물 · 기름	0.15	0.15	0.11	–	–	0.20	–	0.15	0.11	–	0.12
금속캔	드라이 · 물	0.25	0.20	0.14	0.23	0.35	0.35	0.28	0.13	0.10	0.30	0.25
	비눗물 · 기름	0.14	0.13	0.11	–	–	0.20	–	0.12	0.10	–	0.12
유리 병	드라이 · 물	0.22	0.14	0.10	0.18	0.35	0.22	0.25	0.11	0.10	0.25	0.22
	비눗물 · 기름	0.14	0.14	0.10	–	–	0.10	–	0.11	0.10	–	0.12
플라스틱 용기	드라이 · 물	0.25	0.17	0.13	0.20	–	0.30	0.28	0.11	0.10	0.30	0.25
	비눗물 · 기름	0.15	0.13	0.11	–	–	0.20	–	0.11	0.10	–	0.15
종이팩	드라이 · 물	0.31	0.29	0.22	0.35	–	0.35	0.38	0.20	0.15	0.38	0.30
	비눗물 · 기름	0.20	0.21	0.12	–	–	–	–	0.19	0.11	–	0.20

주) 1. 상온 (50℃이하) 에서의 마찰계수입니다 . 고온 (50℃를 넘음) 인 경우는 마찰계수 0.35 를 적용하십시오 .
2. 이 마찰계수 데이터는 본사의 실험에 따른 것입니다 . 마찰계수 수치는 체인의 오염 , 반송물의 저면형태 등에 따른 약간의 차이가 있습니다 . 특히 종이상자 , 종이캔은 저면형태 , 종이재질에 따른 운동계수 수치에 큰 차이가 발생하기 때문에 , 반송물 마다 마찰계수의 측정을 권합니다 . 표 1 의 수치는 장력 계산에 활용하십시오 .
3. M 레일과 SJ-CNO 는 드라이 환경 전용 레일입니다 .
4. 물 윤활인 경우 , 반송물의 종류에 대해서는 표 1 의 수치보다 커지는 흡착 현상이 나타나는 경우가 있습니다 .

순서4. 체인에 작용하는 장력 계산

1) 체인에 작용하는 장력 , 소요 동력의 계산 (일반 컨베이어)

※특수 컨베이어(저온 살균기 · 워머 · 쿨러), 노즈바 컨베이어(피동측, 전방측, 양단)인 경우는 330~332페이지를 참조하십시오.

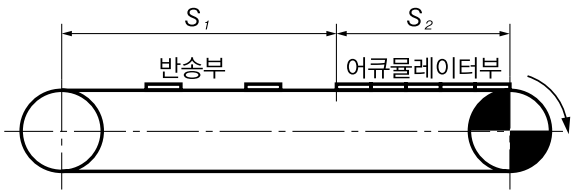

주) SI 단위와 동력단위
계산식은 SI 단위와 동력단위를 병기하십시오 .
동력단위로 장력 F 을 계산하는 경우 , 동력 단위의 중량 (kgf) 는 SI 단위의 질량 (kg) 과 동일한 수치입니다 .

F	= 체인에 작용하는 장력	kN {kgf}
m_1	= 체인 질량	(kg/m)
	「체인 질량 산출방법」	
	1 m길이 당 체인 질량을 산출합니다 .	
	사용을 검토하고 있는 체인 폭을 Amm 로 하는 경우	
	m_1= 체인 질량 (카달로그 값 (kg/m²)) × A/1000	
S_1	= 반송부의 길이	(m)
m_2	= 반송부의 반송물 질량	(kg/m)
S_2	= 어큐뮬레이터부의 길이	(m)
m_3	= 어큐뮬레이터의 반송물 질량	(kg/m)
μ_1	= 체인과 레일의 운동 마찰 계수	(표 1. 참조)
μ_2	= 어큐뮬레이터부의 체인과 반송물의 운동마찰계수	(표 1. 참조)
P	= 소요장력	(kw)
V	= 체인 속도	(m/min)
η	= 구동부의 전달 기계 효율	

※ 고정폭 타입의 체인은 톱 체인의 장력계산 (286 ~ 287 페이지 참조) 을 따르십시오 .

SI 단위 (kN)

체인에 작용하는 장력

$$F = 9.80665 \times 10^{-3}\{(2.1m_1 + m_2)S_1\mu_1 + (2.1m_1 + m_3)S_2\mu_1 + m_3S_2\mu_2\} \quad \cdots\cdots (1)$$

소요 동력

$$P = \frac{F \cdot V}{60\eta}$$

동력단위 (kgf)

체인에 작용하는 장력

$$F = (2.1m_1 + m_2)S_1\mu_1 + (2.1m_1 + m_3)S_2\mu_1 + m_3S_2\mu_2\} \quad \cdots\cdots (1)$$

소요장력

$$P = \frac{F \cdot V}{6120\eta}$$

순서5. 체인형식과 폭의 결정

(1) 식에서 구한 체인에 작용하는 장력 FkN 을 , 체인 폭 1m 당 작용장력 F'kN/m 로 환산합니다 .

$$F' = \frac{1000F}{\text{체인 폭 (mm)}} \quad \cdots\cdots (2)$$

(2) 식에서 구한 체인 폭 1m 환산 장력 F' 는 속도 , 온도를 고려한 체인 허용능력 선도 이하에 있으면 , 사용가능합니다 .
사용가능한 범위에 있는 체인 형식과 폭을 결정하십시오 .

■ 체인의 허용 성능 그래프

속도 , 온도에 따른 성능선 이하로 사용하십시오 .

능력 선도는 341 페이지의 「성능 그래프집」 을 보십시오 .

주) 습윤 조건인 경우 , 사용 온도는 max 60℃입니다 . (KV250 사양 250℃ , KV150 은 사용불가)

순서6. 스프로켓, 샤프트, 베어링 유닛의 선정

아래 표 2~10 「샤프트의 능력 선도」 , 표 11~63 「샤프트 사양과 상용하는 베어링 유닛」 (324~328 페이지) 에서 사용 조건을 만족하는 샤프트 , 베어링 , 스프로켓을 선정합니다 .

주) 사용하는 베어링 (축 베어링 내경) 에 따라 , 체인 장력 부하율 F1(%) 을 제한하고 있습니다 .

■ 체인 장력 부하율 (F1) 과 베어링 유닛 지지 스팬의 관계

톱니수 , 샤프트 지름에 따른 능력선도의 좌측에서 사용하십시오

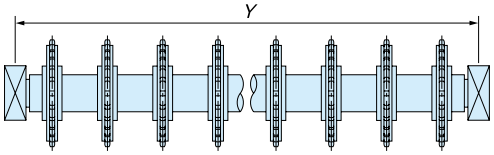

1) 베어링 지지 스팬 Y 와 체인 폭 X 의 관계는 ,
40, 50, 60 사각 샤프트의 경우
Y=X+150 (mm)
를 기준으로 하십시오 .
2) 사용 온도 범위 – 20 ~ 80℃

표 2. BT6, BT8/ 샤프트의 능력 그래프

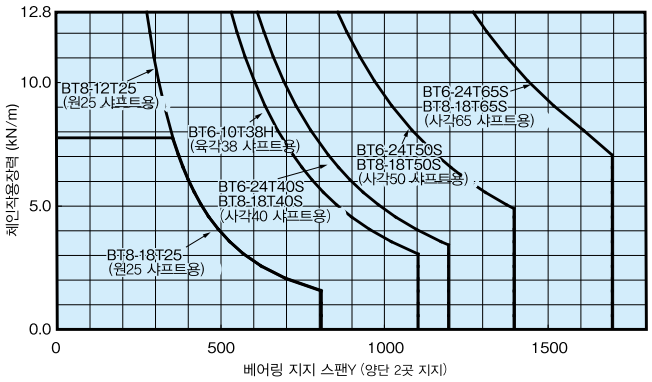

표3. BT5, WT1500, 3000시리즈/샤프트의 능력 그래프

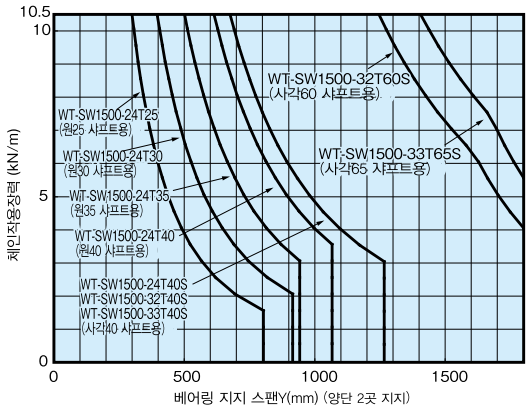

표 4. WT2500 시리즈 / 샤프트의 능력 그래프

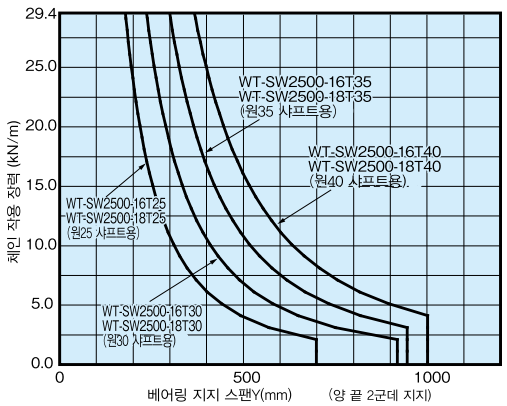

표 5. WT2250, BTC8S/ 샤프트의 능력 그래프

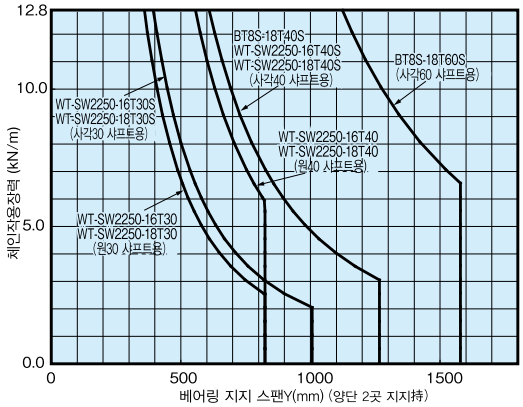

표 6. WT1907-K ／샤프트의 능력 그래프

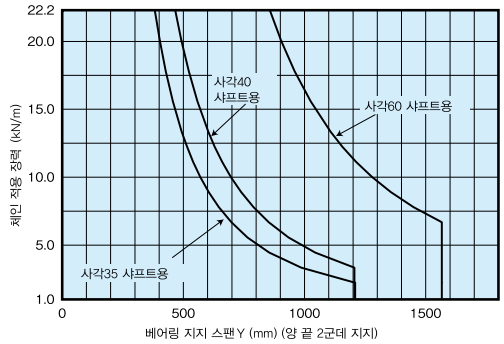

표 7. WT3827-K ／샤프트의 능력 그래프

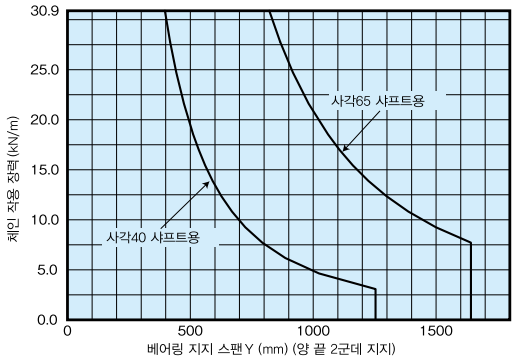

표 8. WT3835-K ／샤프트의 능력 그래프

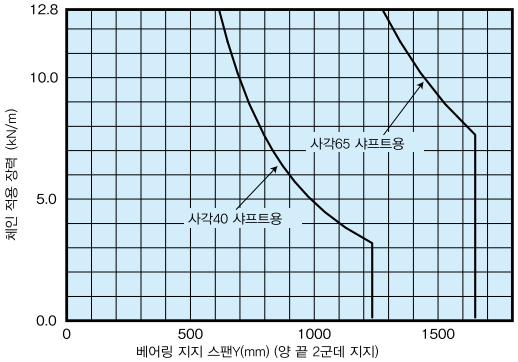

표 9. WT5707-K ／샤프트의 능력 그래프

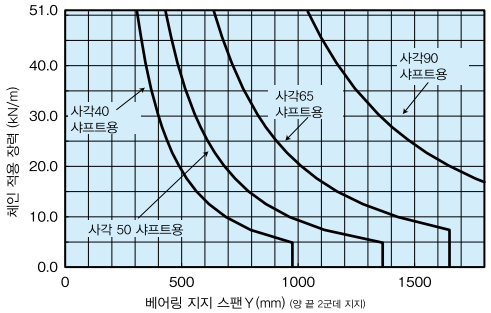

표 10. WT2700 시리즈／샤프트의 능력 그래프

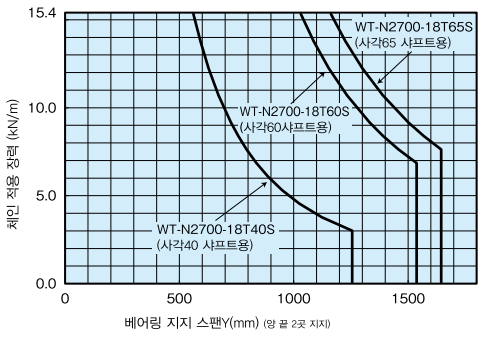

순서7. 스프로켓의 부착 피치의 결정

각 체인의 스프로켓의 부착 피치 그림을 다음에 나타냅니다. (2) 식에서 구한 체인 폭 1m 의 환산 장력 F' 가 체인의 허용장력 (폭 1m 당 최대) 의 몇 % 의 레벨인가를 확인합니다. 체인 장력 부하율 F1 에 따라 변하는 경우도 있으므로, 주의하십시오.

장력 부하율 F1 (%) 의 계산

$$F1 = \frac{100F'}{A} \quad \cdots (3)$$

F'… (2) 식에서 구한 체인 폭 1m 환산 능력 kN/m{kgf/m}
A…각 사용 온도에 대한 체인 폭 1m 환산 능력 kN{kgf}
체인 능력 그래프를 참조하십시오.

넓은 폭 타입

① BTN5, BTN5–A (피치 = 15mm)

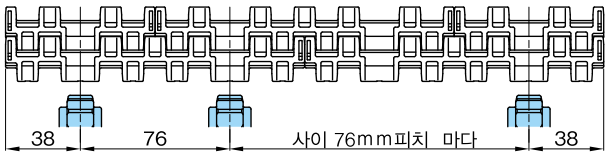

주) BTN5–A (사행 방지 어태치먼트 부착) 의 경우는 24T 스프로켓은 사용할 수 없습니다 .32T 스프로켓을 사용하십시오.

② WT1505–K, WT1505G–K, WT1506–K

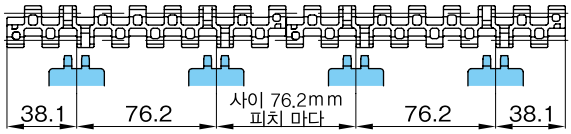

③ WT1505GTO–K

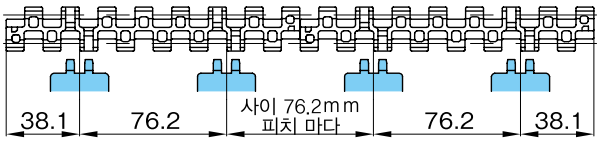

④ WT1907–K

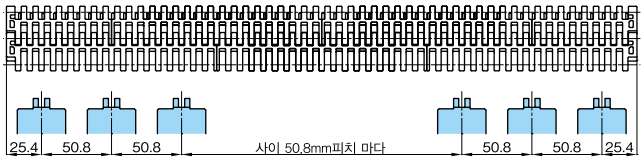

주) 홀수 인치 폭인경우, 설치 피치가 1 군데 76.2mm 로 합니다. 중앙 부근에서 조정하십시오.

⑤ WT1515–W, WT1515G–W

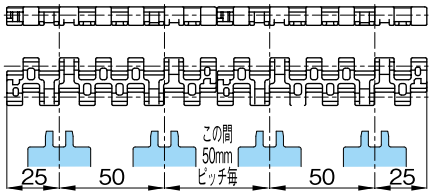

⑥ BT6 (피치= 19.05mm) , BTC8,
BTC8-A (피치= 25.4mm)
／스프로켓 부착 피치

●장력 부하율 (F1) 이 50%이하인 경우의 스프로켓 부착 피치

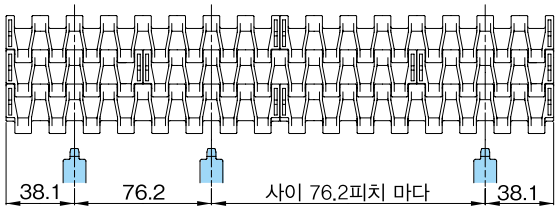

⑦ BT6 (피치= 19.05mm) ,
BTC8 (피치= 25.4mm) ／스프로켓 부착 피치

●장력 부하율 (F1) 이 50% 를 넘는 경우의 스프로켓 부착 피치

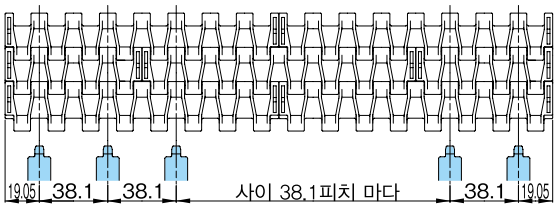

⑧ BTC8-A (피치= 25.4mm) ／스프로켓 부착 피치

●장력 부하율 (F1) 이 50% 를 넘는 경우의 스프로켓 부착 피치

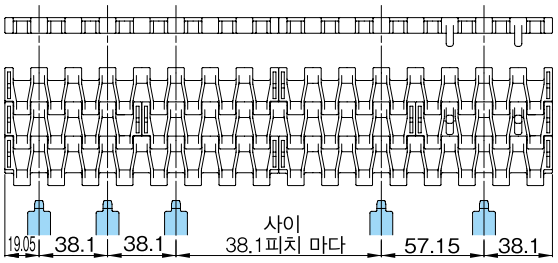

⑨ WT2505-K, WT2506-K, BTM8H

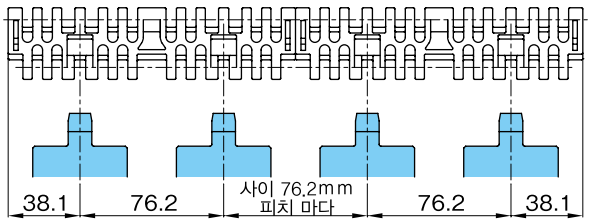

⑩ WT2515-W, WT2515G-W

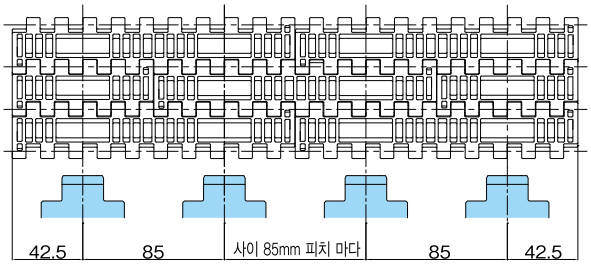

⑪ WT2250FT,FG

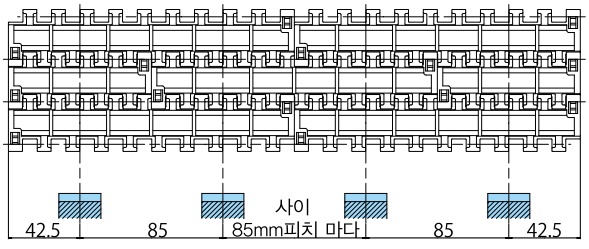

⑫ BTC8S, WT2525

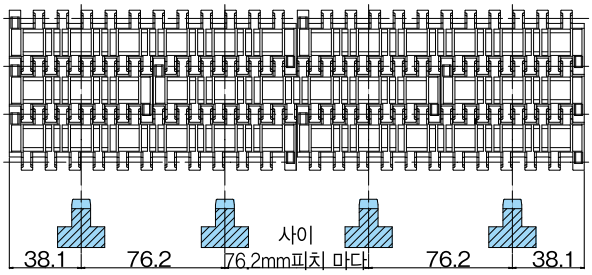

⑬ WT3005-K/WT3005G-K

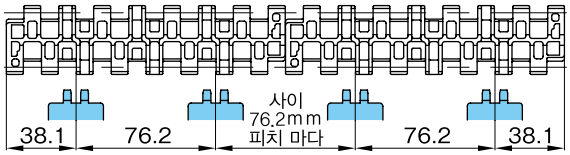

⑭ WT3086-K/WT3086G-K

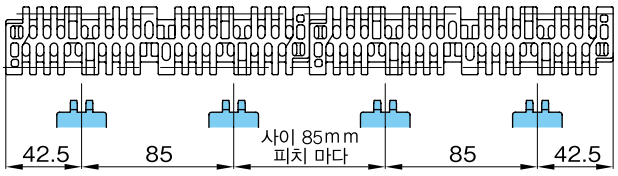

⑮ WT2705-K/WT2706-K

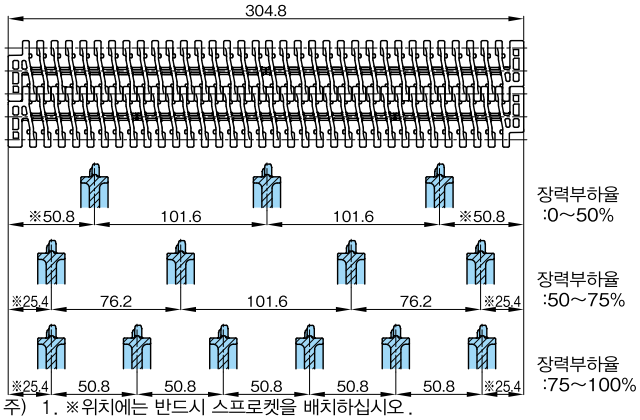

주) 1. ※위치에는 반드시 스프로켓을 배치하십시오.
2. 홀수인치 폭인경우, 부착 피치가 1 군데 변형 피치가 됩니다. 중앙 부착으로 조정하십시오.

⑯ WT3816K

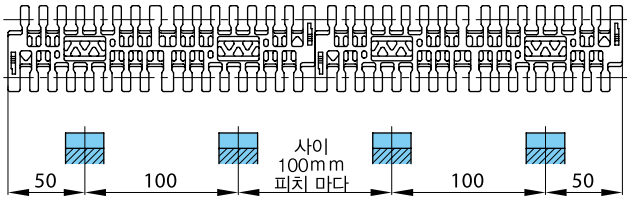

⑰ WT3827-K

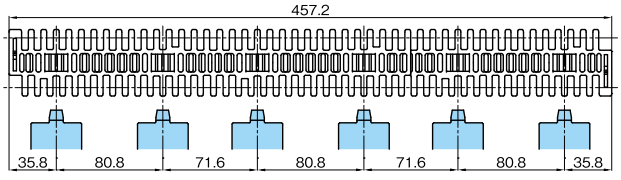

⑱ WT3835-K

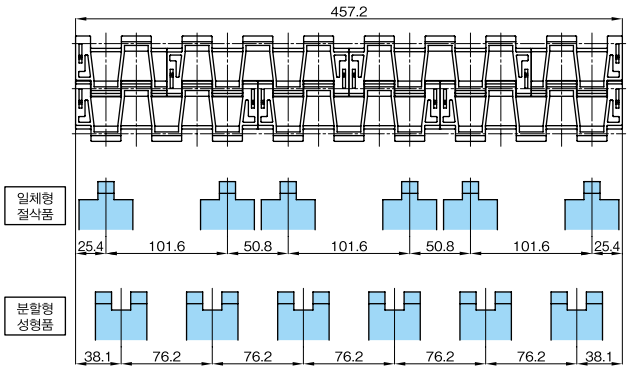

⑲ WT3835-T（들뜸 방지 탭 부착）

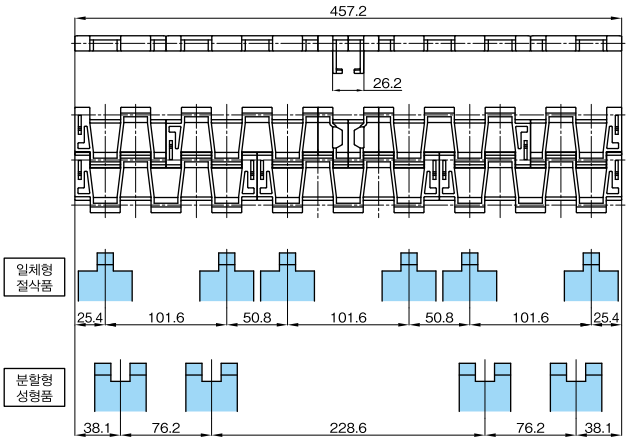

⑳ WT5707-K

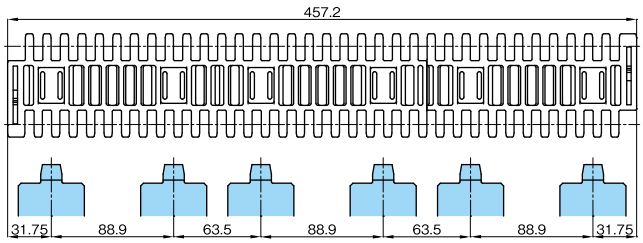

고정 폭 타입

❶BTC4-500-M

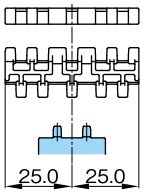

❷BT08-830-M

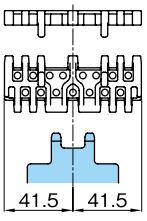

❸WT2515G-M

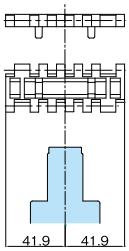

❹BTC8H-M/BTM8H-M

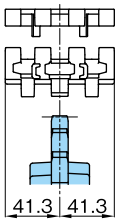

❺ WT1515G-M50

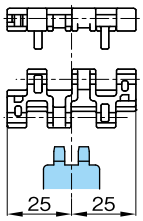

❻ WT1515G-M100

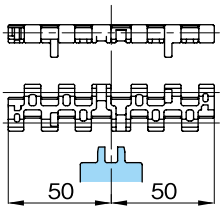

❼ WT1505G-M300

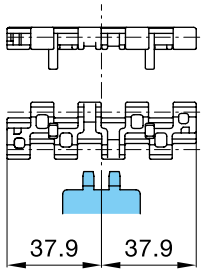

❽ WT1505GTO-M300

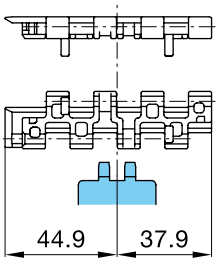

❾ WT1505GTO-M600

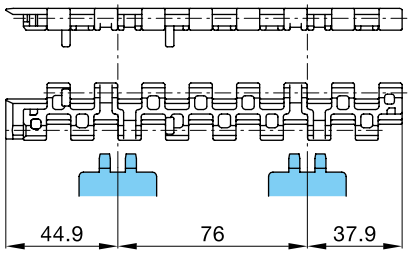

❿ WT1505TOD-M450L

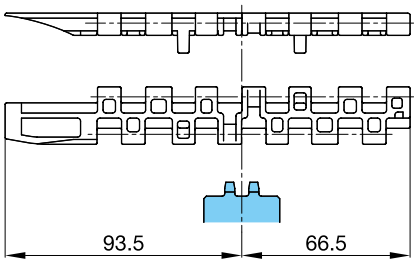

⓫ WT2505-M325/G-M325

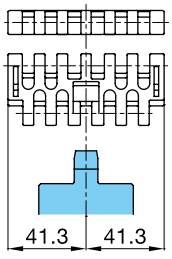

⓬ WT2505-M450/G-M450

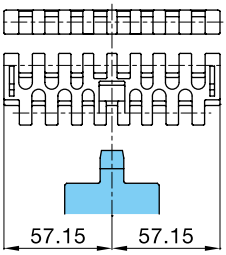

⓫ WT2505TOD-M450R

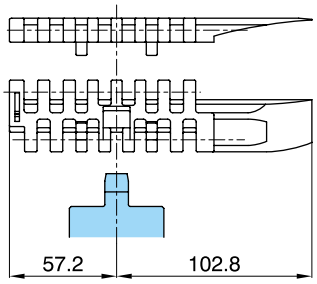

⓬ WT2505TOD-M750R

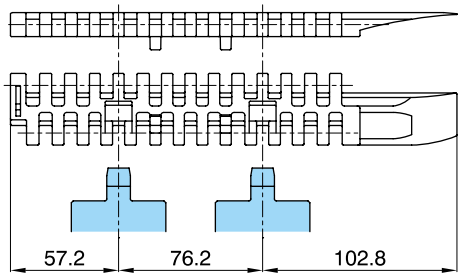

⓭ WT3005G-M300

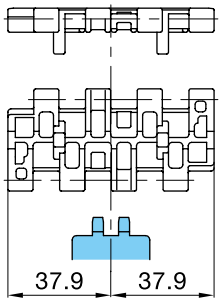

⓮ WT3005G-M450

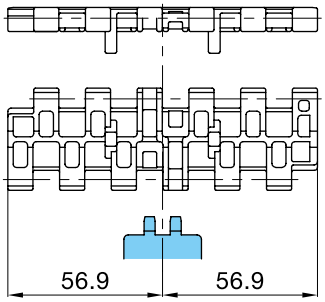

⓯ WT3086G-M85

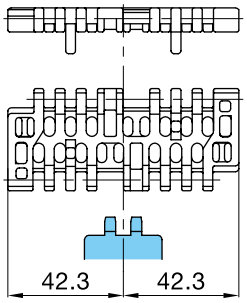

⓰ WT3835G-M325

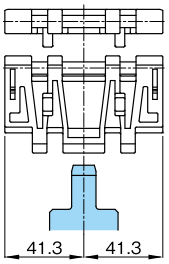

■샤프트 사양과 사용 베어링 유닛

주 1) ＊인에 붙어 있는 베어링 유닛의 상부는 체인 반송면보다도 위에 나옵니다.
2) 마름모꼴 프랜지형·사각 플랜지형의 TP-C 이후는 본사 톱 체인 컴포넌트의 코드만을 나타내고 있습니다.
3) 사용 온도 범위－20 ～ 80℃

표 11. BT6-10T38T

샤프트 사양	베어링 유닛				체인 장력(F1)의 제한
	축 베어링 외경	필로우 형	마름모꼴 플랜지형	사각 플랜지형	
SUS304 육각 36 연마 봉강	Ø20	UCP204	TP-C54204,59204 UCFL204	＊ UCF204	2.0kN이하 만 적용
	Ø25	UCP205	TP-C54205,59205 UCFL205	＊ TP-C50205,55205 ＊ UCF205	7.0kN이하 만 적용
	Ø30	＊ UCP206	＊ UCFL206	＊ TP-C50206,55206 ＊ UCF206	12.8kN이하
	Ø35	＊ UCP207	＊ UCFL207	＊ TP-C50207,55207 ＊ UCF207	12.8kN이하

표 12. BT6-24T40S, BT8-18T40S

샤프트 사양	베어링 유닛				체인 장력(F1) 의 제한
	축 베어링 외경	필로우 형	마름모꼴 플랜지형	사각 플랜지형	
SUS304 사각 40 연마 봉강	Ø30	UCP206	UCFL206	TP-C50206,55206 UCF206	3.0kN 이하 만 적용
	Ø35	UCP207	UCFL207	TP-C50207,55207 UCF207	7.0kN 이하 만 적용

표 13. BT6-24T50S, BT8-18T50S

샤프트 사양	베어링 유닛				체인 장력(F1) 의 제한
	축 베어링 외경	필오루 형	마름모꼴 플랜지형	사각 플랜지형	
SUS304 사각 50 연마 봉강	Ø25	UCP205	TP-C54205,59205 UCFL205	TP-C50205,55205 UCF205	1.5kN 이하 만 적용
	Ø30	UCP206	UCFL206	TP-C50206,55206 UCF206	2.5kN 이하 만 적용
	Ø35	UCP207	UCFL207	TP-C50207,55207 UCF207	4.0kN 이하 만 적용
	Ø40	UCP208	UCFL208	TP-C50208,55208 UCF208	8.0kN 이하 만 적용
	Ø45	UCP209	UCFL209	UCF209	12.8kN 이하

표 14. BT6-24T65S, BT8-18T65S

샤프트 사양	베어링 유닛				체인 장력 (F1) 의 제한
	축 베어링 외경	필로우 형	마름모꼴 플랜지형	사각 플랜지형	
SUS304 S45C SS400 사각 65 연마 봉강	Ø30	UCP206	UCFL206	TP-C50206,55206 UCF206	1.5kN 이하 만 적용
	Ø35	UCP207	UCFL207	TP-C50207,55207 UCF207	2.5kN 이하 만 적용
	Ø40	UCP208	UCFL208	TP-C50208,55208 UCF208	3.5kN 이하 만 적용
	Ø45	UCP209	UCFL209	UCF209	5.5kN 이하 만 적용
	Ø50	UCP210	UCFL210	UCF210	8.0kN 이하 만 적용
	Ø55	UCP211	UCFL211	＊ UCF211	12.8kN 이하
	Ø60	UCP212	UCFL212	＊ UCF212	

표 15. BT8-12T25

샤프트 사양	베어링 유닛				체인 장력 (F1) 의 제한
	축 베어링 외경	필로우 형	마름모꼴 플랜지형	사각 플랜지형	
SUS304 원형 25 연마 봉강	Ø20	UCP204	TP-C54204,59204 UCFL204	UCF204	2.5kN 이하 만 적용
	Ø25	UCP205	TP-C54205,59205 UCFL205	TP-C50205,55205 UCF205	10.0kN 이하 만 적용

표 16. BT8-18T25

샤프트 사양	베어링 유닛				체인 장력 (F1) 의 제한
	축 베어링 외경	필로우 형	마름모꼴 플랜지형	사각 플랜지형	
SUS304 원형 25 연마 봉강	Ø20	UCP204	TP-C54204,59204 UCFL204	UCF204	1.0kN 이하 만 적용
	Ø25	UCP205	TP-C54205,59205 UCFL205	TP-C50205,55205 UCF205	4.5kN 이하 만 적용

표 19. WT-SW1500-24T35

샤프트 사양	베어링 유니트				체인 장력 (F1) 의 제한
	베어링 내경	필로우 형	마름모꼴 플랜지형	사각 플랜지형	
SUS304 원형 35 연마 봉강	Ø20	UCP204	TP-C54204,59204 UCFL204	UCF204	1.0kN 이하만 적용
	Ø25	UCP205	TP-C54205,59205 UCFL205	TP-C50205,55205 UCF205	2.5kN 이하만 적용
	Ø30	UCP206	UCFL206	TP-C50206,55206 UCF206	8.0kN 이하만 적용
	Ø35	UCP207	UCFL207	TP-C50207,55207 UCF207	10.5kN 이하

표 20. WT-SW1500-24T40

샤프트 사양	베어링 유니트				체인 장력 (F1) 의 제한
	베어링 내경	필로우 형	마름모꼴 플랜지형	사각 플랜지형	
SUS304 원형 40 연마 봉강	ø25	UCP205	TP-C54205,59205 UCFL205	TP-C50205,55205 UCF205	2.5kN 이하만 적용
	ø30	UCP206	UCFL206	TP-C50206,55206 UCF206	5.0kN 이하만 적용
	ø35	UCP207	UCFL207	TP-C50207,55207 UCF207	10.5kN 이하
	ø40	UCP208	UCFL208	* TP-C50208,55208 * UCF208	10.5kN 이하

표 21. WT-SW1500-24T40S

샤프트 사양	베어링 유니트				체인 장력 (F1) 의 제한
	베어링 내경	필로우 형	마름모꼴 플랜지형	사각 플랜지형	
SUS304 사각 40 연마 봉강	Ø25	UCP205	TP-C54205,59205 UCFL205	TP-C50205,55205 UCF205	2.0kN 이하만 적용
	Ø30	UCP206	UCFL206	TP-C50206,55206 UCF206	4.5kN 이하만 적용
	Ø35	UCP207	UCFL207	TP-C50207,55207 UCF207	10.5kN 이하
	Ø40	UCP208	UCFL208	* TP-C50208,55208 * UCF208	10.5kN 이하

표 22. WT-SW1500-32T40S

샤프트 사양	베어링 유니트				체인 장력 (F1) 의 제한
	베어링 내경	필로우 형	마름모꼴 플랜지형	사각 플랜지형	
SUS304 사각 40 연마 봉강	Ø25	UCP205	TP-C54205,59205 UCFL205	TP-C50205,55205 UCF205	1.5kN 이하만 적용
	Ø30	UCP206	UCFL206	TP-C50206,55206 UCF206	2.5kN 이하만 적용
	Ø35	UCP207	UCFL207	TP-C50207,55207 UCF207	6.0kN 이하만 적용
	Ø40	UCP208	UCFL208	TP-C50208,55208 UCF208	10.5kN 이하

표 23. WT-SW1500-32T60S

샤프트 사양	베어링 유니트				체인 장력 (F1) 의 제한
	베어링 내경	필로우 형	마름모꼴 플랜지형	사각 플랜지형	
SUS304 사각 60 연마 봉강	Ø35	UCP207	UCFL207	TP-C50207,55207 UCF207	2.5kN 이하만 적용
	Ø40	UCP208	UCFL208	TP-C50208,55208 UCF208	4.5kN 이하만 적용
	Ø45	UCP209	UCFL209	UCF209	8.5kN 이하만 적용
	Ø50	UCP210	UCFL210	UCF210	10.5kN 이하
	Ø55	UCP211	UCFL211	* UCF211	

표 24. WT-SW1500-33T40S

샤프트 사양	베어링 유니트				체인 장력 (F1) 의 제한
	베어링 내경	필로우 형	마름모꼴 플랜지형	사각 플랜지형	
SUS304 사각 40 연마 봉강	Ø25	UCP205	TP-C54205,59205 UCFL205	TP-C50205,55205 UCF205	1.5kN 이하만 적용
	Ø30	UCP206	UCFL206	TP-C50206,55206 UCF206	2.5kN 이하만 적용
	Ø35	UCP207	UCFL207	TP-C50207,55207 UCF207	6.0kN 이하만 적용
	Ø40	UCP208	UCFL208	TP-C50208,55208 UCF208	10.5kN 이하

표 25. WT-SW1500-33T65S

샤프트 사양	베어링 유니트				체인 장력 (F1) 의 제한
	베어링 내경	필로우 형	마름모꼴 플랜지형	사각 플랜지형	
SUS304 사각 65 연마 봉강	Ø35	UCP207	UCFL207	TP-C50207,55207 UCF207	1.5kN 이하만 적용
	Ø40	UCP208	UCFL208	TP-C50208,55208 UCF208	2.5kN 이하만 적용
	Ø45	UCP209	UCFL209	UCF209	4.5kN 이하만 적용
	Ø50	UCP210	UCFL210	UCF210	7.0kN 이하만 적용
	Ø55	UCP211	UCFL211	UCF211	10.5kN이하
	Ø60	UCP212	UCFL212	* UCF212	

표 26. WT-SW2500-16T25

샤프트 사양	베어링 유니트				체인 장력 (F1) 의 제한
	베어링 내경	필로우 형	마름모꼴 플랜지형	사각 플랜지형	
SUS304 원형 25 연마 봉강	Ø20	UCP204	TP-C54204,59204 UCFL204	UCF204	1.0kN 이하만 적용
	Ø25	UCP205	TP-C54205,59205 UCFL205	TP-C50205,55205 UCF205	5.0kN 이하만 적용

표 27. WT-SW2500-16T30

샤프트 사양	베어링 유니트				체인 장력 (F1) 의 제한
	베어링 내경	필로우 형	마름모꼴 플랜지형	사각 플랜지형	
SUS304 원형 30 연마 봉강	Ø20	UCP204	TP-C54204,59204 UCFL204	UCF204	1.0kN 이하만 적용
	Ø25	UCP205	TP-C54205,59205 UCFL205	TP-C50205,55205 UCF205	3.0kN 이하만 적용
	Ø30	UCP206	UCFL206	TP-C50206,55206 UCF206	10.0kN 이하

표 28. WT-SW2500-16T35

샤프트 사양	베어링 유니트				체인 장력 (F1) 의 제한
	베어링 내경	필로우 형	마름모꼴 플랜지형	사각 플랜지형	
SUS304 원형 35 연마 봉강	Ø25	UCP205	TP-C54205,59205 UCFL205	TP-C50205,55205 UCF205	2.0kN 이하만 적용
	Ø30	UCP206	UCFL206	TP-C50206,55206 UCF206	6.0kN 이하만 적용
	Ø35	UCP207	UCFL207	TP-C50207,55207 UCF207	16.0kN 이하만 적용

표 29. WT-SW2500-16T40

샤프트 사양	베어링 유니트				체인 장력 (F1) 의 제한
	베어링 내경	필로우 형	마름모꼴 플랜지형	사각 플랜지형	
SUS304 원형 40 연마 봉강	Ø30	UCP206	UCFL206	TP-C50206,55206 UCF206	4.0kN 이하만 적용
	Ø35	UCP207	UCFL207	TP-C50207,55207 UCF207	10.0kN 이하만 적용
	Ø40	UCP208	UCFL208	TP-C50208,55208 UCF208	23.0kN 이하만 적용

표 30. WT-SW2500-18T25

샤프트 사양	베어링 유니트				체인 장력 (F1) 의 제한
	베어링 내경	필로우 형	마름모꼴 플랜지형	사각 플랜지형	
SUS304 원형 25 연마 봉강	Ø20	UCP204	TP-C54204,59204 UCFL204	UCF204	1.0kN 이하만 적용
	Ø25	UCP205	TP-C54205,59205 UCFL205	TP-C50205,55205 UCF205	4.0kN 이하만 적용

표 31. WT-SW2500-18T30

샤프트 사양	베어링 유니트				체인 장력 (F1) 의 제한
	베어링 내경	필로우 형	마름모꼴 플랜지형	사각 플랜지형	
SUS304 원형 30 연마 봉강	Ø25	UCP205	TP-C54205,59205 UCFL205	TP-C50205,55205 UCF205	2.0kN 이하만 적용
	Ø30	UCP206	UCFL206	TP-C50206,55206 UCF206	8.0kN 이하만 적용

표 32. WT-SW2500-18T35

샤프트 사양	베어링 유니트				체인 장력 (F1) 의 제한 q
	베어링 내경	필로우 형	마름모꼴 플랜지형	사각 플랜지형	
SUS304 원형 35 연마 봉강	Ø25	UCP205	TP-C54205,59205 UCFL205	TP-C50205,55205 UCF205	2.0kN 이하만 적용
	Ø30	UCP206	UCFL206	TP-C50206,55206 UCF206	5.0kN 이하만 적용
	Ø35	UCP207	UCFL207	TP-C50207,55207 UCF207	12.0kN 이하만 적용

표 33. WT-SW2500-18T40

샤프트 사양	베어링 유니트				체인 장력 (F1) 의 제한
	베어링 내경	필로우 형	마름모꼴 플랜지형	사각 플랜지형	
SUS304 원형 40 연마 봉강	Ø30	UCP206	UCFL206	TP-C50206,55206	3.0kN
				UCF206	이하만 적용
	Ø35	UCP207	UCFL207	TP-C50207,55207	8.0kN
				UCF207	이하만 적용
	Ø40	UCP208	UCFL208	TP-C50208,55208	18.0kN
				UCF208	이하만 적용

표 34. WT-SW2250-16T30

샤프트 사양	베어링 유니트				체인 장력 (F1) 의 제한
	베어링 내경	필로우 형	마름모꼴 플랜지형	사각 플랜지형	
SUS304 원형 30 연마 봉강	Ø20	UCP204	TP-C54204,59204	UCF204	1.0kN
			UCFL204		이하만 적용
	Ø25	UCP205	TP-C54205,59205	TP-C50205,55205	3.0kN
			UCFL205	UCF205	이하만 적용
	Ø30	UCP206	UCFL206	TP-C50206,55206	10.0kN
				UCF206	이하만 적용

표 35. WT-SW2250-16T40

샤프트 사양	베어링 유니트				체인 장력 (F1) 의 제한
	베어링 내경	필로우 형	마름모꼴 플랜지형	사각 플랜지형	
SUS304 원형 40 연마 봉강	Ø20	UCP204	TP-C54204,59204	UCF204	1.0kN
			UCFL204		이하만 적용
	Ø25	UCP205	TP-C54205,59205	TP-C50205,55205	2.5kN
			UCFL205	UCF205	이하만 적용
	Ø30	UCP206	UCFL206	TP-C50206,55206	5.0kN
				UCF206	이하만 적용
	Ø35	UCP207	UCFL207	TP-C50207,55207	10.0kN
				UCF207	이하만 적용
	Ø40	UCP208	UCFL208	TP-C50208,55208	12.8kN
				UCF208	이하

표 36. WT-SW2250-16T40S

샤프트 사양	베어링 유니트				체인 장력 (F1) 의 제한
	베어링 내경	필로우 형	마름모꼴 플랜지형	사각 플랜지형	
SUS304 사각 40 연마 봉강	Ø25	UCP205	TP-C54205,59205	TP-C50205,55205	1.5kN
			UCFL205	UCF205	이하만 적용
	Ø30	UCP206	UCFL206	TP-C50206,55206	3.5kN
				UCF206	이하만 적용
	Ø35	UCP207	UCFL207	TP-C50207,55207	8.0kN
				UCF207	이하만 적용
	Ø40	UCP208	UCFL208	TP-C50208,55208	12.8kN
				UCF208	이하

표 37. WT-SW2250-18T30

샤프트 사양	베어링 유니트				체인 장력 (F1) 의 제한
	베어링 내경	필로우 형	마름모꼴 플랜지형	사각 플랜지형	
SUS304 원형 30 연마 봉강	Ø20	UCP204	TP-C54204,59204	UCF204	1.0kN
			UCFL204		이하만 적용
	Ø25	UCP205	TP-C54205,59205	TP-C50205,55205	2.5kN
			UCFL205	UCF205	이하만 적용
	Ø30	UCP206	UCFL206	TP-C50206,55206	8.0kN
				UCF206	이하만 적용

표 38. WT-SW2250-18T40

샤프트 사양	베어링 유니트				체인 장력 (F1) 의 제한
	베어링 내경	필로우 형	마름모꼴 플랜지형	사각 플랜지형	
SUS304 원형 40 연마 봉강	Ø20	UCP204	TP-C54204,59204	UCF204	1.0kN
			UCFL204		이하만 적용
	Ø25	UCP205	TP-C54205,59205	TP-C50205,55205	2.5kN
			UCFL205	UCF205	이하만 적용
	Ø30	UCP206	UCFL206	TP-C50206,55206	4.0kN
				UCF206	이하만 적용
	Ø35	UCP207	UCFL207	TP-C50207,55207	8.0kN
				UCF207	이하만 적용
	Ø40	UCP208	UCFL208	TP-C50208,55208	12.8kN
				UCF208	이하

표 39. WT-SW2250-18T40S, WT-N2520-18T40S

샤프트 사양	베어링 유니트				체인 장력 (F1) 의 제한
	베어링 내경	필로우 형	마름모꼴 플랜지형	사각 플랜지형	
SUS304 사각 40 연마 봉강	Ø25	UCP205	TP-C54205,59205	TP-C50205,55205	1.5kN
			UCFL205	UCF205	이하만 적용
	Ø30	UCP206	UCFL206	TP-C50206,55206	2.5kN
				UCF206	이하만 적용
	Ø35	UCP207	UCFL207	TP-C50207,55207	7.0kN
				UCF207	이하만 적용
	Ø40	UCP208	UCFL208	TP-C50208,55208	12.8kN
				UCF208	이하

표 40. WT-N2520-18T60S

샤프트 사양	베어링 유니트				체인 장력 (F1) 의 제한
	베어링 내경	필로우 형	마름모꼴 플랜지형	사각 플랜지형	
SUS304 사각 60 연마 봉강	Ø35	UCP207	UCFL207	TP-C50207,55207	3.5kN
				UCF207	이하만 적용
	Ø40	UCP208	UCFL208	TP-C50208,55208	5.5kN
				UCF208	이하만 적용
	Ø45	UCP209	UCFL209	UCF209	9.0kN
					이하만 적용
	Ø50	UCP210	UCFL210	UCF210	12.8kN
	Ø55	UCP211	UCFL211	* UCF211	이하

표 43. WT-S1900-17T (사각 35홀인 경우)

샤프트 사양	베어링 유닛				체인 장력 (F1) 의 제한
	축 내경	필로우 형	마름모꼴 플랜지형	사각 플랜지형	
SUS304 사각 35 연마 봉강	Ø 25	UCP205	TP-C54205,59205	TP-C50205,55205	2.0kN 이하
			UCFL205	UCF205	만 적용
	Ø 30	UCP206	UCFL206	TP-C50206,55206	7.5kN 이하
				UCF206	만 적용
	Ø 35	UCP207	UCFL207	TP-C50207,55207	20.0kN 이하
				UCF207	만 적용

표 44. WT-S1900-21T (사각 40홀인 경우)

샤프트 사양	베어링 유닛				체인 장력 (F1) 의 제한
	축 내경	필로우 형	마름모꼴 플랜지형	사각 플랜지형	
SUS304 사각 40 연마 봉강	Ø 25	UCP205	TP-C54205,59205	TP-C50205,55205	1.0kN 이하
			UCFL205	UCF205	만 적용
	Ø 30	UCP206	UCFL206	TP-C50206,55206	3.0kN 이하
				UCF206	만 적용
	Ø 35	UCP207	UCFL207	TP-C50207,55207	8.5kN 이하
				UCF207	만 적용
	Ø 40	UCP208	UCFL208	TP-C50208,55208	20.0kN 이하
				UCF208	만 적용

표45. WT-S1900-21T(사각 60 홀인 경우)

샤프트 사양	베어링 유닛				체인 장력 (F1) 의 제한
	축 내경	필로우 형	마름모꼴 플랜지형	사각 플랜지형	
SUS304 사각 60 연마 봉강	Ø 35	UCP207	UCFL207	TP-C50207,55207	3.0kN 이하
				UCF207	만 적용
	Ø 40	UCP208	UCFL208	TP-C50208,55208	5.5kN 이하
				UCF208	만 적용
	Ø 45	UCP209	UCFL209	UCF209	11.0kN 이하
					만 적용
	Ø 50	UCP210	UCFL210	UCF210	22.3kN 이하
	Ø 55	UCP211	UCFL211	UCF211	만 적용

표46. WT-S1900-24T (사각 35홀인 경우)

샤프트 사양	베어링 유닛				체인 장력 (F1) 의 제한
	축 내경	필로우 형	마름모꼴 플랜지형	사각 플랜지형	
SUS304 사각 35 연마 봉강	Ø 25	UCP205	TP-C54205,59205	TP-C50205,55205	1.0kN 이하
			UCFL205	UCF205	만 적용
	Ø 30	UCP206	UCFL206	TP-C50206,55206	3.0kN 이하
				UCF206	만 적용
	Ø 35	UCP207	UCFL207	TP-C50207,55207	10.0kN 이하
				UCF207	만 적용

표 45. WT-SW1900-25T (사각40홀의 경우)

샤프트 사양	베어링 유니트				체인 장력 (F1) 의 제한
	베어링 내경	필로우 형	마름모꼴 플랜지형	사각 플랜지형	
SUS304 사각 40 연마 봉강	Ø25	UCP205	TP-C54205,59205 UCFL205	TP-C50205,55205 UCF205	1,0kN 이하 만 적용
	Ø30	UCP206	UCFL206	TP-C50206,55206 UCF206	2,0kN 이하 만 적용
	Ø35	UCP207	UCFL207	TP-C50207,55207 UCF207	6,5kN 이하 만 적용
	Ø40	UCP208	UCFL208	TP-C50208,55208 UCF208	13,5kN 이하만 적용

표 46. WT-SW1900-25T (사각60홀의 경우)

샤프트 사양	베어링 유니트				체인 장력 (F1) 의 제한
	베어링 내경	필로우 형	마름모꼴 플랜지형	사각 플랜지형	
SUS304 사각 60 연마 봉강	Ø30	UCP206	UCFL206	TP-C50206,55206 UCF206	1,0kN 이하 만 적용
	Ø35	UCP207	UCFL207	TP-C50207,55207 UCF207	2,0kN 이하 만 적용
	Ø40	UCP208	UCFL208	TP-C50208,55208 UCF208	3,0kN 이하 만 적용
	Ø45	UCP209	UCFL209	UCF209	5,0kN 이하 만 적용
	Ø50	UCP210	UCFL210	UCF210	9,0kN 이하 만 적용
	Ø55	UCP211	UCFL211	UCF211	15,5kN 이하만 적용

표48. WT-S3830-1200T, WT-S3830-1212T (사각 40홀인 경우)

샤프트 사양	베어링 유닛				체인 장력 (F1) 의 제한
	축 내경	필로우 형	마름모꼴 플랜지형	사각 플랜지형	
SUS304 사각 40 연마 봉강	Ø 25	UCP205	TP-C54205,59205 UCFL205	TP-C50205,55205 UCF205	1.0kN 이하 만 적용
	Ø 30	UCP206	UCFL206	TP-C50206,55206 UCF206	2,5kN 이하 만 적용
	Ø 35	UCP207	UCFL207	TP-C50207,55207 UCF207	6.0kN 이하 만 적용
	Ø 40	UCP208	UCFL208	TP-C50208,55208 UCF208	12.7kN 이하 만 적용

표 49. WT-S3830-1200T, WT-S3830-1212T (사각 65홀인 경우)

샤프트 사양	베어링 유닛				체인 장력 (F1) 의 제한
	축 내경	필로우 형	마름모꼴 플랜지형	사각 플랜지형	
SUS304 S45C SS400 사각 65 연마 봉강	Ø 35	UCP207	UCFL207	TP-C50207,55207 UCF207	2.5kN 이하 만 적용
	Ø 40	UCP208	UCFL208	TP-C50208,55208 UCF208	3.5kN 이하 만 적용
	Ø 45	UCP209	UCFL209	UCF209	5.5kN 이하 만 적용
	Ø 50	UCP210	UCFL210	UCF210	7.5kN 이하 만 적용
	Ø 55	UCP211	UCFL211	UCF211	12.7kN 이하 만 적용
	Ø 60	UCP212	UCFL212	UCF212	

표 50. WT-S3820-8T (사각 40홀인 경우)

샤프트 사양	베어링 유닛				체인 장력 (F1) 의 제한
	축 내경	필로우 형	마름모꼴 플랜지형	사각 플랜지형	
SUS304 사각 40 연마 봉강	Ø 25	UCP205	TP-C54205,59205 UCFL205	TP-C50205,55205 UCF205	1.5kN 이하 만 적용
	Ø 30	UCP206	UCFL206	TP-C50206,55206 UCF206	4.5kN 이하 만 적용
	Ø 35	UCP207	UCFL207	TP-C50207,55207 UCF207	13.5kN 이하 만 적용
	Ø 40	UCP208	UCFL208	TP-C50208,55208 UCF208	30.9kN 이하 만 적용

표 51. WT-S3820-12T (사각 40 홀인 경우)

샤프트 사양	베어링 유닛				체인 장력(F1) 의 제한
	축 내경	필로우 형	마름모꼴 플랜지형	사각 플랜지형	
SUS304 사각 40 연마 봉강	Ø 25	UCP205	TP-C54205,59205 UCFL205	TP-C50205,55205 UCF205	1.5kN 이하 만 적용
	Ø 30	UCP206	UCFL206	TP-C50206,55206 UCF206	1.5kN 이하 만 적용
	Ø 35	UCP207	UCFL207	TP-C50207,55207 UCF207	6.0kN 이하 만 적용
	Ø 40	UCP208	UCFL208	TP-C50208,55208 UCF208	15.0kN 이하 만 적용

표52. WT-S3820-12T (사각 65 홀인 경우)

샤프트 사양	베어링 유닛				체인 장력 (F1) 의 제한
	축 내경	필로우 형	마름모꼴 플랜지형	사각 플랜지형	
SUS304 S45C SS400 사각 65 연마 봉강	Ø 35	UCP207	UCFL207	TP-C50207,55207 UCF207	1.5kN 이하 만 적용
	Ø 40	UCP208	UCFL208	TP-C50208,55208 UCF208	3.0kN 이하 만 적용
	Ø 45	UCP209	UCFL209	UCF209	4.5kN 이하 만 적용
	Ø 50	UCP210	UCFL210	UCF210	7.5kN 이하 만 적용
	Ø 55	UCP211	UCFL211	UCF211	13.5kN 이하 만 적용
	Ø 60	UCP212	UCFL212	UCF212	21.5kN 이하 만 적용

표 52. WT-S5707-9T (사각 40 홀의 경우)

샤프트 사양	베어링 유니트				체인 장력 (F1) 의 제한
	베어링 내경	필로우 형	마름모꼴 플랜지형	사각 플랜지형	
SUS304 사각 40 연마 봉강	Ø25	UCP205	TP-C54205,59205 UCFL205	TP-C50205,55205 UCF205	0,5kN 이하 만 적용
	Ø30	UCP206	UCFL206	TP-C50206,55206 UCF206	2,5kN 이하 만 적용
	Ø35	UCP207	UCFL207	TP-C50207,55207 UCF207	5,0kN 이하 만 적용
	Ø40	UCP208	UCFL208	TP-C50208,55208 UCF208	10,0kN 이하 만 적용

표 53. WT-S5707-9T (사각 50 홀의 경우)

샤프트 사양	베어링 유니트				체인 장력 (F1) 의 제한
	베어링 내경	필로우 형	마름모꼴 플랜지형	사각 플랜지형	
SUS304 사각 50 연마 봉강	Ø25	UCP205	TP-C54205,59205 UCFL205	TP-C50205,55205 UCF205	0,5kN 이하 만 적용
	Ø30	UCP206	UCFL206	TP-C50206,55206 UCF206	0,5kN 이하 만 적용
	Ø35	UCP207	UCFL207	TP-C50207,55207 UCF207	2,5kN 이하 만 적용
	Ø40	UCP208	UCFL208	TP-C50208,55208 UCF208	5,0kN 이하 만 적용
	Ø45	UCP209	UCFL209	UCF209	10,0kN 이하만 적용
	Ø50	UCP210	UCFL210	UCF210	22,0kN 이하만 적용

표 54. WT-S5707-9T (사각 65 홀의 경우)

샤프트 사양	베어링 유니트				체인 장력 (F1) 의 제한
	베어링 내경	필로우 형	마름모꼴 플랜지형	사각 플랜지형	
SUS304 S45C SS400 사각 65 연마 봉강	Ø25	UCP205	TP-C54205,59205 UCFL205	TP-C50205,55205 UCF205	0,5kN 이하 만 적용
	Ø30	UCP206	UCFL206	TP-C50206,55206 UCF206	0,5kN 이하 만 적용
	Ø35	UCP207	UCFL207	TP-C50207,55207 UCF207	0,5kN 이하 만 적용
	Ø40	UCP208	UCFL208	TP-C50208,55208 UCF208	2,5kN 이하 만 적용
	Ø45	UCP209	UCFL209	UCF209	2,5kN 이하만 적용
	Ø50	UCP210	UCFL210	UCF210	5,0kN 이하만 적용
	Ø55	UCP211	UCFL211	UCF211	10,0kN 이하만 적용
	Ø60	UCP212	UCFL212	UCF212	17,5kN 이하만 적용

표 55. WT-S5707-12T (사각 90 홀의 경우)

샤프트 사양	베어링 유니트				체인 장력 (F1) 의 제한
	베어링 내경	필로우 형	마름모꼴 플랜지형	사각 플랜지형	
SUS304 S45C SS400 사각 90 연마 봉강	Ø25	UCP205	TP-C54205,59205 UCFL205	TP-C50205,55205 UCF205	0,5kN 이하 만 적용
	Ø30	UCP206	UCFL206	TP-C50206,55206 UCF206	0,5kN 이하 만 적용
	Ø35	UCP207	UCFL207	TP-C50207,55207 UCF207	0,5kN 이하 만 적용
	Ø40	UCP208	UCFL208	TP-C50208,55208 UCF208	0,5kN 이하 만 적용
	Ø45	UCP209	UCFL209	UCF209	2,5kN 이하만 적용
	Ø50	UCP210	UCFL210	UCF210	2,5kN 이하만 적용
	Ø55	UCP211	UCFL211	UCF211	5,0kN 이하만 적용
	Ø60	UCP212	UCFL212	UCF212	7,5kN 이하만 적용

표 56. WT-S5707-14T (사각 40 홀의 경우)

샤프트 사양	베어링 유니트				체인 장력 (F1) 의 제한
	베어링 내경	필로우 형	마름모꼴 플랜지형	사각 플랜지형	
SUS304 사각 40 연마 봉강	Ø25	UCP205	TP-C54205,59205 UCFL205	TP-C50205,55205 UCF205	0.5kN 이하 만 적용
	Ø30	UCP206	UCFL206	TP-C50206,55206 UCF206	0.5kN 이하 만 적용
	Ø35	UCP207	UCFL207	TP-C50207,55207 UCF207	2.5kN 이하 만 적용
	Ø40	UCP208	UCFL208	TP-C50208,55208 UCF208	5.0kN 이하 만 적용

표 57. WT-S5707-14T (사각 50 홀의 경우)

샤프트 사양	베어링 유니트				체인 장력 (F1) 의 제한
	베어링 내경	필로우 형	마름모꼴 플랜지형	사각 플랜지형	
SUS304 사각 50 연마 봉강	Ø25	UCP205	TP-C54205,59205 UCFL205	TP-C50205,55205 UCF205	0.5kN 이하 만 적용
	Ø30	UCP206	UCFL206	TP-C50206,55206 UCF206	0.5kN 이하 만 적용
	Ø35	UCP207	UCFL207	TP-C50207,55207 UCF207	0.5kN 이하 만 적용
	Ø40	UCP208	UCFL208	TP-C50208,55208 UCF208	2.5kN 이하 만 적용
	Ø45	UCP209	UCFL209	UCF209	5.0kN 이하만 적용
	Ø50	UCP210	UCFL210	UCF210	7.5kN 이하만 적용

표 58. WT-S5707-14T (사각 65 홀의 경우)

샤프트 사양	베어링 유니트				체인 장력 (F1) 의 제한
	베어링 내경	필로우 형	마름모꼴 플랜지형	사각 플랜지형	
SUS304 S45C SS400 사각 65 연마 봉강	Ø25	UCP205	TP-C54205,59205 UCFL205	TP-C50205,55205 UCF205	0.5kN 이하 만 적용
	Ø30	UCP206	UCFL206	TP-C50206,55206 UCF206	0.5kN 이하 만 적용
	Ø35	UCP207	UCFL207	TP-C50207,55207 UCF207	0.5kN 이하 만 적용
	Ø40	UCP208	UCFL208	TP-C50208,55208 UCF208	0.5kN 이하 만 적용
	Ø45	UCP209	UCFL209	UCF209	2.5kN 이하만 적용
	Ø50	UCP210	UCFL210	UCF210	2.5kN 이하만 적용
	Ø55	UCP211	UCFL211	UCF211	10.0kN 이하만 적용
	Ø60	UCP212	UCFL212	UCF212	17.5kN 이하만 적용

표 59. WT-S5707-14T (사각 90 홀의 경우)

샤프트 사양	베어링 유니트				체인 장력 (F1) 의 제한
	베어링 내경	필로우 형	마름모꼴 플랜지형	사각 플랜지형	
SUS304 S45C SS400 사각 90 연마 봉강	Ø25	UCP205	TP-C54205,59205 UCFL205	TP-C50205,55205 UCF205	0.5kN 이하 만 적용
	Ø30	UCP206	UCFL206	TP-C50206,55206 UCF206	0.5kN 이하 만 적용
	Ø35	UCP207	UCFL207	TP-C50207,55207 UCF207	0.5kN 이하 만 적용
	Ø40	UCP208	UCFL208	TP-C50208,55208 UCF208	0.5kN 이하 만 적용
	Ø45	UCP209	UCFL209	UCF209	2.5kN 이하만 적용
	Ø50	UCP210	UCFL210	UCF210	2.5kN 이하만 적용
	Ø55	UCP211	UCFL211	UCF211	5.0kN 이하만 적용
	Ø60	UCP212	UCFL212	UCF212	7.5kN 이하만 적용

표 60. WT-N2700-18T40S

샤프트 사양	베어링 유니트				체인 장력 (F1) 의 제한
	베어링 내경	필로우 형	마름모꼴 플랜지형	사각 플랜지형	
SUS304 사각 40 연마 봉강	Ø25	UCP205	TP-C54205,59205 UCFL205	TP-C50205,55205 UCF205	1.5kN 이하 만 적용
	Ø30	UCP206	UCFL206	TP-C50206,55206 UCF206	2.0kN 이하 만 적용
	Ø35	UCP207	UCFL207	TP-C50207,55207 UCF207	6.0kN 이하 만 적용
	Ø40	UCP208	UCFL208	TP-C50208,55208 UCF208	12.0kN 이하 만 적용

표 61. WT-N2700-18T60S

샤프트 사양	베어링 유니트				체인 장력 (F1) 의 제한
	베어링 내경	필로우 형	마름모꼴 플랜지형	사각 플랜지형	
SUS304 사각 60 연마 봉강	Ø30	UCP206	UCFL206	TP-C50206,55206 UCF206	1.5kN 이하 만 적용
	Ø35	UCP207	UCFL207	TP-C50207,55207 UCF207	2.0kN 이하 만 적용
	Ø40	UCP208	UCFL208	TP-C50208,55208 UCF208	3.5kN 이하 만 적용
	Ø45	UCP209	UCFL209	UCF209	5.0kN 이하만 적용
	Ø50	UCP210	UCFL210	UCF210	8.5kN 이하만 적용
	Ø55	UCP211	UCFL211	UCF211	15.4kN 이하만 적용

표 62. WT-N2700-18T65S

샤프트 사양	베어링 유니트				체인 장력 (F1) 의 제한
	베어링 내경	필로우 형	마름모꼴 플랜지형	사각 플랜지형	
SUS304 S45C SS400 사각 65 연마 봉강	Ø30	UCP206	UCFL206	TP-C50206,55206 UCF206	1.5kN 이하 만 적용
	Ø35	UCP207	UCFL207	TP-C50207,55207 UCF207	3.0kN 이하 만 적용
	Ø40	UCP208	UCFL208	TP-C50208,55208 UCF208	4.5kN 이하 만 적용
	Ø45	UCP209	UCFL209	UCF209	6.5kN 이하만 적용
	Ø50	UCP210	UCFL210	UCF210	10.5kN 이하만 적용
	Ø55	UCP211	UCFL211	UCF211	15.4kN 이하만 적용
	Ø60	UCP212	UCFL212	UCF212	15.4kN 이하만 적용

표 63. WT-N2700-12T30 (원형 30홀의 경우)

샤프트 사양	베어링 유니트				체인 장력 (F1) 의 제한
	베어링 내경	필로우 형	마름모꼴 플랜지형	사각 플랜지형	
SUS304 원형 30 연마 봉강	Ø20	UCP204	TP-C54204,59204 UCFL204	TP-C50204,55204 UCF204	1.0kN 이하 만 적용
	Ø25	UCP205	TP-C54205,59205 UCFL205	TP-C50205,55205 UCF205	5.0kN 이하 만 적용
	Ø30	UCP206	UCFL206	TP-C50206,55206 UCF206	15.4kN 이하만 적용

표 64. WT-N2700-12T40 (원형 40홀의 경우)

샤프트 사양	베어링 유니트				체인 장력 (F1) 의 제한
	베어링 내경	필로우 형	마름모꼴 플랜지형	사각 플랜지형	
SUS304 원형 40 연마 봉강	Ø20	UCP204	TP-C54204,59204 UCFL204	TP-C50204,55204 UCF204	1.0kN 이하 만 적용
	Ø25	UCP205	TP-C54205,59205 UCFL205	TP-C50205,55205 UCF205	2.5kN 이하 만 적용
	Ø30	UCP206	UCFL206	TP-C50206,55206 UCF206	6.0kN 이하 만 적용
	Ø35	UCP207	UCFL207	TP-C50207,55207 UCF207	15.4kN 이하만 적용
	Ø40	UCP208	UCFL208	TP-C50208,55208 UCF208	15.4kN 이하만 적용

표 65. WT-N2700-12T40S (사각 40홀의 경우)

샤프트 사양	베어링 유니트				체인 장력 (F1) 의 제한
	베어링 내경	필로우 형	마름모꼴 플랜지형	사각 플랜지형	
SUS304 사각 40 연마 봉강	Ø25	UCP205	TP-C54205,59205 UCFL205	TP-C50205,55205 UCF205	2.0kN 이하 만 적용
	Ø30	UCP206	UCFL206	TP-C50206,55206 UCF206	5.0kN 이하 만 적용
	Ø35	UCP207	UCFL207	TP-C50207,55207 UCF207	13.5kN 이하만 적용
	Ø40	UCP208	UCFL208	TP-C50208,55208 UCF208	15.4kN 이하만 적용

2. 선정 예

순서1. 반송조건 확인

- 반송폭…약 600 ㎜
- 컨베이어 기장…10m
- 반송속도…20m/min
- 반송물…350 ㎖ 실제 캔 (98kg/m²)
- 어큐물레이터…컨베이어 상 풀 어큐물레이터
- 온도…상온
- 윤활…비눗물 윤활

순서2. 체인 사양의 선정

LFB 시리즈 , 오픈 타입을 선정
(BTO6-6096-LFB)

순서3. 레일재질의 선정

초고분자량 폴리에틸렌을 선정

순서4. 체인에 작용하는 장력 계산

m_1 = 체인질량……4kg/m
체인 폭 609.6mm 을 위한
6.56 (카탈로그 수치 kg/m²) × 609.6/1000 ≒ 4 (kg/m)

S_1 = 반송 부분의 길이……0m

m_2 = 반송 부분의 반송물의 질량……0kg/m

S_2 = 어큐물레이터 부분의 길이……10m

m_3 = 어큐물레이터 부분의 반송물의 질량……60kg/m
체인 폭 609.6mm 을 위한
98 (상기조건 kg/m²) × 609.6/1000 ≒ 60 (kg/m)

μ_1 = 체인과 레일의 운동 마찰 계수……0.13

μ_2 = 어큐물레이터 부분의 체인과 반송물의 마찰 계수……0.13

V = 체인 속도……20m/min

η = 구동 부분의 전달 기계 효율……0.8

SI 단위 (kN)

$$F=9.80665\times10^{-3}\times\{(2.1\times4+0)\times0\times0.13+(2.1\times4+60)\times10\times0.13+60\times10\times0.13\}=1.64\text{kN}$$

$$P=\frac{1.64\times20}{60\times0.8}=0.683\text{kW}$$

중력 단위

$$F=(2.1\times4+0)\times0\times0.13+(2.1\times4+60)\times10\times0.13+60\times10\times0.13=166.9\text{kgf}$$

$$P=\frac{166.9\times20}{6120\times0.8}=0.682\text{kW}$$

순서5. 체인 형식과 폭의 결정

1 m폭 환산장력

$$F'=\frac{1000\times1.64}{609.6}=2.69\text{kN/m}\ \{274\text{kgf/m}\}$$

성능 그래프이하에 사용 가능
(성능 그래프은 355 페이지를 참조하십시오 ..)

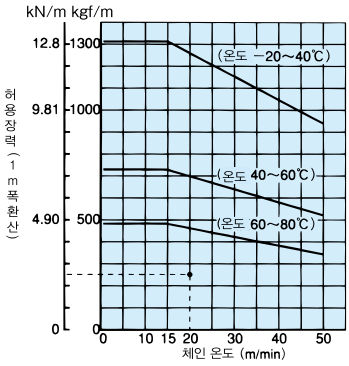

순서6. 스프로켓, 샤프트, 베어링 유니트의 선정

1) 스프로켓 , 샤프트 , 베어링 유닛의 결정
베어링 지지 스팬 = 체인 폭 (610) + 150 = 760mm
1 m폭 환산장력 (F') 과 베어링 지지 스팬의 관계 그래프 및 샤프트 사양과 상용되는 베어링 유닛 (표 2, 11, 12 에 따라)

10T·38 육각 샤프트 베어링 유니트 Ø25 ~ Ø35

또는

24T·40 사각 샤프트 베어링 유니트 Ø30 ~ Ø35

중 하나를 사용합니다 .

순서7. 스프로켓의 부착 피치의 결정

1) 체인 장력 부하율 F1 (%) 의 확인

$$F1=\frac{100\times2.69}{12.8}=21.0\%$$

2) 스프로켓 부착 피치의 결정
F1 은 50% 이하에 있기 위해 322 페이지의⑥보다 스프로켓은 이하의 피치에서 설치합니다 .

스프로켓 부착 피치 (↓ 표시 : 스프로켓의 위치)

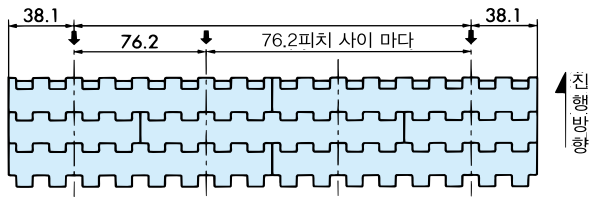

장력 부하율(F1)이 50%이하인 경우의 스프로켓 부착 피치

■특수 컨베이어 (저온 살균기 / 워머 / 쿨러)

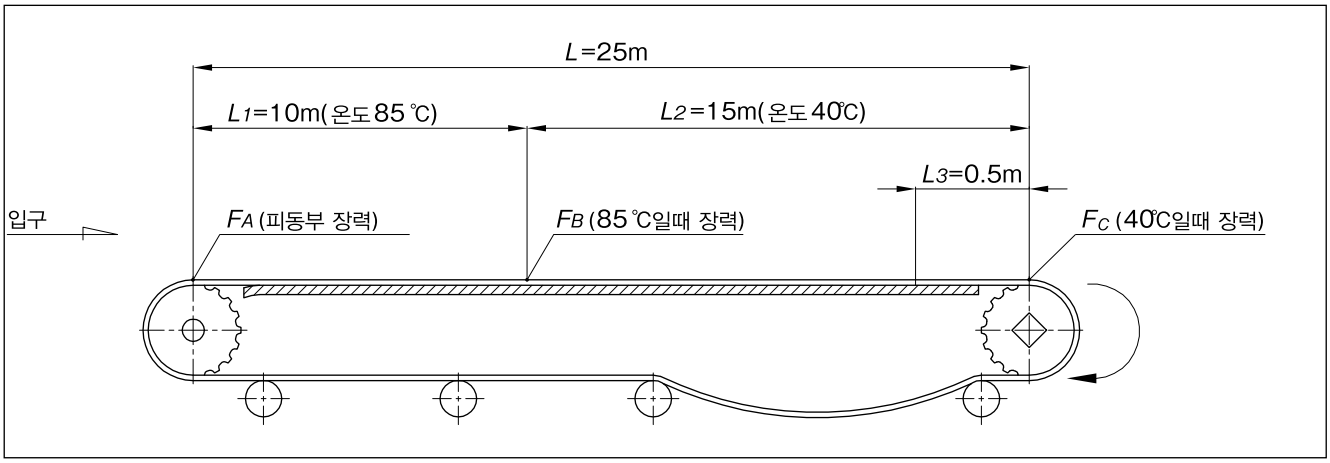

● 계산식 (SI 단위 :kN)

■반환측 장력

[A부 장력 : F_A]

$$F_A = 1.1 m_1 \cdot L \cdot \mu_1 \times 9.80665 \times 10^{-3}$$

■이송측 장력

[B부 장력 : F_B]

$$F_B = F_A + (m_1 + m_2)\, L_1 \cdot \mu_1 \times 9.80665 \times 10^{-3}$$

[C부 장력 : F_C]

$$F_C = F_B + \{(m_1 + m_2)\, L_2 \cdot \mu_1 + m_2 \cdot L_3 \cdot \mu_2\} \times 9.80665 \times 10^{-3}$$

■ 체인 장력

$$F = F_C$$

(※)반송물의 어큐뮬레이터가 없는 경우는 $L_3 = 0$

● 계산 예 (SI 단위)

사용조건	
사용체인	WT3816-K2000-HTW (m_1=9.8×2=19.6kg/m)
체인 폭	2000mm
레이아웃	L=25m, L_1=10m, L_2=15m
체인 속도	V=1m/min
반송물	페트병 1500ml(실)
반송물 질량	m_2=200kg/m^2(1530g/개)×2m=400kg/m
레일	스테인리스 (연마)
어큐 거리	L_3=0.5m
윤활	물 (온수)
사용환경온도	온수 (최고 85℃)
체인과 레일의 운동 마찰 계수	μ_1=0.35
체인과 반송물의 운동 마찰 계수	μ_2=0.35

■ 반환측 장력

[A부 장력 : F_A]

$$F_A = 1.1 \times 19.6 \times 25 \times 0.35 \times 9.80665 \times 10^{-3} = 1.85\text{kN}$$

■ 이송측 장력

[B부 장력 : F_B]

$$F_B = 1.85 + (19.6 + 400) \times 10 \times 0.35 \times 9.80665 \times 10^{-3} = 16.3\text{kN}$$

[C부 장력 : F_C]

$$F_C = 16.3 + \{(19.6 + 400) \times 15 \times 0.35 + 400 \times 0.5 \times 0.35\} \times 9.80665 \times 10^{-3}$$
$$= 38.6\text{kN}$$

■ 사용 판정

각 온도 영역에 대해서 판정을 한다.

최대 허용 장력 ≧ F

·85℃일 때

사용장력 $F = F_B'$

체인 폭 1m에 맞춰 환산한다.

$$F_B' = \frac{1000 \times F_B}{2000} = 8.15\ (\text{kN/m})$$

성능 그래프보다 85℃에서의 허용장력은 8.3 (kN/m)

8.3 (kN/m)≧8.15 (kN/m)

선정 체인은 사용가능합니다.

·40℃일 때

사용장력 $F = F_C'$

체인 폭 1m에 맞춰 환산한다.

$$F_C' = \frac{1000 \times F_C}{2000} = 19.3\ (\text{kN/m})$$

성능 그래프보다 40℃에서의 허용장력은 20 (kN/m)

20 (kN/m)≧19.3 (kN/m)

선정 체인은 사용가능합니다.

각 온도 영역에 대해서 사용가능합니다.

■피동측 노즈바

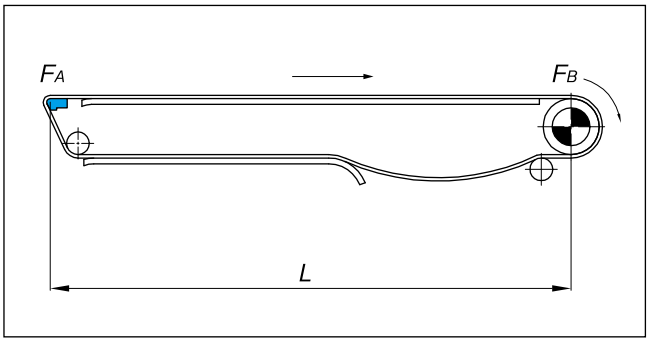

●계산식 (SI 단위 :kN)

■반환측 장력

[A 부분 장력 :F_A]

$$F_A = m_1 \cdot L \cdot \mu_1 \cdot fn \times 9.80665 \times 10^{-3}$$

■이송측 장력

[B 부분 장력 :F_B]

$$F_B = F_A + \{(m_1+m_2)\, L \cdot \mu_1 + m_2 \cdot L_S \cdot \mu_2\} \times 9.80665 \times 10^{-3}$$

■체인 장력

$$F = F_B$$

(※) 반송물의 어큠이 없는 경우 , $L_S = 0$

●계산예 (SI 단위)

사용조건	
사용체인	WT1506-K30-ALF (m_1=6.7×0.762=5.1kg/m)
체인 폭	762mm
레이아웃	L=4m
체인 속도	V=15m/min
반송물	알루미늄 캔 500ml (실)
반송물의 질량 (1m 길이에 맞게)	m_2 = 139kg/m^2(523g/ 個) × 0.762m = 106kg/m
레일	초고분자량 폴리에틸렌 (solidur)
어큐물레이터 거리	L_S=4m
윤활	드라이
사용 온도 범위	20℃
체인과 레일의 운동 마찰 계수	μ_1=0.15
체인과 반송물의 운동 마찰 계수	μ_2=0.14
노즈바 계수	f_n=1.35

■반환측 장력

[A부분 장력:F_A]

$$F_A = 5.1 \times 4 \times 0.15 \times 1.35 \times 9.80665 \times 10^{-3} = 0.04\text{kN}$$

■이송측 장력

[B부분 장력:F_B]

$$F_B = 0.04 + \{(5.1+106) \times 4 \times 0.15 + 106 \times 4 \times 0.14\} \times 9.80665 \times 10^{-3}$$
$$= 1.28\text{kN}$$

■사용 판정

최대 허용 장력 ≧ F_B'

체인 폭1m에 맞게 환산한다.

$$F_B' = \frac{1000 \times F_B}{762} = 1.68\ (\text{kN/m})$$

성능 그래프에 의한 허용 장력은8.75 (kN/m)

8.75 (kN/m)≧1.68 (kN/m)

선정 체인은 사용 가능합니다.

◆ *fn* (노즈바 계수)

윤활 상황	노즈바 계수 fn	
	슬라이딩 타입	베어링 · 롤러타입
드라이	1.8	1.35
비눗물	1.35	

■ 전방측 노즈바

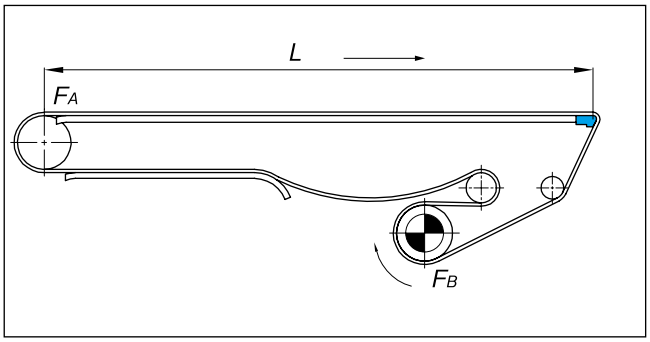

●계산식 (SI 단위 :kN)

■반환측 장력

[A부분 장력:F_A]

$$F_A = 1.1 m_1 \cdot L \cdot \mu_1 \times 9.80665 \times 10^{-3}$$

■이송측 장력

[B부분 장력:F_B]

$$F_B = [F_A + \{(m_1+m_2)\, L \cdot \mu_1 + m_2 \cdot L_S \cdot \mu_2\} \times 9.80665 \times 10^{-3}] \times fn$$

■체인 장력

$$F = F_B$$

(※)반송물의 어큠이 없는 경우, $L_S = 0$

●계산예 (SI 단위)

사용조건	
사용체인	WT1506K-30-ALF (m_1=6.7×0.762=5.1kg/m)
체인 폭	762mm
레이아웃	L=4m
체인 속도	V=15m/min
반송물	알루미늄 캔 500ml (실)
반송물의 질량 (1m 길이에 맞게)	m_2 = 139kg/m^2(523g/ 個) × 0.762 = 106kg/m
레일	초고분자량 폴리에틸렌 (solidur)
어큐물레이터 거리	L_S=4m
윤활	드라이
사용 온도 범위	20℃
체인과 레일의 운동 마찰 계수	μ_1=0.15
체인과 반송물의 운동 마찰 계수	μ_2=0.14
노즈바 계수	f_n=1.35

■반환측 장력

[A부분 장력:F_A]

$$F_A = 1.1 \times 5.1 \times 4 \times 0.15 \times 9.80665 \times 10^{-3} = 0.03\text{kN}$$

■이송측 장력

[B부분 장력:F_B]

$$F_B = [0.03 + \{(5.1+106) \times 4 \times 0.15 + 106 \times 4 \times 0.14\} \times 9.80665 \times 10^{-3}] \times 1.35$$
$$= 1.67\text{kN}$$

■사용 판정

최대 허용 장력 ≧ F_B'

체인 폭1m에 맞게 환산한다.

$$F_B' = \frac{1000 \times F_B}{762} = 2.19\ (\text{kN/m})$$

성능 그래프에 의한 허용 장력은8.75 (kN/m)

8.75 (kN/m)≧2.19 (kN/m)

선정 체인은 사용 가능합니다.

■양 단 노즈바

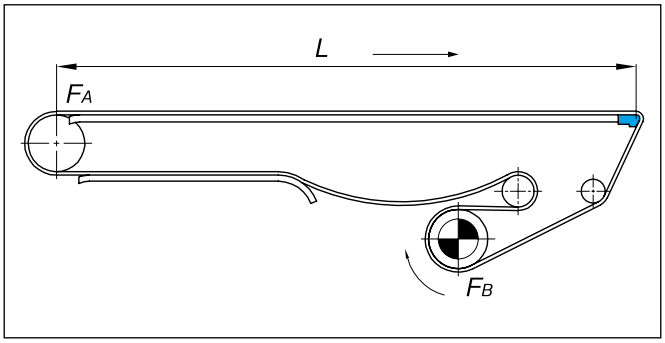

●계산식 (SI 단위 :kN)

■반환측 장력

[A부분 장력:F_A]

$$F_A = m_1 \cdot L \cdot \mu_1 \cdot fn \times 9.80665 \times 10^{-3}$$

■이송측 장력

[B부분 장력:F_B]

$$F_B = [F_A + \{(m_1 + m_2)\, L \cdot \mu_1 + m_2 \cdot L_S \cdot \mu_2\} \times 9.80665 \times 10^{-3}] \times fn$$

■체인 장력

$$F = F_B$$

(※)반송물의 어큠이 없는 경우는, L_S=0.

●계산예 (SI 단위)

사용조건	
사용체인	WT1506-K30-ALF (m_1=6.7×0.762=5.1kg/m)
체인 폭	762mm
레이아웃	L=4m
체인 속도	V=15m/min
반송물	알루미늄 캔 500ml (실)
반송물의 질량 (1m 길이에 맞게)	m_2 = 139kg/m^2(523g/ 개) × 0.762m = 106kg/m
레일	초고분자량 폴리에틸렌 (solidur)
어큐물레이터 거리	L_S=4m
윤활	드라이
사용 온도 범위	20℃
체인과 레일의 운동 마찰 계수	μ_1=0.15
체인과 반송물의 운동 마찰 계수	μ_2=0.14
노즈바 계수	f_n=1.35

■반환측 장력

[A부분 장력:F_A]

$$F_A = 5.1 \times 4 \times 0.15 \times 1.35 \times 9.80665 \times 10^{-3} = 0.05\text{kN}$$

■이송측 장력

[B부분 장력:F_B]

$$F_B = [0.04 + \{(5.1+106) \times 4 \times 0.15 + 106 \times 4 \times 0.14\} \times 9.80665 \times 10^{-3}] \times 1.35$$
$$= 1.72\text{kN}$$

■사용 판정

최대 허용 장력 ≧ F_B'

체인 폭 1m에 맞게 환산한다.

$$F_B' = \frac{1000 \times F_B}{762} = 2.26\ (\text{kN/m})$$

성능 그래프에 의한 허용 장력은 8.75 (kN/m)

8.75 (kN/m)≧2.26 (kN/m)

선정 체인은 사용 가능합니다.

◆ *fn* (노즈바 계수)

윤활 상황	노즈바 계수 fn	
	슬라이딩 타입	베어링 · 롤러타입
드라이	1.8	1.35
비눗물	1.35	

3. 컨베이어 설계자료

3-1. 가이드 레일의 배치

가이드 레일의 배치는 설치 스페이스에 따라 다르지만, 하나의 예로 아래의 그림에서 설명합니다.

※구동 스프로켓부의 레일 및 프레임 단면은 모따기를 하여 간섭이 없도록 하십시오.

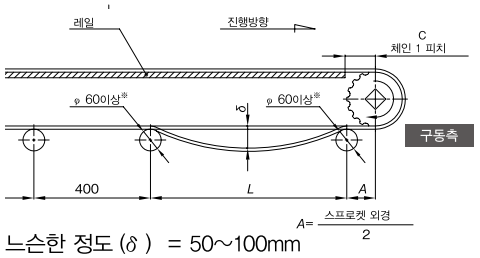

느슨한 정도 (δ) = 50~100mm

1. 체인의 느슨한 정도

구동 스프로켓 아래의 반환측 체인을 받는 리턴 롤러의 간격 L 은 아래의 표 1 를 참조하여, 리턴 롤러 사이에 있는 체인의 느슨한 정도는 50~100mm 도 하십시오. 느슨함에 의해 톱니가 빠지는 것을 방지합니다. 이 범위 이외에서는 톱니가 빠질 가능성이 있습니다.

표 1. 리턴 롤러 간격 L

단위 mm

체인 형식	장력 부하율 (F1)	
	50% 이하인 경우	50% 을 넘는 경우
BT6,BT8	500 ~ 700	800 ~ 1000
WT2250,BTC8S,WT2515,WT2525	600 ~ 900	
WT1500,2500,3000,3800	450 ~ 500	

WT1907, WT3827, WT3835, WT5707의 경우 단위 mm

반송조건	롤러 간격 L
기장12m미만, 반송물의 질량75kg/m²이하인 경우	600 ~ 900
기장20m미만, 반송물의 질량100kg/m²이하인 경우	750 ~ 900
기장20m미만, 반송물의 질량100kg/m²를 넘는 경우	1200 ~ 1500

주) 1. 고정폭 타입은 플라스틱 톱 체인과 동일한 모양으로 설계하십시오.(301페이지 참조)
2. 패스트 라이저등 특별 컨베이어에 대해서는 본사로 문의하십시오.
3. 양단 노즈바의 설치는 335페이지를 참조하십시오.

2. 맞물림 각도

구동 스프로켓과 체인의「맞물림 각도」는 180° 이하로 하십시오. 각도가 작은 경우, 톱니가 빠질 가능성이 있습니다.

3. 레일 단부

스프로켓과 레일 끝 부분까지의 거리 C 는 기본 체인 1 피치 분을 준비하십시오. 또한, 피동측 레일 끝부분은 체인과 레일의 걸림을 방지하기 위해 R 휨 혹은 모따기를 실시하십시오.

4. 스프로켓과 레일의 위치

아래의 그림을 참조하십시오.

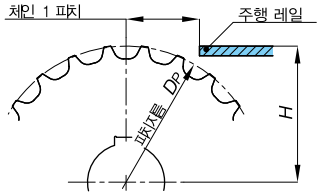

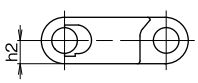

$$H = \frac{DP}{2} - h2$$

표 2. 백 밴드 반경

체인 형식	백 밴드 R
BTN5, WT1505, WT1505G, WT1505GTO, WT1506, BTC6, BTO6, BTN6	15
WT1907	90
BTC8, BTM8H, WT2250, BTC8S	25
WT2505, WT2506, WT2706	20
WT2705, WT3005, WT3005G, WT3086, WT3086G	30
WT3816, WT3835	40
WT3827	50
WT5707	70
BTC4-M	10
WT1505G-M, WT1505GTO-M, WT1505TOD-M, WT1515G-M	15
BTO8-M, WT2505-M, WT2505G-M, WT2505TOD-M	20
BTC8H-M, BTM8H-M	25
WT3005G-M, WT3086G-M, WT3085C325	30
WT3835G-M	40

3-2. 가이드 클리어런스

열팽창을 고려하여, 체인과 레일의 가이드 클리어런스는 아래의 수치로 하십시오.

컨베이어의 가이드폭 (G) = 체인 폭 (X)
+ 가이드 클리어런스 (Gc)

표 3. 가이드 클리어런스 Gc (mm)

체인 폭 mm \ 온도 ℃	− 20 ~ 40	40 ~ 60	60 ~ 80
300 이하	5.0	6.0	7.0
300 이상 ~ 500 이하	6.0	7.0	9.0
500 이상 ~ 1000 이하	8.0	11.0	15.0
1000 이상 ~ 1500 이하	11.0	15.0	21.0
1500 이상 ~ 2000 이하	14.0	20.0	28.0
2000 이상 ~ 2500 이하	17.0	24.0	34.0
2500 이상 ~ 3000 이하	19.0	27.0	40.0

(참고) 폴리아세탈제 체인의 열팽창 계수 : 15 × 10^{-5}/℃

3-3. 레일 설치 예 (상온 환경인 경우)

3-3-1. 폭넓은 타입 (사행 방지 터브가 없는 경우)

레일은 스프로켓과 번갈아 같은 간격으로 배치하십시오. 레일 간격 A는, BTN이 76mm, BT6, BT8, WT1500, WT1907, WT3005, WT3835, WT2525, BTC8S는 76.2mm, WT2500은 76.2mm (레일 폭25mm), WT3086, WT2515, WT2250은 85mm, WT3816은 100mm (레일 폭30mm), WT3827, WT5707은 152.4mm가 됩니다.

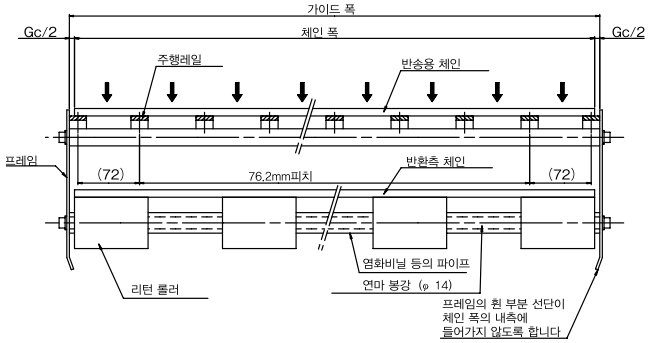

3-3-2. 넓은 폭 타입 (사행 방지탭 부착의 경우)

(사행 방지탭 부착체인 : BTN5-A, WT1505GK, WT1515G, WT1505GTOK, WT2515GW, WT3005GK, WT3086GK)
사행 방지 가이드가 레일에 간섭하지 않도록 설치하십시오.

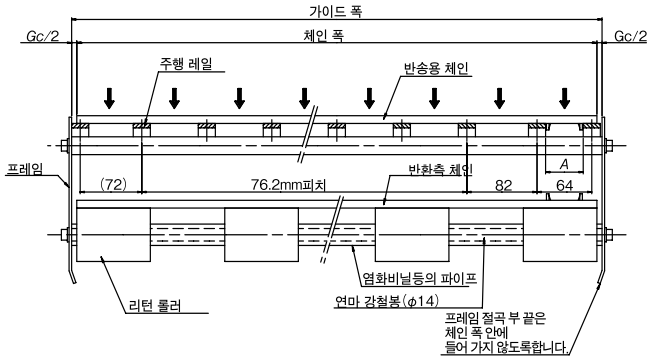

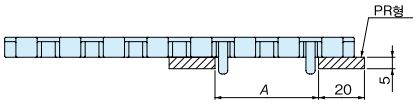

표 4 . A 치수 일람

체인	A mm	체인	A mm
WT1505G	44	BTC8-A	44
WT1505GTO	47	WT3005G	44
BTN5-A	44	WT3086G	44
WT2515G-W	45	WT1515G-W	31

3-3-3. 고정 폭 타입 (사행 방지탭 부착의 경우)

가이드 부착 체인의 가이드 클리어언스는 아래 표를 참조하십시오. 다열로 사용하는 경우에는 체인의 틈을 1mm정도로 하십시오.

단열인 경우

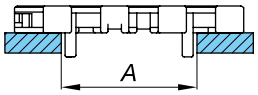

체인	A mm
WT1505G-M	44
WT1505GTO-M	47
WT1505TOD	53
WT1515G-M50	31
WT1515G-M100	61
WT2505G-M	45
WT2505TOD	45
WT2515G-M	45
WT3005G-M	44
WT3086G-M	44
WT3835G-M	45
BTO8-M	44
BTC8H-M	44
BTM8H-M	44

다열의 경우

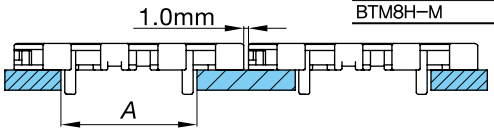

3-3-4.KV 시리즈의 레일 설치

- 레일 재질을 스테인리스 제를 권장합니다 .
- 레일 고정은 열팽창을 고려해서 , 한 단만 고정하십시오 . 또한 , 레일 간의 홈도 열팽창을 고려하십시오 .
- 체인의 열팽창을 흡수하기 위해 , 테이크업이 필요합니다 . 테이크업 조정은 반드시 사용온도를 올려서 , 실시하십시오 . 온도를 낮출 때는 반드시 테이크업을 느슨히 한 뒤에 , 실시하십시오 .
- 검은 마모분이 발생합니다 . 정기적으로 청소하십시오 . .

3-4. 컨베이어의 레이아웃

반환측의 받음에 있어서 , " 리턴 롤러로 받는 방식 " 이나 , " 레일로 받는 방식 " 등이 있습니다 . 다음은 예를 나타냅니다 .

※주의사항

1. 특히 끝부분에 TOD 등에 의해 갈아타는 경우를 주의하십시오.
2. 리턴 롤러의 입구 부분은 R40이상의 큰 R을 넣어주십시오.
3. 체인은 온도변화에 의해, 팽창 · 수축하기 때문에, 카트너리 부를 적절히 느슨하도록 체인을 줄여서, 텐셔너 등으로 조절해 주십시오.

3-4-1. 리턴 롤러로 받는 형식

(컨베이어 측면)

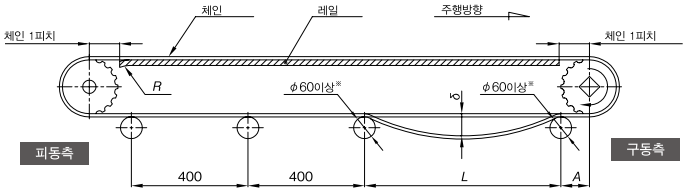

느슨한 정도 (δ) = 50 ~ 100mm
※WT1907, WT3827, W T 5707은 φ80이상

$A = \frac{\text{스프로켓 외경}}{2}$

L치수는 333페이지를 참조해 주십시오.

(컨베이어 평면)

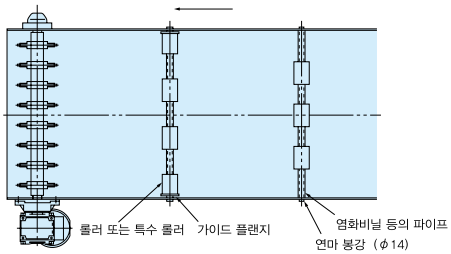

사용하는 체인 폭에 맞게 , 롤러의 설치 간격 (컨베이어 폭 방향) 을 조정합니다 .

3-4-2. 레일로 받는 형식

(컨베이어 측면)

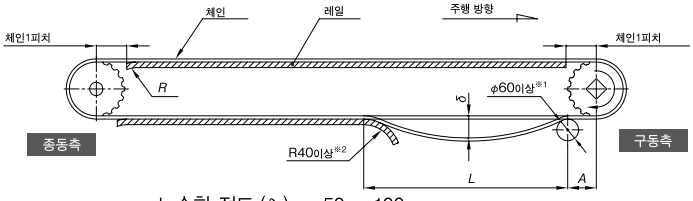

느슨한 정도 (δ) = 50 ~ 100mm
※1.WT1907, WT3827, WT5707는φ80이상
※2.WT1907, WT3827, WT5707은 백밴드 반경 이상

$A = \frac{\text{스프로켓 외경}}{2}$

L치수는 333페이지를 참조해 주십시오.

3-5. WT1500 시리즈 및 BTN5 와 양단 노즈바의 설치

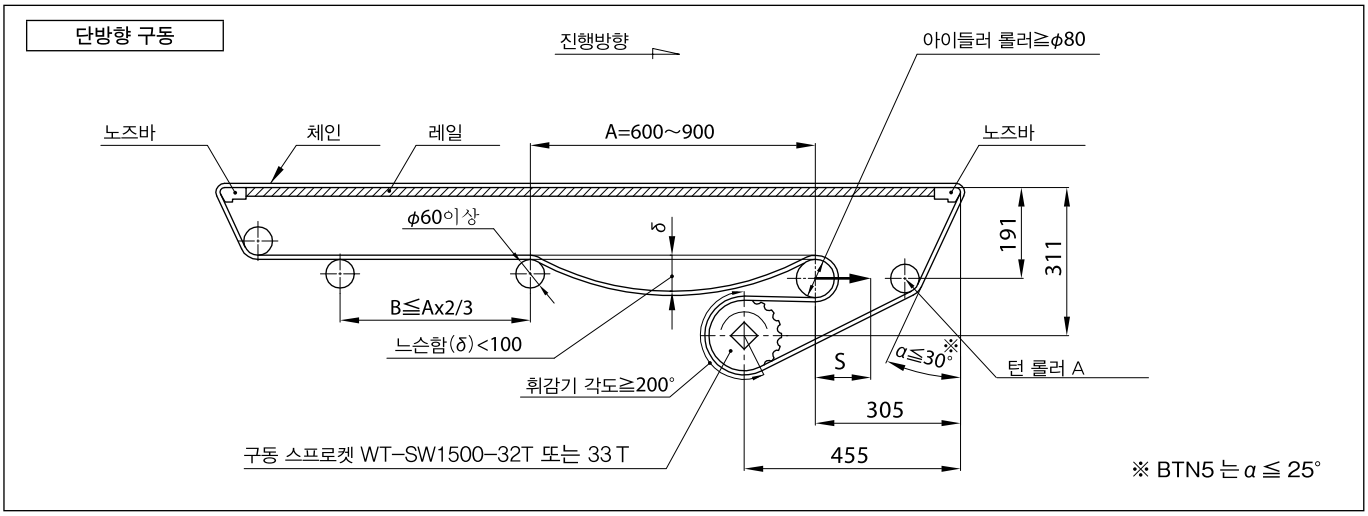

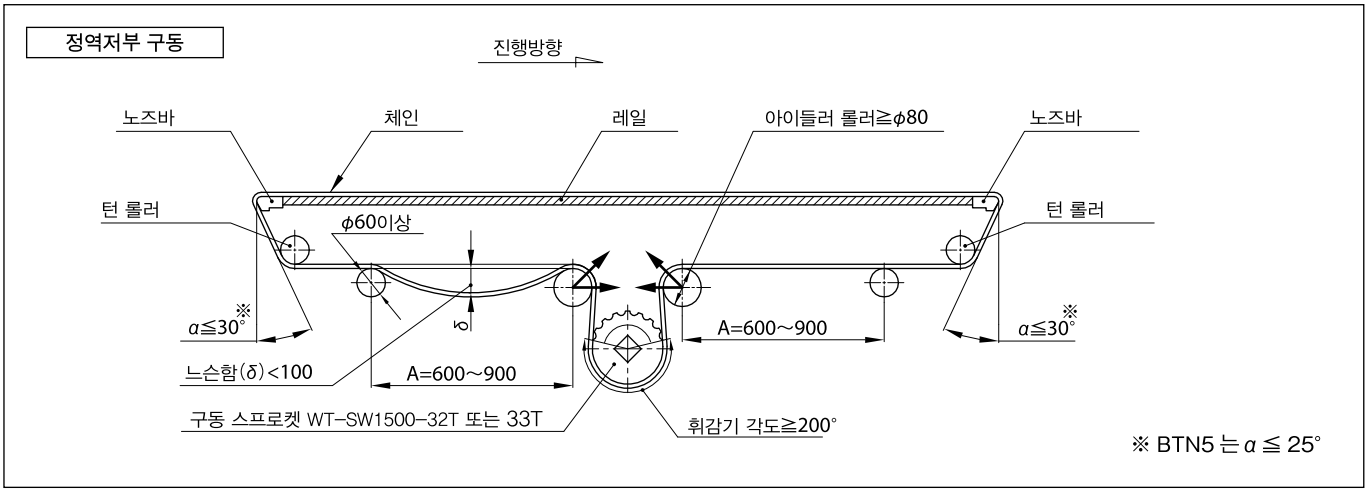

컨베이어 설계상의 주의점

1. 아이들러 롤러는 테이크업식으로 하십시오 .
   · 체인 인장의 흡수 , 접목 , 느슨함 (δ) 계수 등이 용이해 집니다 .
   · 테이크업 스트로크 (S) 의 목적은
   S= 기장 × 1%
2. 아이들러 롤러의 외경은 Ø80 이상의 최대한 큰 제품을 선정하십시오 .
3. 아이들러 롤러는 반드시 회전시키십시오 .
4. 턴 롤러 A, 턴 롤러에 사용하는 축은 충분한 강성이 필요합니다 .
   (턴 롤러에 240 페이지의 고회전성 리턴 롤러는 사용하지 마십시오 .)
5. 체인은 온도변화에 의해 , 팽창 · 수축하므로 카트너리 부분은 적절히 느슨하도록 체인을 분리 및 연결하거나 , 텐셔너 등으로 조절하십시오 .
   〈참고 : 폴리아세탈제 체인의 선 팽창계수 : $15\times10^{-5}/℃$ 〉
6. 정역 바닥부분 구동으로 인해 아이들러 롤러 부분에는 사용장력의 약 1.5 배의 부하를 사용하므로 , 기계의 폭이 넓은 컨베이어 (1m 이상) 인 경우 , 충분한 강성을 가지는 축을 선정하거나 , 3 군데 지지 이상으로 축을 받도록 하십시오 .

노즈바를 사용하는 경우의 주의점

1. 노즈바을 설치하는 브레싱은 강성을 가지며 , 느슨함을 0.5mm 이내로 누르십시오 .
2. 컨베이어의 폭 방향에 대응하는 프레임은 구부러지고 , 비틀어지는 등의 허용오차수치는 0.3mm 이내로 하십시오 .
3. 노즈바와 턴 롤러의 위치수치는 각도 $\alpha \sim 30°$ 이 되도록 설정하십시오 .
4. 노즈바는 최대사용장력에 근접한 부하로 체인과 접동하기 때문에 , 드라이 , 고속주행 및 중하중 반송의 경우는 PMW 나 SJ-CNO 제를 권장합니다 .
5. 노즈바와 대응하는 체인 (WT1500 시리즈 , BTN5) 만 노즈바를 사용하십시오 .

※ 본 설계자료는 중하중 조건을 가미한 사양입니다 .

3-6. WT2520 시리즈의 정역저부구동의 레이아웃

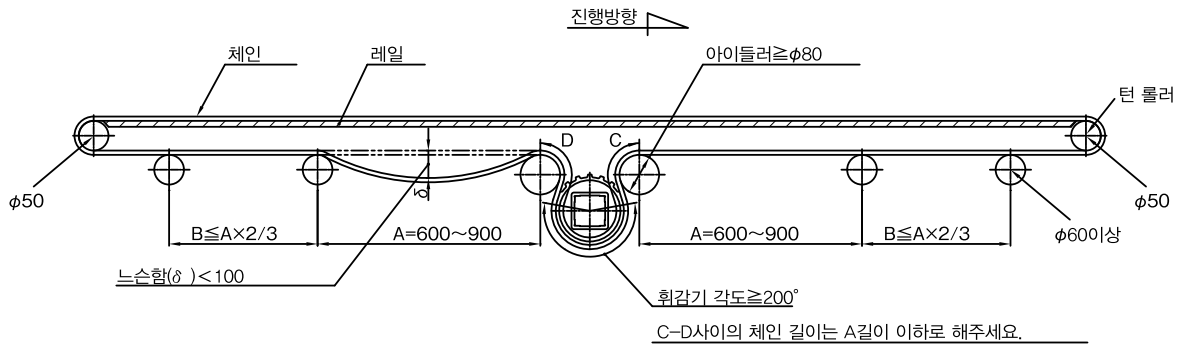

컨베이어 설계상의 주의점

1. 아이들러 롤러의 외경은, Ø80 이상의 최대한 큰 제품을 선정하십시오.
2. 아이들러 롤러는 반드시 회전시키십시오.
3. 턴 롤러 A, 턴 롤러에 사용하는 축은 충분한 강성이 필요합니다.
   (턴 롤러에 240 페이지의 고회전성 리턴 롤러는 사용하지 마십시오.)
4. 체인은 온도변화에 의해, 팽창 · 수축하므로 카트너리 부분은 적절히 느슨하도록 체인을 분리 및 연결하거나, 텐셔너 등으로 조절하십시오.
   〈참고 : 폴리아세탈제 체인의 선 팽창계수 : 15×10^{-5}/℃ 〉
5. 정역 바닥부분 구동으로 인해 아이들러 롤러 부분에는 사용장력의 약 1.5 배의 부하를 사용하므로, 기계의 폭이 넓은 컨베이어 (1m 이상) 인 경우, 충분한 강성을 가지는 축을 선정하거나, 3 군데 지지 이상으로 축을 받도록 하십시오.

3-7. 노즈바의 맞대기 레이아웃

가이드 레일의 배치는 설치 스페이스등의 의해 다르지만, 아래 그림에서 예를 보입니다.

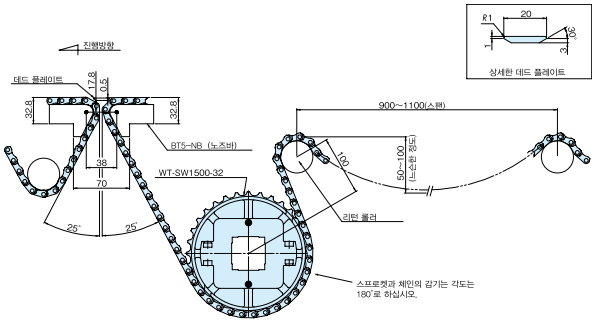

※ 위의 그림 중심 수치는 참고치입니다. 반송물의 환승 상태에따라 미세하게 조정하십시오.

※ 반송물의 형태(불완전)에 의해서, 체인의 위아래 약한 진동 에 따라 문제가 발생할 가능성이 있습니다.
이와 같은 반송물의 경우는 문의해 주십시오.

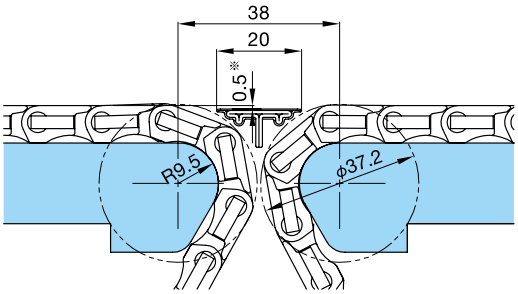

WT1500 시리즈나 BTN5 을 사용하는 것에 따라, 컨베이어 간에 접속을 스트레이트로 맞대는 경우 가능합니다. 맞대기 부분에 사용하는 데드 플레이트는 20mm 까지 좁힐 수 있습니다.

주) 1. ※부는 반송물의 차이에 의한 조정이 필요합니다.
2. 대응 체인은 WT1500 시리즈와 BTN5 뿐입니다.
또한 WT1505G 타입은 적용할 수 없습니다.

3-8. BTC4-M 형의 맞대기 레이아웃

·10T 스프로켓으로 직선 환승인 경우

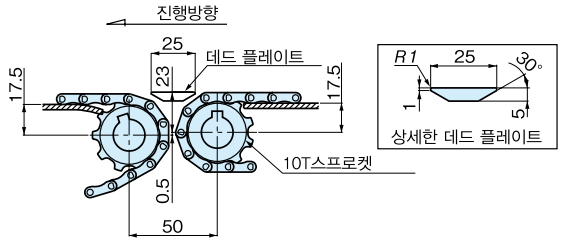

·Ø18 샤프트로 직선 환승인 경우

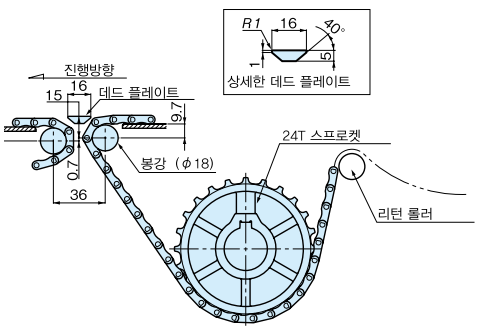

주) 데드 플레이트의 레벨은 반송물의 환승 상태에 따라 미세 조정 하십시오.

3-9. 직교 반송 레이아웃

WT1505TOD/GTO 또는 WT2505TOD 와 조합된 경우에, 데드 플레이트가 불필요하며 반송물의 직교 반송이 가능하게 됩니다.

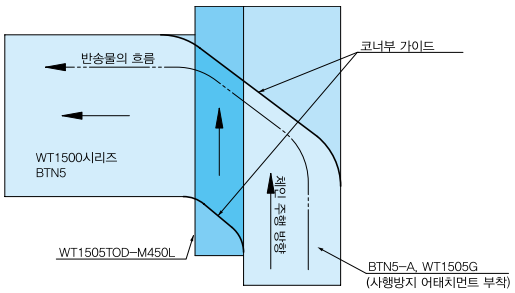

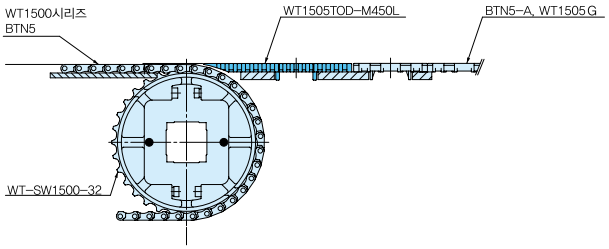

●각 체인의 설치 치수를 아래에서 보여줍니다.

삽입반송 (WT1505TOD/WT1500)

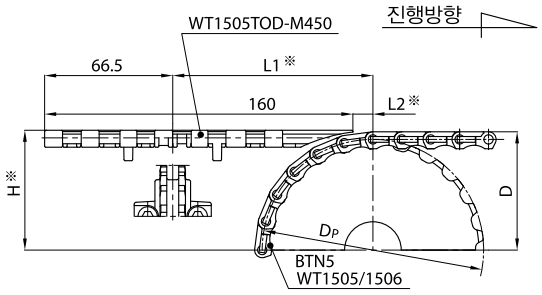

치수	수치 (mm)				
	DP	D	H ※	L1 ※	L2 ※
24	114.9	61.4	62.2	103.9	10.4
32	153.0	80.5	81.3	104.9	11.4
33	157.8	82.9	83.7	105.0	11.5

주) ※부분은 반송물의 차이에 의한 조정이 필요합니다.

삽입반송 (WT2505TOD/WT2500)

● WT2505TOD-M450 의 경우

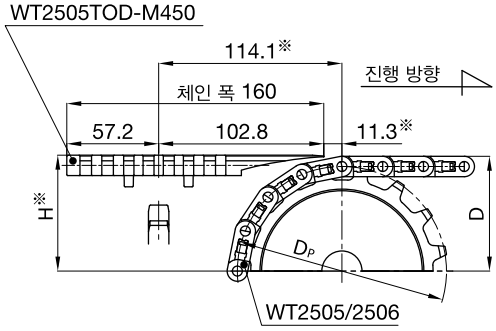

톱니수	수치 (mm)		
	DP	D	H ※
16	130.2	71.4	72.1
18	146.3	79.5	80.3
21	170.4	91.6	92.5
31	251.1	131.8	132.6

주) ※부분은 반송물의 차이에 의한 조정이 필요합니다.

● WT2505TOD-M750 의 경우

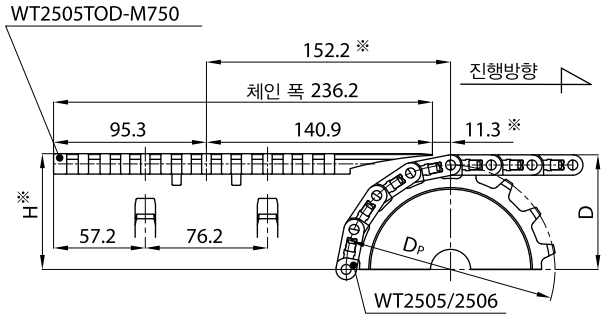

톱니수	치수 (mm)		
	Dp	D	H※
16	130.2	71.4	72.1
18	146.3	79.5	80.3
21	170.4	91.6	92.5
31	251.1	131.8	132.6

주) ※은 반송물의 차이에 의한 조정이 필요합니다.

배출반송 (WT1505GTO/WT1500)

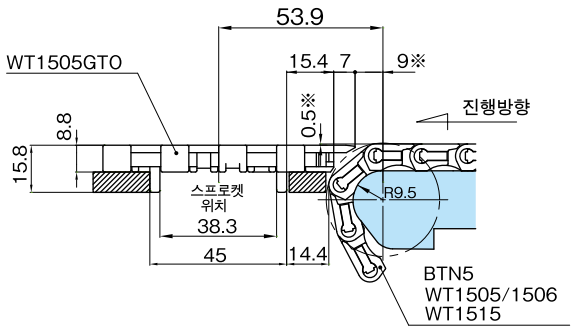

주) ※부분은 반송물의 차이에 의한 조정이 필요합니다.

폐사의 노즈바나 GTO/TOD 타입 체인을 사용하는 것에 따라, 통상 필요한 것 같은 데드 플레이트를 사용하지 않는 반송물의 스무스한 90° 변환반송을 가능하게 합니다.

3-9. WT1500과 WT1505G의 직교반송

삽입반송 (WT1500/WT1505G/WT1515G)

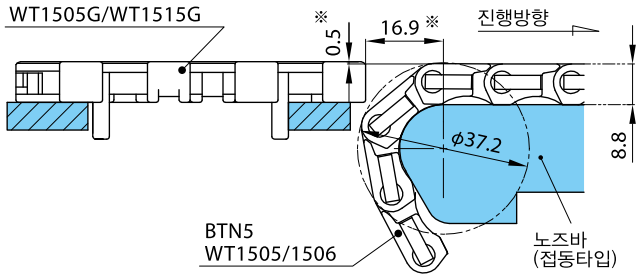

주) ※부분은 반송물의 차이에 따라 조정이 필요합니다.

배출반송 (WT1500/WT1505G/WT1515G)

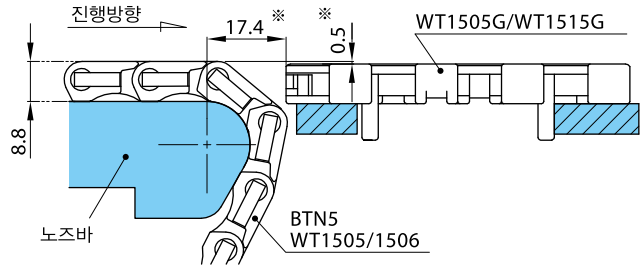

주) ※부분은 반송물의 차이에 따라 조정이 필요합니다.

3-10. 트랜스퍼 플레이트의 설치

트랜스퍼 플레이트의 바람직한 배치를 다음에서 나타냅니다.

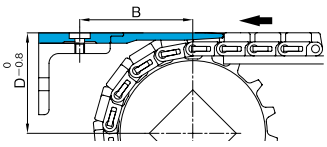

※트랜스퍼 플레이트는 레이즈드 리브 타입의 체인과 함께 이용하십시오.

체인 형번	트랜스퍼 플레이트 형번	B mm	D mm
WT1907-K	WT-TP1907-L190	100	$\frac{Dp}{2}$ +9.9
WT3827-K	WT-TP3827-L152	82	$\frac{Dp}{2}$ +12.7
WT5707-K	WT-TP5707-L220	82	$\frac{Dp}{2}$ +15.5

Dp : 피치 지름

트랜스퍼 플레이트에 부속된 캡과 설치 나사는 오른쪽 그림과 같이 설치하십시오. 또한 트랜스퍼 플레이트는 체인의 열팽창을 고려해서, 사용 온도 조건에 따라 아래의 그림과 같이 설치하십시오.

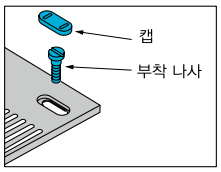

1) 실온 (20℃) 에서 온도변화가 없는 경우

2, 3 의 트랜스퍼 플레이트의 설치나사는 긴 구멍의 중앙에 설치하십시오.

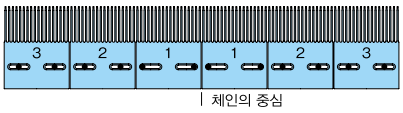

2) 저온인 경우

2, 3 의 트랜스퍼 플레이트의 설치나사는 체인의 중심에 설치하십시오.

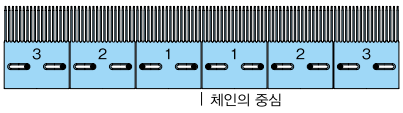

3) 고온인 경우

2, 3 의 트랜스퍼 플레이트의 설치나사는 체인의 단에 설치하십시오.

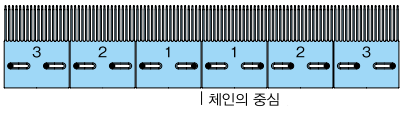

3-11. 경사 컨베이어의 테이크 업

경사 컨베이어에서는 체인의 자중에 의한 피동 스프로켓에서 체인이 뽑힐 가능성이 있습니다. 따라서, 테이크업을 설치할 것을 추천합니다.

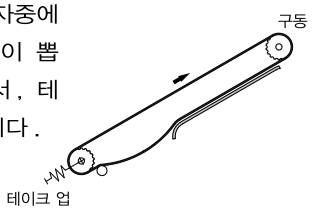

3-12. 프라임 체인의 반환측

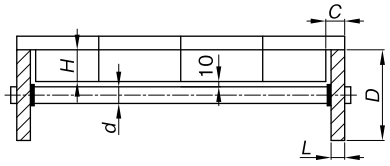

$$D = 2 \cdot (H + 10 + \frac{d}{2})$$

$$L = C - 5$$

D : 롤러 지름 (mm)
L : 롤러 폭 (mm)
d : 샤프트 지름 (mm)
H : 어태치먼트의 높이(mm)

※넓은 폭의 체인인 경우, 롤러는 765mm 간격으로 설치하십시보.

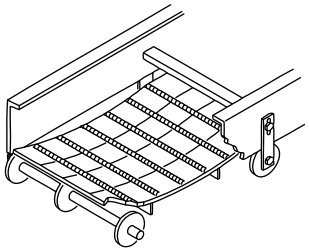

스프로켓의 취급

플라스틱 모듈러 체인에 사용하는 구 · 피동 샤프트는 특수한 예(고정폭 타입, TOD 와의 직교 등)를 제외하고, 일반적으로 각 샤프트를 권장합니다. 체인은 온도변화에 따라 팽창 · 수축하기 때문에, 스프로켓이 폭 방향에 수직이동할 수 있도록 프리하게 설치합니다. 단, 체인의 사행 방지를 위해서, 구 · 피동 샤프트와도 중앙부 1 개(또는 2 개)의 스프로켓을 세트 스크류 또는 세트 칼라, 육각홀 볼트로 고정합니다. 사각 샤프트에 스프로켓을 설치하는 경우에는, 각인이나 마크를 기준으로 해서, 방향이나 톱니의 위치를 일정하게 맞추십시오.

■ 스프로켓의 위치 맞추기

각인이나 마크를 맞춰서 샤프트에 설치해 주십시오.

분할형 스프로켓

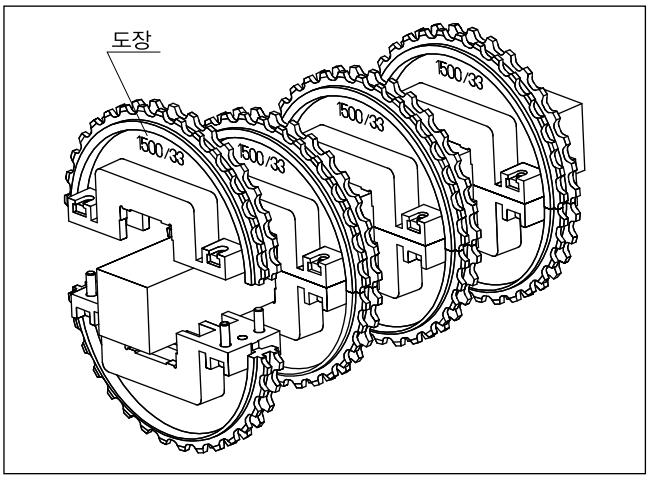

일체형 스프로켓

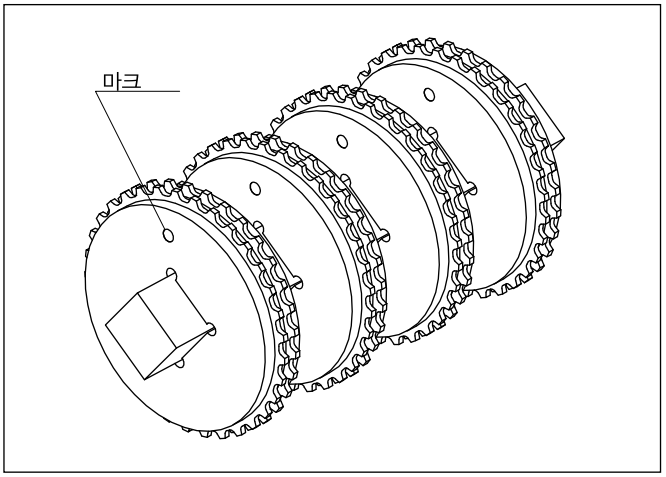

■체인의 팽창 · 수축

플라스틱 모듈러 체인은 수지 제이기 때문에, 온도변화에 따라 팽창·수축합니다. 체인의 선 팽창계수의 기준은 20℃를 기준으로 해서, 15×10^{-5} (/℃) 입니다. 호칭 폭의 팽창량 (⊿W) 은 아래 식에 따라 도출됩니다.

⊿W=체인 호칭 폭 × (사용 환경 온도 − 20) × 15×10^{-5}

(예시)

K60 (1524mm) 의 체인이 20℃에서 60℃까지 상승하는 환경에서 사용하는 경우

⊿W=1524 × (60 − 20) × 15×10^{-5} =9.1mm

■ 스프로켓의 고정

스프로켓은 체인과 컨베이어의 열 팽창 차이, 체인과 스프로켓의 설치 오차를 흡수하기 위해서, 샤프트와는 느슨하게 체결 합니다만, 체인의 사행을 방지하기 위한 중앙부 근처의 1 개의 스프로켓의 양 측에 약 0.5mm(WT 의 경우 : 1.6mm) 의 홈을 만들고, 세트 스크류나 육각홀 볼트, 세트 칼라를 설치합니다.

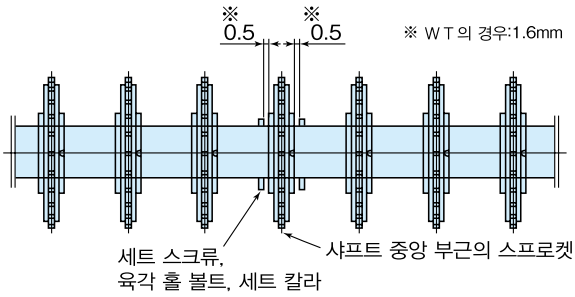

※사행 방지 터브가 부착된 체인을 사용하는 경우, 사행 방지 어태치 사이에 설치하는 스프로켓을 고정하십시오.

■ 체인의 설치

스프로켓의 피치를 소정의 설치 피치(선정 페이지를 참조)에 맞게, 체인을 감아서 두릅니다.

⚠ 스프로켓의 설치 피치가 어긋난다면, 체인이 스프로켓에 걸려 파손되는 경우가 있습니다. 확실하게 확인하십시오.

플라스틱 모듈러 체인의 취급

■BBTN5, BT6, BT8시리즈의 구조와 분해 연결

체인의 양 끝의 구조

체인 양 끝은 핀의 빠짐을 방지하기 위해서, 스냅 어태치먼트를 링크의 뒷면에 삽입하고 있습니다.(스냅 어태치먼트)

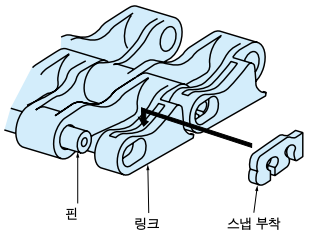

분해 · 연결요령

① 앞의 폭이 좁은 일자 드라이버를 링크 구멍과 스냅 어태치먼트의 홈 (약 1mm) 에 삽입하고, 스냅 어태치먼트를 뽑습니다.

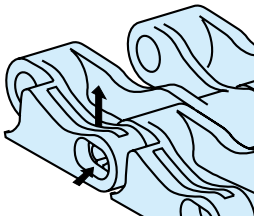

② 나사 드라이버를 회전시켜, 핀의 센터 구멍 (Ø1.0) 에 들어가게 하고, 핀을 뽑은 체인을 분해합니다.

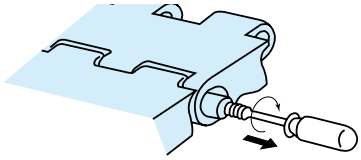

③ 체인을 연결하는 경우는, 체인의 양 끝을 당겨서, 한 단 보다 핀을 삽입합니다. 체인의 뒷면에 스냅 어태치먼트를 삽입합니다.
그 때, 링크 아랫면에 스냅 어태치먼트가 튀어나오지 않는 지를 확인하십시오.

■WT1500/1907/2700/3000시리즈의 분해 · 연결

●분해

① 앞 폭이 좁은 작은 일자 드라이버등을 체인 측면의 플러그와 체인 사이에 끼워 넣습니다.

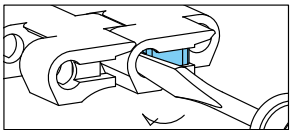

② 지렛대의 요령으로 플러그를 본체에서 뽑습니다. 그 때, 플러그가 날아가지 않도록 주의하십시오.

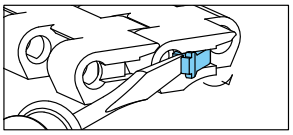

③ 나사 드라이버를 회전시켜, 핀의 센터 구멍 (Ø1) 에 넣고, 핀을 뽑아, 체인을 분해합니다.

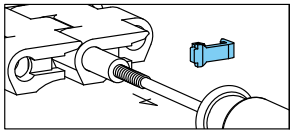

●연결

① 체인을 연결하는 경우는 체인끼리 끌어 당겨 조립하여 한쪽 끝에 핀을 삽입합니다

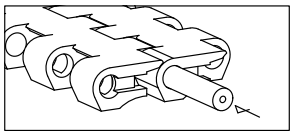

② 그 다음, 핀 삽입 부분을 막기 위해서, 플러그를 꽂습니다. 이때, 플러그의 방향에 주의하고 (돌기부분은 핀 구멍에 오게 하기 위해서), 딸깍 소리가 날 때까지, 누르면서 끼우십시오.

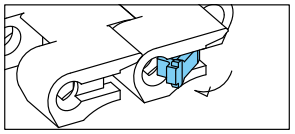

③ 플러그가 정상적으로 설치되었는지 확인하십시오.

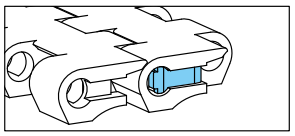

주) 연결 시에는 부속이나 전용 핀을 사용해서 연결하십시오.

■WT2515G–M330의 분해 · 연결

●분해 시

핀의 돌기 없는 면에 펀치 (Ø4.5 이하) 를 대고, 해머로 쳐서 핀을 뺍니다.

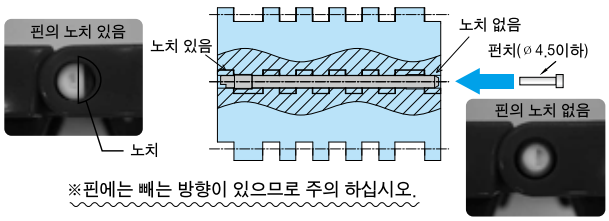

※핀에는 빼는 방향이 있으므로 주의 하십시오.

●연결시

전용 연결 핀 (특수 단차 플라스틱 핀 색 : 오렌지색) 을 사용하십시오.
핀의 돌기가 없는 면쪽에서 링크를 삽입합니다. 핀의 돌기까지 삽입한 후 핀의 돌기 측면에 펀치를 두고 해머로 두드려 연결 하십시오.
또한 핀은 링크의 좌우 어느쪽에서든 삽입해도 문제가 없습니다.

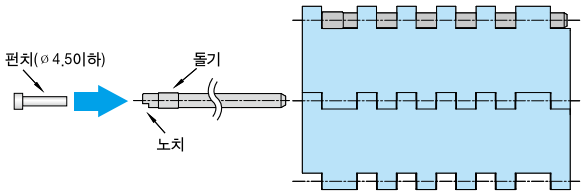

●재 연결시

이미 삽입 되어 있는 연결핀 (특수 단차 플라스틱 핀 색 : 오렌지색) 부분에서는 절접을 하지 마십시오.

■연결 핀 (특수 단차 플라스틱 핀) 에 대하여

연결시 전용의 연결핀 (특수 단차 플라스틱 핀) 을 사용 하십시오.
연결핀은 (특수 단차 플라스틱 핀) 은 본체 핀 (백색) 과 식별하기 위해 오렌지색입니다. 연결핀 (특수 단차 플라스틱 핀) 은 체인 1 개당 1 개 포함되어 있습니다.

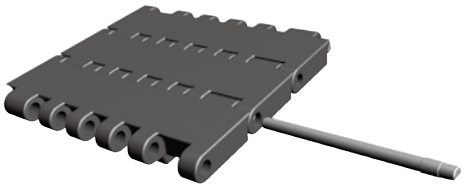

■WT2500/3827/3835시리즈 BTM8H시리즈의 분해 · 연결

●분해

① 앞의 폭이 좁은 일자 드라이브 등을 체인의 측면의 플러그 구멍에 끼우십시오.

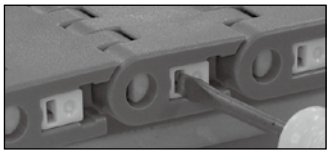

② 일자 드라이브를 화살표 방향으로 넣고, 플러그를 미끄러지게 하십시오.

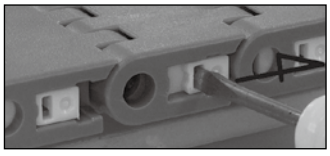

③ 나사가 부착된 드라이브를 회전시키고, 핀의 센터 구멍 (Ø1) 에 넣고, 핀을 뽑아서, 체인을 분해합니다.

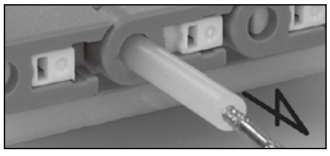

※ BTM8–M 은 다릅니다.

●연결

① 체인을 연결하는 예는, 체인끼리 끌어당겨, 조합시키고, 한 단에 핀을 삽입합니다

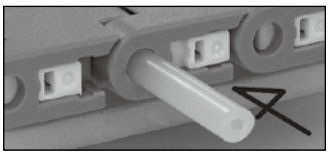

② 그 다음에 핀 삽입 부분을 막기 위해서, 플러그를 밀어 줍니다.

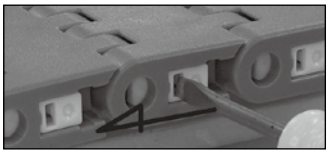

※ BTM8-M 형은 다릅니다.

주) 연결 시에는 부속이나 전용 핀을 사용해서, 연결하십시오.

■WT3816/5707시리즈의 분해 · 연결

●분해

①앞의 폭이 좁은 일자 드라이브 등을 체인 측면의 플러그와 체인 사이에 끼웁니다.

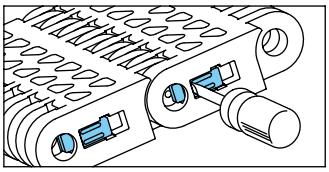

②일자 드라이브를 화살표 방향으로 넣고, 플러그를 밀어 줍니다.

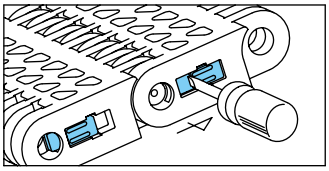

③나사 드라이버를 회전시켜, 핀의 센터 구멍 (Ø1) 에 끼우고, 핀을 뽑아 체인을 분해합니다.

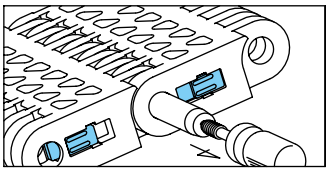

●연결

①체인을 연결하는 경우는 체인끼리 끌어 당겨 조합하여, 일단 핀을 삽입합니다

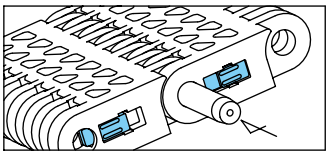

②그 다음에 핀 삽입 부분을 막기 위해서, 플러그를 밀어 줍니다.

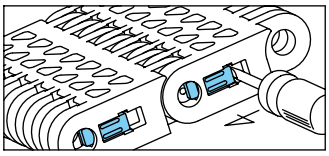

주) 연결 시에는 부속이나 전용 핀을 사용해서, 연결하십시오.

■ BTC4-M 형, BTO8-M 형의 분해 연결

①분해 시

- 링크의 D 구멍 측의 D 핀 측면에 펀치 (Ø2.5 이하) 를 대고, 가벼운 해머로 두드려서, 핀을 뽑습니다.
- 혹은 핀의 스톱퍼 측에서 앞의 폭이 좁은 일자 드라이버로 뽑을 수 있습니다.

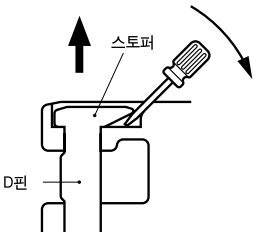

②연결 시

- 전용 연결용 D 핀 (색 : 오렌지색) 을 사용하십시오.
- D 핀의 삽입 방향을 확인하고, 링크에 핀을 삽입합니다.
- D 핀의 스토퍼 측을 손가락으로 누르거나, 가벼운 해머로 두드리십시오.

③재절계시

- 이미 삽입된 연결용 D 핀 (색 : 오렌지색) 부분에서는 절계하지 마십시오.

· 연결용 D 핀에 관해서

① 연결 시에는 전용 연결용 D 핀을 사용하십시오.

② 연결용 D 핀은 본체핀 (흰색) 과 식별하기 위해서 오렌지색으로 합니다.

③ 연결용 D 핀을 체인 1 개에 부착된 1 개를 부속하고 있습니다.

■ WT2250, BTC8S시리즈의 구조와 분해연결

체인의 양 끝단의 구조

체인 양 끝단은 핀의 빠짐을 방지하기 위해, 스냅 어태치먼트을 링크의 뒷면에 삽입하고 있습니다.(스냅 어태치먼트)

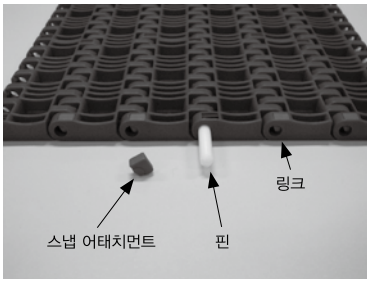

분해 · 연결요령

① 앞의 폭이 좁은 일자 드라이버를 링크 구멍과 스냅 어태치먼트의 홈 (약 1mm) 에 끼워넣고, 스냅 어태치먼트를 뽑습니다.

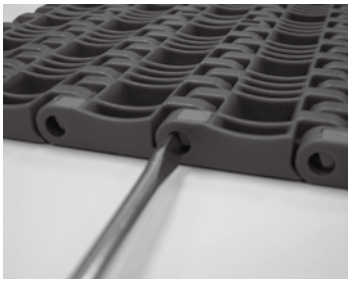

② 나사 드라이버를 회전시키고, 핀의 센터 구멍 (Ø1.0) 에 끼우고, 핀을 뽑아, 체인을 분해합니다.

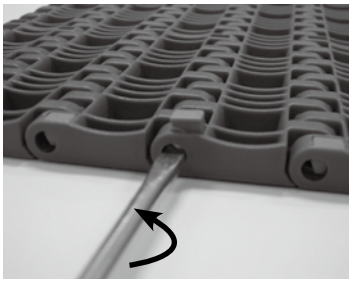

③ 체인을 연결하는 경우는, 체인의 양 끝단부를 끌어당겨, 조합하고, 한 단에 핀을 삽입합니다. 체인의 뒷면에 스냅 어태치먼트를 삽입합니다. 이 때, 링크 아랫면에 스냅 어태치먼트가 튀어나오지 않는지 확인하십시오.

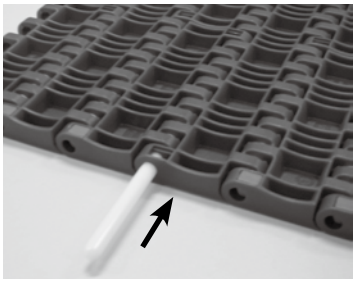



정 : 스냅 어태치먼트와 링크의 아랫면이 동일

오 : 스냅 어태치먼트 삽입 부족

톱 체인 고정 및 점검

1. 스프로켓의 설치

스프로켓의 설치의 좋고 나쁨은 컨베이어의 부드러운 운행에 큰 영향을 받고, 체인의 수명을 좌우합니다. 설치는 아래의 요령에 맞게 실시하십시오.

1) 수준기로 축의 수평도를 맞춥니다.
정밀도는 $\pm\frac{1}{300}$ 이내로 조정합니다.

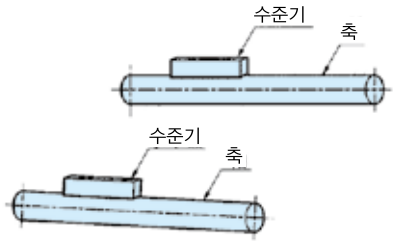

2) 축의 평행도를 맞춥니다.
정밀도는 $\frac{A-B}{L}$ 이 $\pm\frac{1}{100}$ 이내로 조정합니다.

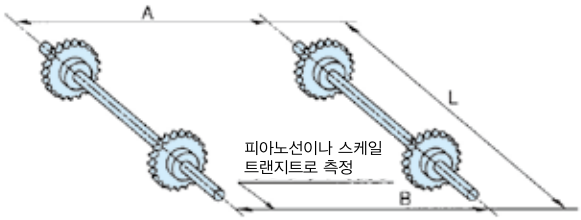

3) 한 쌍의 스프로켓의 어긋남을 수정합니다.
축 간거리 1m 까지 : ± 1mm
축 간거리 1m~10m : $\pm\frac{\text{축 간거리 (mm)}}{1000}$
축 간거리 10m 이상 : ± 10mm

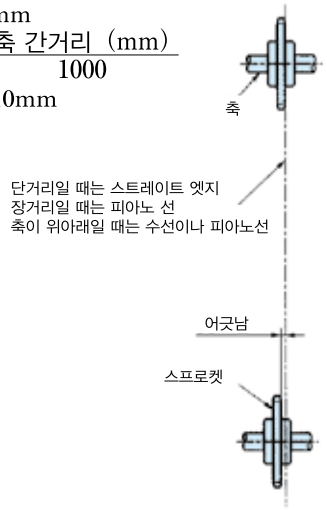

4) 1)~3) 의 조절 뒤, 스프로켓을 키, 쯔바키 파워 록 등으로 폭에 고정합니다. 병렬 사용 스프로켓은 폭 중심의 2 개의 톱니가 동일한 위치가 되도록 해서 고정합니다.

2. 점 검

초기의 길들이는 기간은, 조절을 하기 위해서 점검을 자주 하십시오. 다음의 여러 항이 대해서 점검합니다.

1) 체인의 이상한 마모
2) 체인의 느슨함
3) 체인의 표면 평탄도
4) 인접 체인과의 톱 플레이트 표면 차이
5) 톱 플레이트 간에 이물질, 톱 플레이트 간의 간격
6) 체인의 진동과 위아래 흔들림
7) 스프로켓의 이상마모, 중심의 흔들림에 의한 이상한 충격기스, 스프로켓 톱니 아랫 부분의 먼지 쌓임

스프로켓의 정상적 맞물림은 충격상태인 A 처럼 똑같이 닿습니다. B 와 같이 치우쳐 있는 것은 스프로켓 부착 불량이나, 체인의 비틀림 등이 원인이므로, 재점검 하십시오.
충격의 위치는 톱니의 바닥(골)에서 조금 올라간 부분이 정상입니다. 단, 초기 장력을 걸려, 느슨한 측에 장력이 남아있는 경우에는, 살짝 톱니의 바닥(골)에 닿지만, 이 경우에도 충격이 강한 쪽은 A 의 위치입니다. 아이들러, 타이트너의 경우는 톱니의 바닥(골)의 중앙에 닿습니다.

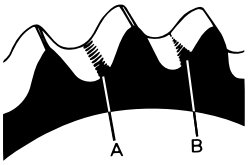

8) 가이드 레일의 과대한 마모
9) 윤활계통의 이상

■ 체인의 진동, 위아래 흔들림, 이상한 마모의 원인
1) 오버로드, 유리의 파편이나 뚜껑의 씹혀 들어감
2) 반환측에서의 체인 물결침
3) 불충분한 윤활, 또는 무윤활
4) 톱 플레이트의 상호 간섭
5) 스프로켓의 마모
6) 체인의 변칙적인 마모, 파괴나 떨어져 나감

3. 윤 활

체인의 마모에 따른 늘어짐, 스프로켓의 마모 및 톱 플레이트나 가이드 레일의 마모는 윤활에 따라 놀랄 정도로 감소합니다. 또한 윤활유의 사용에 따라, 반송 중의 소음이나 동력 손실도 적게 생깁니다. 플라스틱 제의 체인에는 자기윤활성이 있지만, 윤활을 하는 것과 마찬가지의 효과를 얻을 수 있습니다. 이때, 가장 바람직한 것은 양질의 윤활유이지만, 윤활유를 사용할 수 없는 경우에는 전용 윤활제나 비누 등을 자주 사용합니다. 따라서, 윤활제는 앞에서 말한 마모가 생기는 부분에 충분히 퍼질 수 있도록, 신경쓰십시오.

4. 청 소

일반적으로 사용 시 체인의 마모분, 그리스, 먼지, 넘친 시럽 요리 등으로 퇴적물이 되기 쉽고, 다음과 같은 바람직하지 않은 결과가 되기 때문에, 체인과 컨베이어을 청소할 필요가 있습니다.

1) 반송물의 먼지, 흠, 쓰러짐, 미끌림
2) 체인이나 모터에 작용하는 부하의 증대
3) 스프로켓의 톱니의 마모를 촉진
4) 컨베이어의 진동이나 위아래 흔들림의 발생
5) 체인의 톱 플레이트와 굴곡부의 마모를 촉진
6) 레일의 마모가 빨라짐
7) 박테리아, 잡균의 증가

※ 톱 체인을 운전한 경우, 마모분이 발생합니다.
특히 초기의 길들임 기간에는 많이 발생하는 경우가 있으며, 정기적인 청소를 해 주십시오.

5. 체인 · 스프로켓 · 레일의 교체 기준

1) 체인

항 목	점 검 방 법	판 정 기 준 (※)
체인 마모 신장	체인 전체의 반동을 제거하기 위해, 어느 정도 체인을 당긴 상태에서 톱 플레이트 10 개의 길이를 도구로 측정합니다. 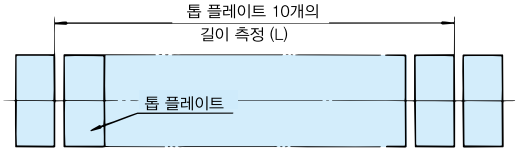 	판정 / 체인 신장률 × A / 0 ≦ × < +1.2% B / +1.2 ≦ × < +2.6% C / +2.6% ≦ × 신장률 × = (측정길이 − 기준길이) ÷ 기준길이 × 100 기준길이 = 체인 피치 × 10 예) TTP 형 10 링크 (기준길이 381mm) 를 측정한 결과 측정길이 387mm 인 경우의 신장률 및 판정 신장률 × = (387 − 381) ÷ 381 × 100 ≒ 1.6 상기 표에 따라 B 로 판정됩니다.
톱 플레이트의 마모 (플 라 스 틱 톱 체인 · 스테인리스 톱 체 인 만 해 당)	레일과 접동하는 부분의 톱 플레이트의 판 두께를 노기스로 측정합니다. 또한, 반송면에 1mm 이하의 요철이 생기지 않는지 확인하십시오.	판정 / 스틸제 (플레이트 너비 32mm) / 엔프라제 (플레이트 너비 4mm) A / 2.7 ~ 3.2mm / 3.4 ~ 4.0mm B / 2.0 ~ 2.6mm / 2.5 ~ 3.3mm C / 1.9mm 이하 / 2.4mm 이하
링크 높이의 마모 (플라스틱 블록 체인 · 플라스틱 모듈러 체인만 해당)	레일 또는 반송물과 접동하는 링크 높이를 노기스로 측정합니다.	판정 / 마모량Y / RSP35, BTC4-M / 플라스틱 모듈러 체인 / RSP40,50,60 A / 0~0.3mm / 0~0.6mm / 0~1.2mm B / 0.4~0.6mm / 0.7~0.9mm / 1.3~1.9mm C / 0.7mm이상 / 1.0mm이상 / 2.0mm이상 마모량 Y = 기준 링크 높이 (카달로그 수치) − 측정 높이
부 식	체인이 부속에 따른 굴곡 불량인 부분이 있는지 없는지, 또는 부식이 진행되고 있을 때에는 녹을 제거하고, 링크 플레이트의 판 두께를 노기스로 측정합니다.	판정 / 기준 A / 얕게 산재한 정도까지. B / 전체에 녹이 생김. C / 판 두께에 영향을 주는 정도, 깊게 진행됨.
톱 플레이트의 변형	파손된 핀, 뚜껑이 씹혀 들어감에 따라 톱 플레이트의 변형, 컬 부분의 뜸, 톱 플레이트와 리벳의 덜그덕거림, 및 톱 플레이트 윗 부분의 이상한 충격 상처 등에 대해서 점검하십시오.	반송에 지장을 준다고 판단되는 경우, 교체하십시오. 톱 플레이트 윗 면의 이상한 충격 상처에 대해서는 반환측 가이드 레일 등에 대한 원인을 조사하여, 수리하십시오.
롤러의 빠짐 및 회전 불량	롤러의 결손, 롤러의 회전을 체크하십시오.	롤러의 부재, 회전 불량의 롤러, 한쪽만 거친 롤러가 있는 경우, 체인과 롤러를 교체하십시오.

(※) A : 계속 사용 가능합니다. B : 사용 한계까지 여유가 있지만, 교체 준비에 대한 검토가 필요합니다.
C : 사용 한계로 교체가 필요합니다.

주) TPUN 의 링크 높이의 마모기준에 대해서는 문의하십시오.

2) 스프로켓

스프로켓이 아래의 그림 (왼쪽) 과 같이 마모되고 있다면, 톱니의 앞부분 A 에 체인이 걸려 빠지기 어려워서, 체인이 진동을 일으킵니다. 마모의 허용량은 컨베이어의 형식, 컨베이어의 사이즈에 따라서, 다소 다를수 있지만, 1.5~2mm 정도 마모가 되서, 교체한다면, 체인을 손상하지 않고, 완료됩니다. 또한, 스프로켓이 아래의 그림 (오른쪽) 과 같이 톱니의 폭 방향에 마모되는 경우는 축의 중심이 부정확하기 때문에 수정하십시오.

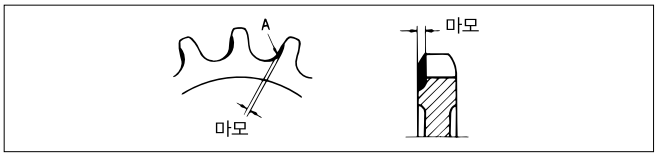

3) 레일

레일이 원래 두께의 절반으로 마모된 경우, 교체하십시오.

6. 체인 · 스프로켓 · 레일의 이상 원인과 대책

고장 구분	예상 원인	대책
이상소음 삐걱거림 달그락 거리는 소리	체인이 안전커버나 프레임 등을 치고 있음.	소음이 있는 곳을 찾아내서, 접촉하지 않도록 수정한다.
	체인이 레일의 가이드 클리어런스의 좁은 부분에서 움직이고 있다.	좁은 부분을 찾아내서, 레일의 온도 팽창이나 변형의 관련성을 체크하고, 수정한다.
	레일의 표면 다듬질이 고르지 못하거나, 수치나 재질이 부적절하다.	표면 다듬질, 수치 정밀, 적절한 재질의 레일로 교환한다.
	체인의 주행방향이 반대	체인의 설치를 다시 한다.
	윤활이 충분치 않거나, 사용조건이 지나치다.	윤활액이나 윤활방법 등을 수정한다.
진동	리턴 롤러의 위치 · 간격이나 카트나리 커브의 위치 · 크기가 부적절하다.	본 기술재료를 참고로 해서, 스무스한 리턴 주행이 가능하도록, 부적절한 부분을 수정한다.
	아이들러 롤러나 리턴 롤러가 스무스하게 회전하지 않는다.	스무스하게 돌기 쉽도록, 축 베어링 방식을 하거나, 직경을 크게 하는 등의 대책을 세운다.
	레일의 가이드 클리어런스가 좁은 위치에 있다.	좁은 부분을 찾아내고, 레일의 온도 팽창이나 변형의 관련성을 체크하고, 수정한다.
	레일 위에 붙어있는 이물질이 미끄러움을 방해하고 있다.	이물질을 제거하는 등 레일을 청소한다.
	레일 단의 샤프 엣지나 장애물에 걸려 있다.	샤프 엣지를 매끄럽게 하거나, 장애물을 제거한다.
	윤활이 충분치 않거나, 사용조건이 지나치다.	윤활액이나 윤활방법 등을 수정한다.
체인 반송면의 비정상적인 마모	리턴 롤러가 회전하지 않는다.	리턴 롤러의 지름을 크게 하거나, 사양을 변경한다.
	리턴의 입구 R이 작거나, 리턴 롤러의 직경이 너무 작다.	본 기술자료를 참조해서 수정한다.
	리턴 측 레일의 표면 마무리가 거칠거나, 배치나 재질이 부적절하다.	표면 손질, 적절한 재질의 레일은 체인 폭에 균일하게 접촉하도록 배치한다.
	마찰을 촉진하는 거침이 리턴 롤러나 레일에 부착.	컨베이어를 청소한다. 발생원인을 밝혀내고, 대책을 취한다.
	가이드 레일이나 장애물이 손상되어 있다.	장애물을 찾아내서, 수정한다.
체인 뒷면의 비정상적인 마모나 흠	반송측 레일 위에 이물질이 붙거나, 막혀 있는 체인을 손상하고 있다.	이물질을 제거하고, 청소한다.
	반송측 레일이 표면 다듬질이 거칠다.	표면 손질을 수정하거나, 적절한 레일로 교체한다.
	아이들러 휠과의 접촉자국	필요하면, 스프로켓으로 교체한다.
체인 측면의 비정상적인 마모	레일 혹은 스프로켓의 위치가 부적절	위치를 수정한다.
	커브 레일의 표면 다듬질이 거칠거나, 재질이 부적절하다.	표면 손질, 재질이 적절한 레일로 교체한다.
	윤활이 충분치 않거나, 커브 사용조건이 지나치다.	윤활방법 등을 수정한다.
체인의 톱니가 빠지거나, 톱니 결합 불량	체인이 과도하게 작동하고 있다.	체인, 스프로켓을 교체한다.
	스프로켓의 톱니의 밑부분에 이물질이 끼어 있다.	이물질을 제거하고, 청소한다.
	스프로켓의 위치가 벗어나고 있다.	설치를 다시 한다.
	부적절한 스프로켓(파손, 변형, 팽윤, 부식)	원인을 규명하고, 사양을 재확인한다. 필요에 맞게 교체한다.
체인의 파단이나 파손	이물질이나 장애물이 걸려있다.	이물질이나 장애물을 제거한다.
	상품이나 고온에 의한 열화에서 비롯된 취성 파단	원인을 밝혀내고, 사용조건이나 체인의 재질을 변화한다.
	체인이 스프로켓을 타고 넘었다.	체인의 마모 신장이 원인이므로, 체인을 교체한다.
	사용조건이 엄격하고 충격적이고, 과대한 장력이 걸렸다.	원인을 밝혀내고, 대책을 세운다.
체인의 변색	먼지가 붙음	세척한다.
	상품, 고온, 자외선 등에 의한 열화	사용 조건을 확인하고, 적절한 재질의 체인으로 교체한다.
레일 주변이나 구동 스프로켓 아래에 마모분이 쌓인다.	커브 레일 등의 표면에 다듬질이 거칠다.	커브 레일의 사양을 교체한다.
	레일 단의 샤프 엣지나 장애물이 체인을 깎음	엣지를 부드럽게 한다.
	불충분한 윤활	적당한 정도의 윤활을 실시한다.
	거친 부분이 존재함.	발생 원인을 밝혀내고, 대책을 세운다.
컨베이어 이동 부분 등에서 제품이 전도한다.	가이드 레일의 위치나 형태, 체인의 레벨, 속도비, 매끄러움 부족	가이드 각도를 완만하게 한다. 가이드의 위치의 변화. 속도, 윤활의 수정. 레벨의 확인. 필요에 따라 변화한다.
체인의 굴곡이 뻣뻣하다.	핀이나 링크가 과부하 등으로 휘거나, 가솔린이 생김	경직된 곳을 제거하거나, 새로운 체인으로 교체한다.

플라스틱 톱 체인

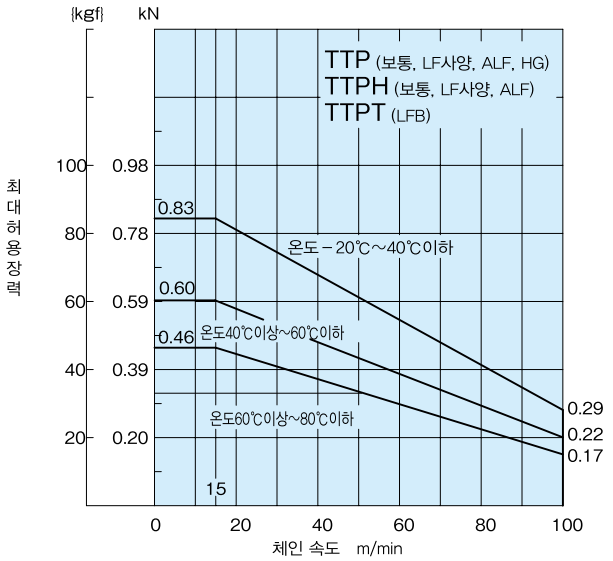

윤활이 없을 때 : 50m/min이하
DIA・DIY는 위 표의 80%의 최대허용장력
TTPT는 습윤 조건에서는 max65℃까지

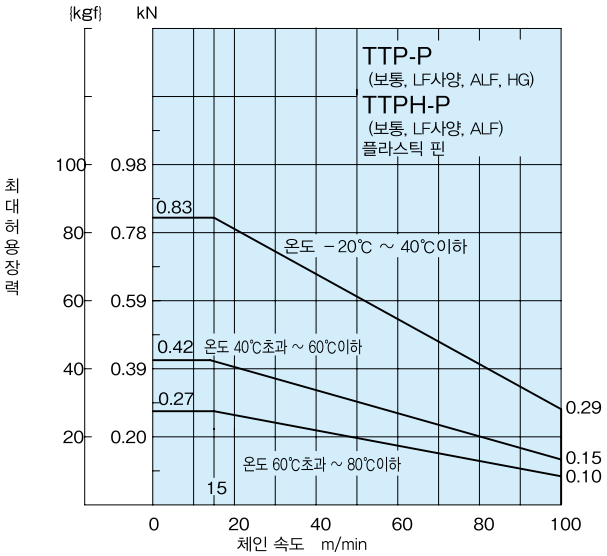

윤활이 없을 때 : 50m/min이하
습윤 조건에서는 max60℃까지
DIY는 위 표의 80%의 최대허용장력

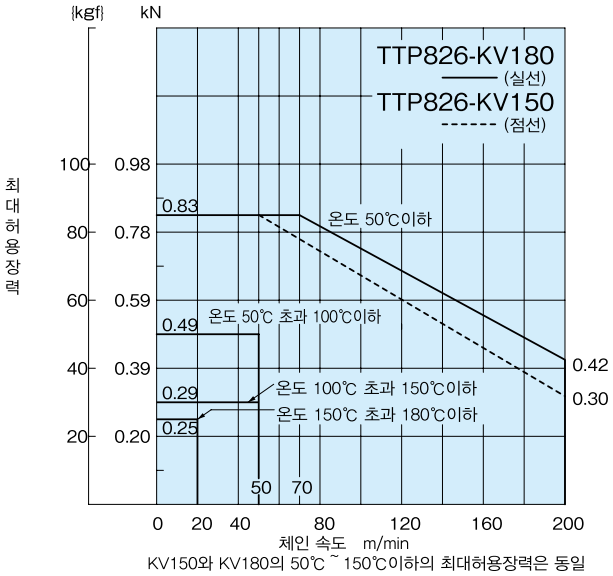

KV150와 KV180의 50℃ ~ 150℃이하의 최대허용장력은 동일

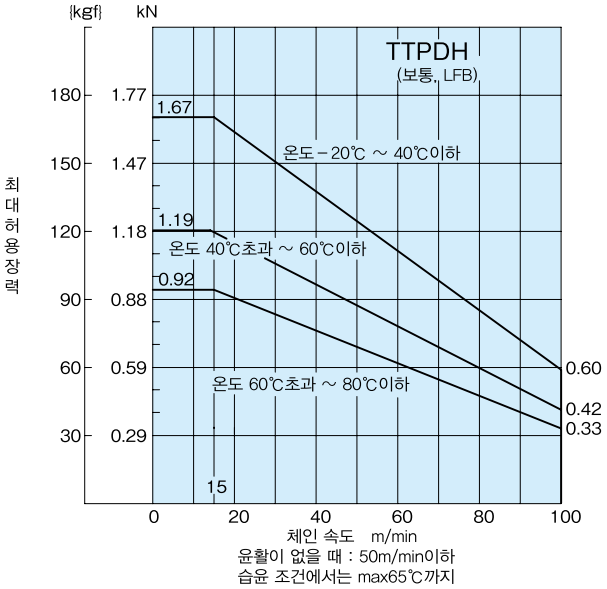

윤활이 없을 때 : 50m/min이하
습윤 조건에서는 max65℃까지

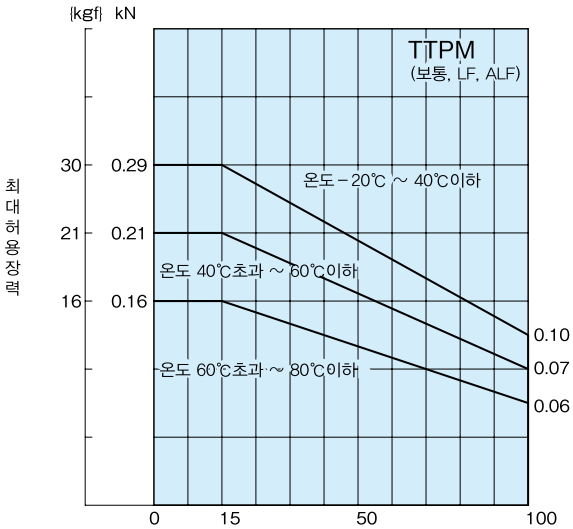

윤활이 없을 때 : 50m/min이하
습윤 조건에서는 max65℃까지

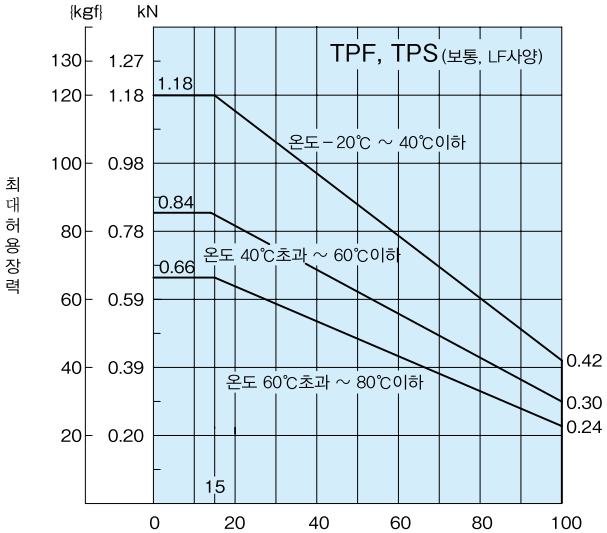

윤활이 없을 때 : 50m/min이하
DIA・DIY는 위 표의 80%의 최대허용장력

※기재되지 않은 고기능 시리즈의 성능 그래프는 본사로 문의하십시오.

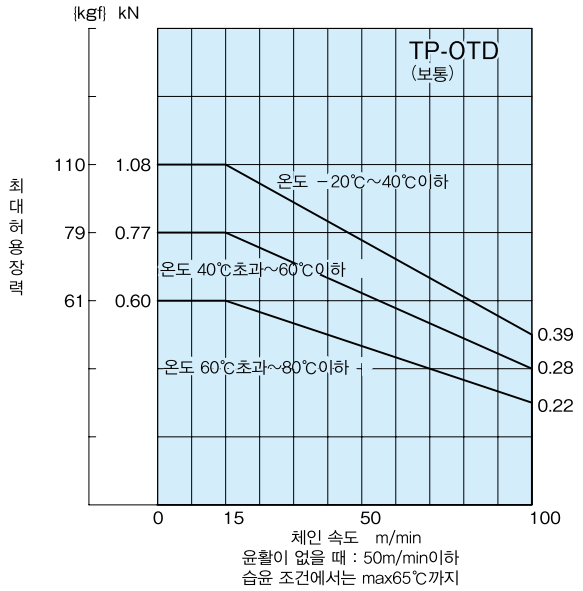

윤활이 없을 때 : 50m/min이하
습윤 조건에서는 max65℃까지

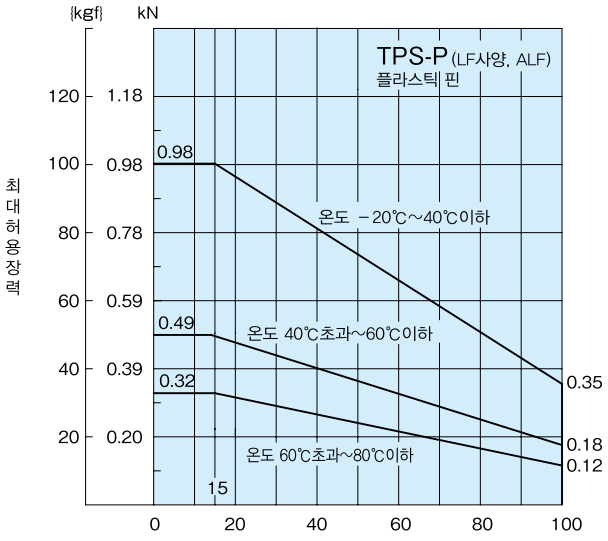

윤활이 없을 때 : 50m/min이하
습윤 조건에서는 max60℃까지
DIY는 위 표의 최대허용장력의 80%

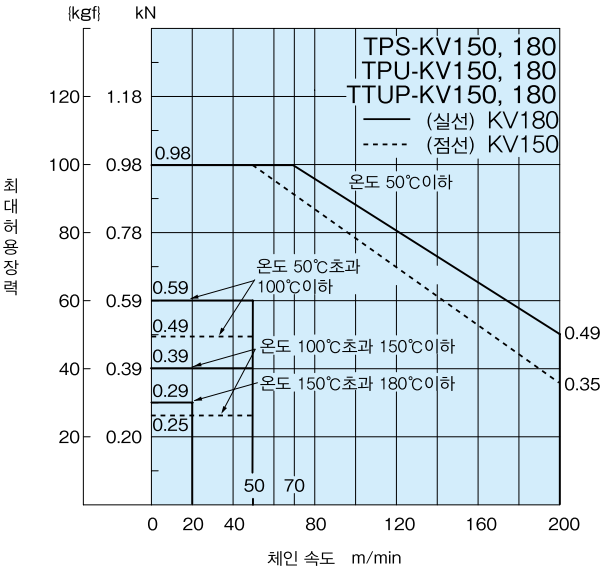

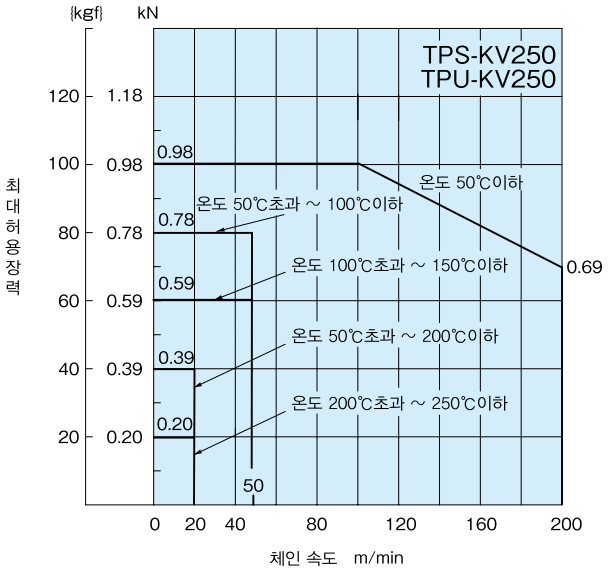

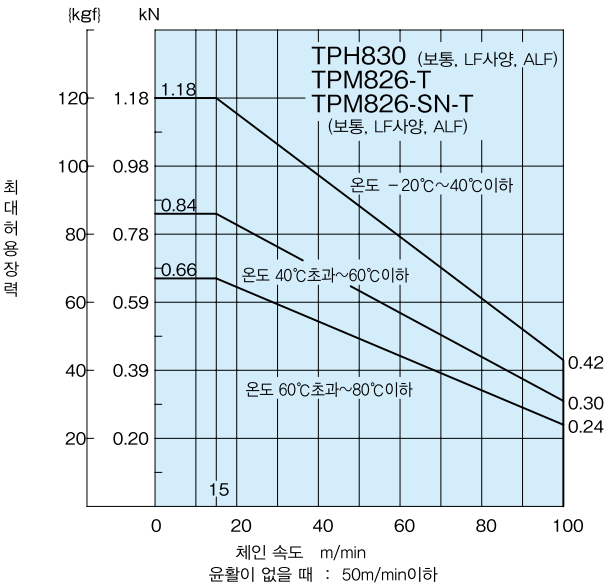

윤활이 없을 때 : 50m/min이하
DIA·DIY은 위 표의 최대허용장력의 80%

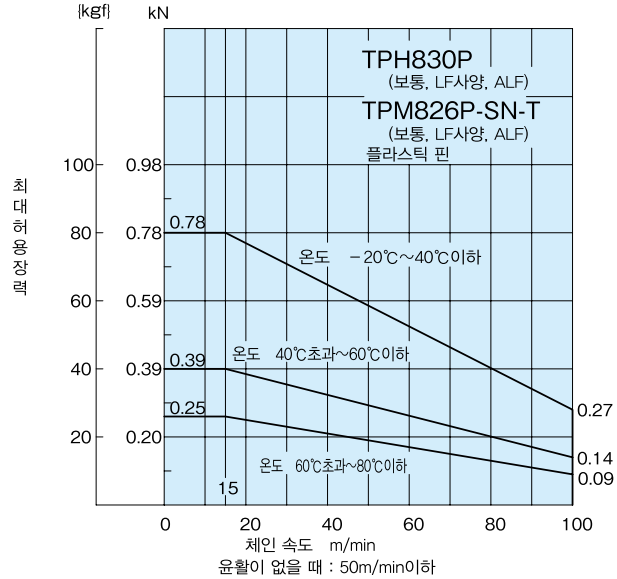

윤활이 없을 때 : 50m/min이하
습윤 조건에서는 max60℃까지
DIY는 위 표의 최대허용장력의 80%

※ 기재되지 않은 고기능 시리즈의 성능 그래프는 본사로 문의하십시오.

성능 그래프

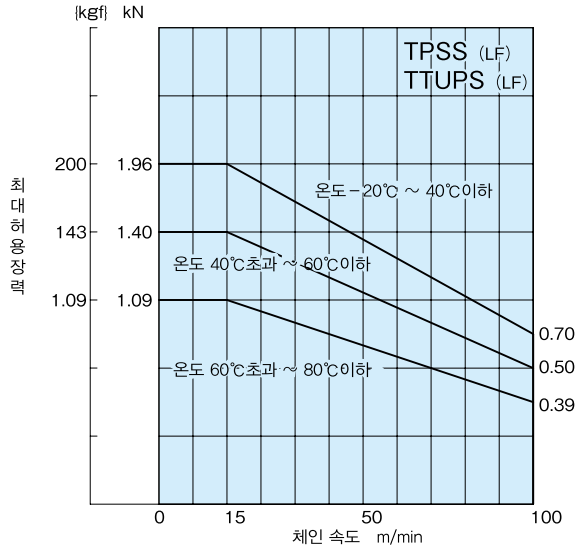

윤활이 없을 때 : 50m/min이하
습윤 조건에서는 max65℃까지

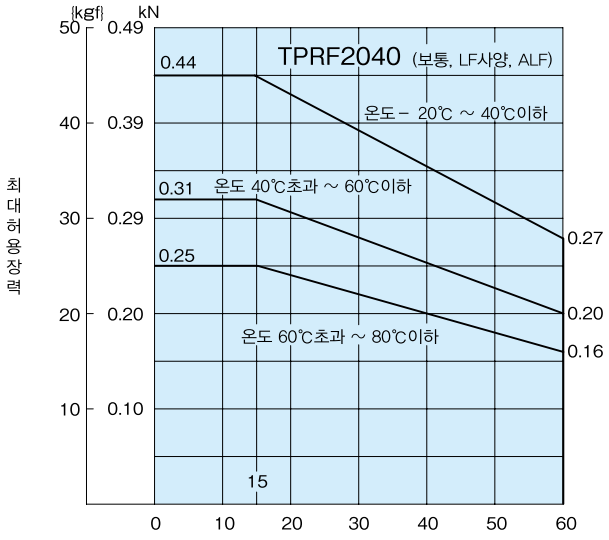

DIA·DIY는 위 표의 최대허용장력의 80%

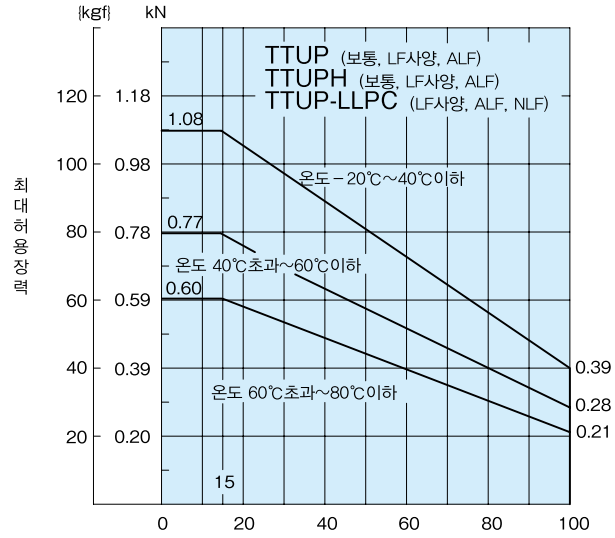

윤활이 없을 때 : 50m/min이하
DIA·DIY는 위 표의 최대허용장력의 75%

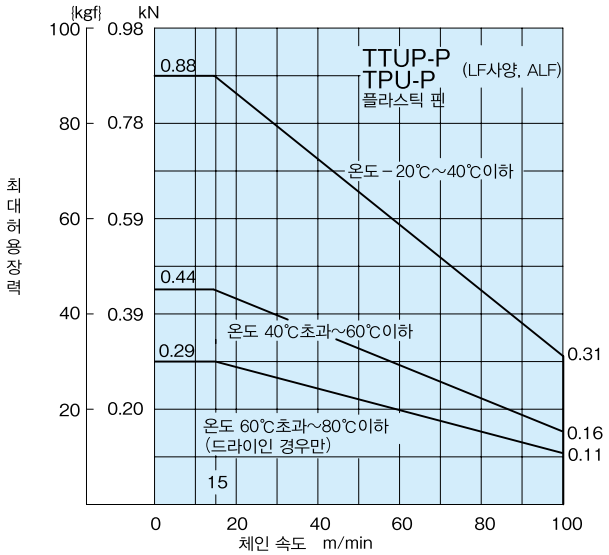

윤활이 없을 때 : 50m/min이하
습윤 조건은 max60℃까지
DIY는 위 표의 최대허용장력의 80%

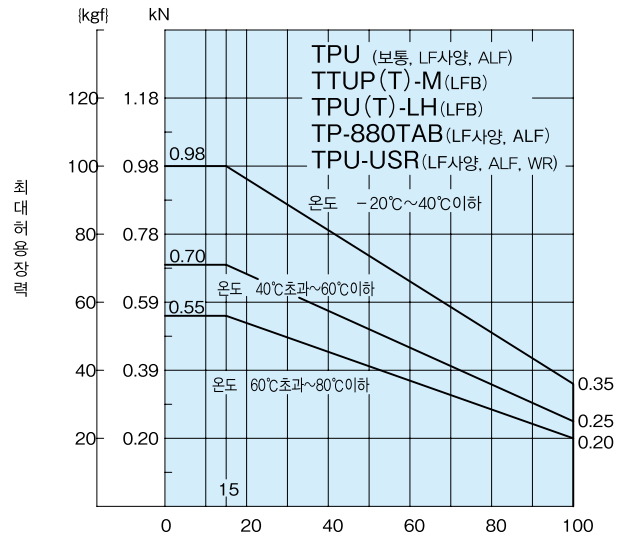

윤활이 없을 때 : 50m/min이하
DIA·DIY는 위 표의 최대허용장력의 80%
TTUP(T)-M, TPU(T)-M은 습윤 조건에서는 max65℃까지

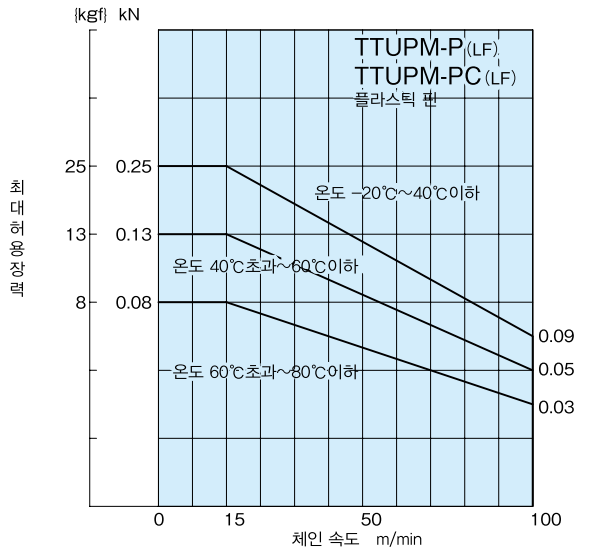

윤활이 없을 때 : 50m/min이하
습윤 조건에서는 max60℃까지

※ 기재되지 않은 고기능 시리즈의 성능 그래프는 당사로 문의하십시오 .

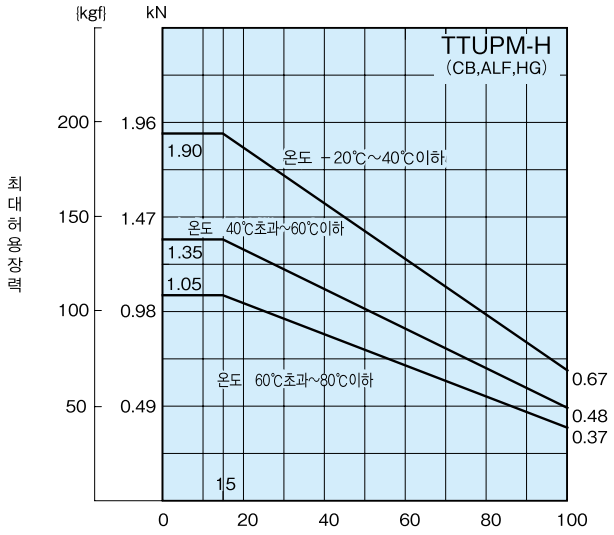

체인 속도 m/min
윤활이 있을 때 : 100m/min이하
윤활이 있을 때 : 50m/min이하

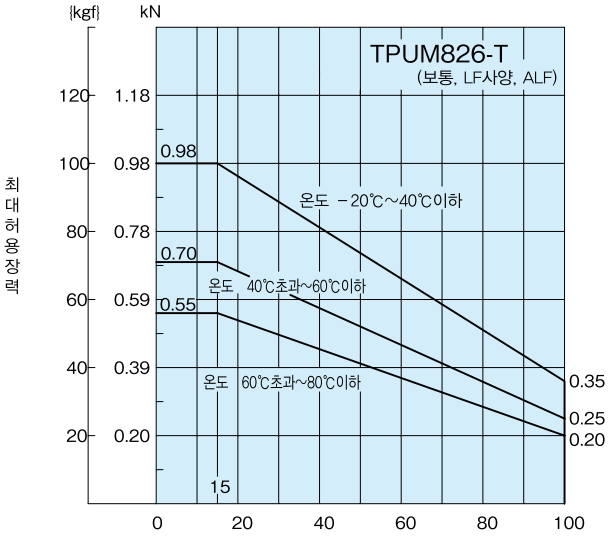

체인 속도 m/min
윤활이 없을 때 : 50m/min이하
DIA·DIY는 위 표의 최대허용장력의 80%

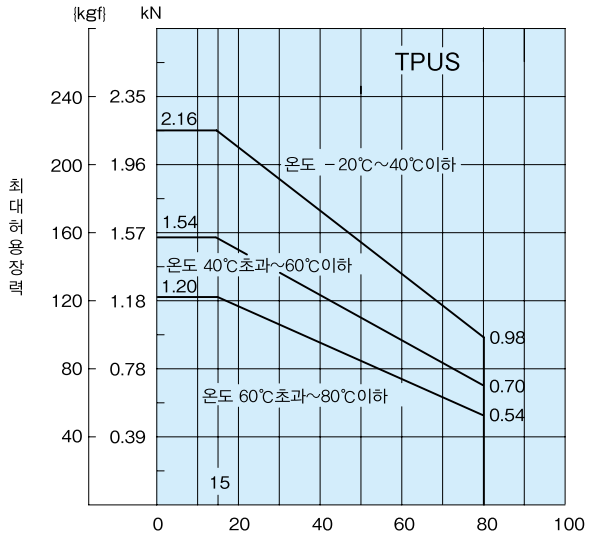

체인 속도 m/min
윤활이 없을 때 : 50m/min이하
습윤 조건에서는 max65℃까지

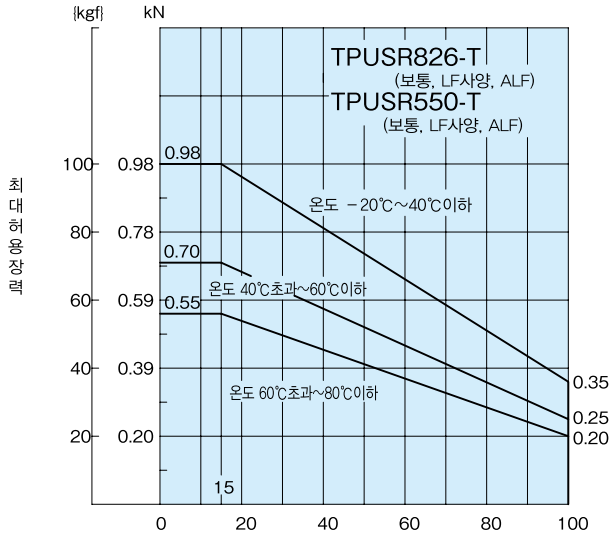

체인 속도 m/min
윤활이 없을 때 : 50m/min이하
DIA·DIY는 위 표의 최대허용장력의 65%

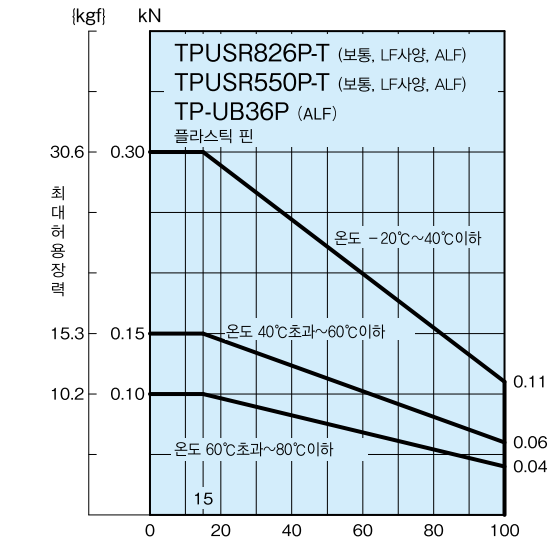

체인 속도 m/min
윤활이 없을 때: 50m/min이하
습윤 조건에서는 max60℃까지

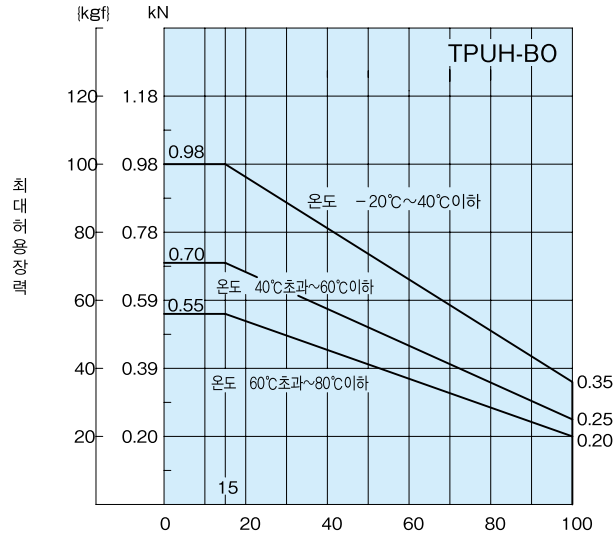

체인 속도 m/min
윤활이 없을 때 : 50m/min이하
습윤 조건에서는 max65℃까지

※ 기재되지 않은 고기능 시리즈의 성능 그래프는 당사로 문의하십시오.

성능 그래프

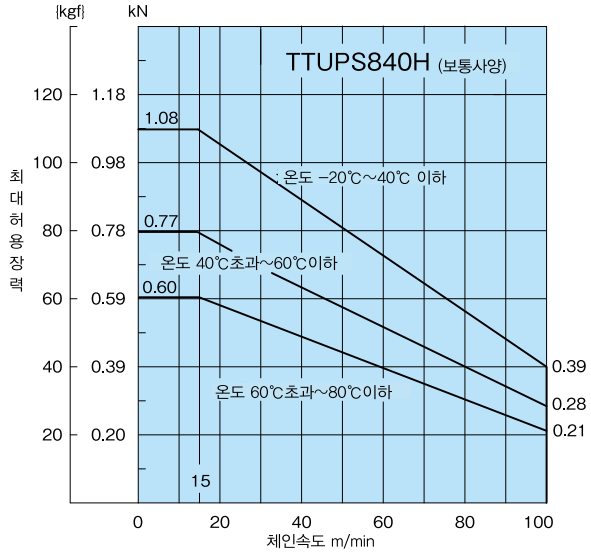

윤활이 없을 때 : 50m/min이하

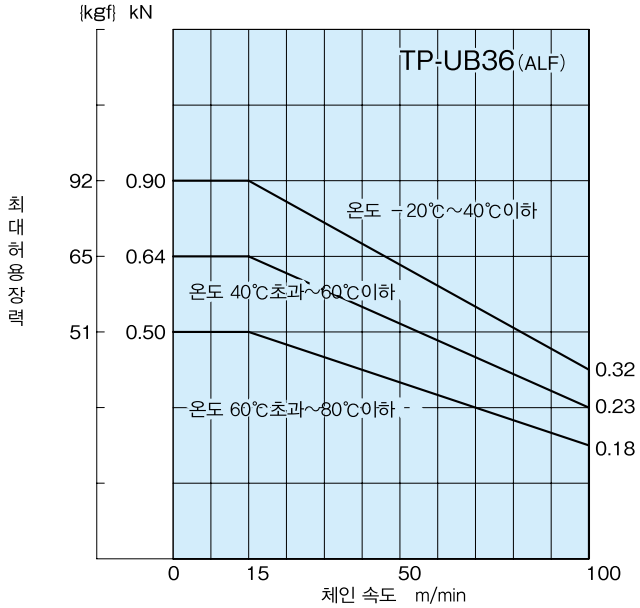

윤활이 없을 때 : 50m/min이하
습윤 조건에서는 max65℃까지

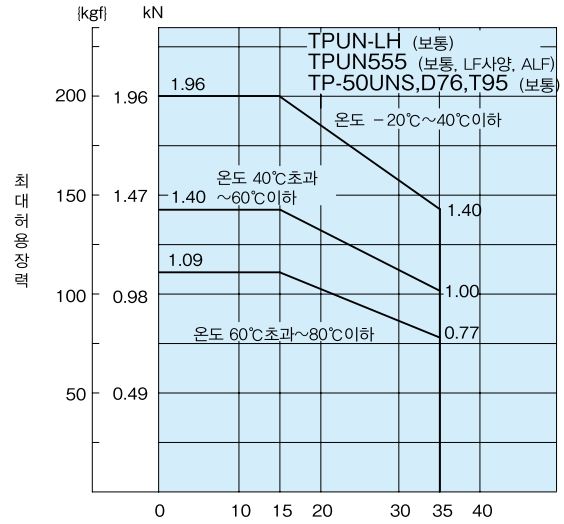

TPUN-LH는 습윤 조건에서는 max65℃까지

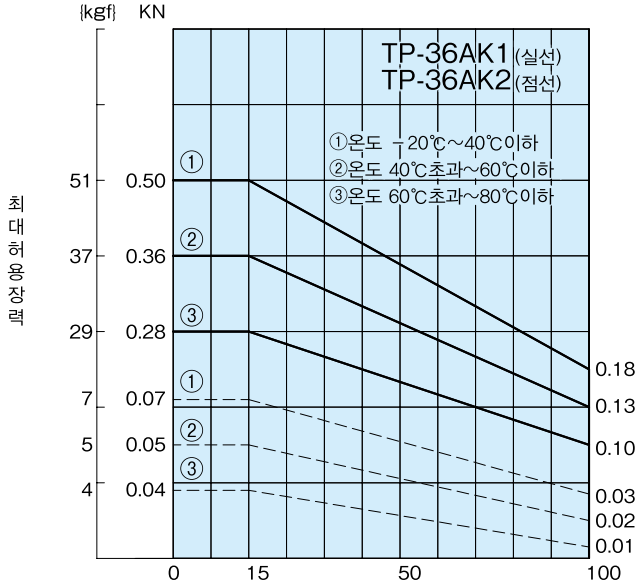

윤활이 없을 때 : 50m/min이하

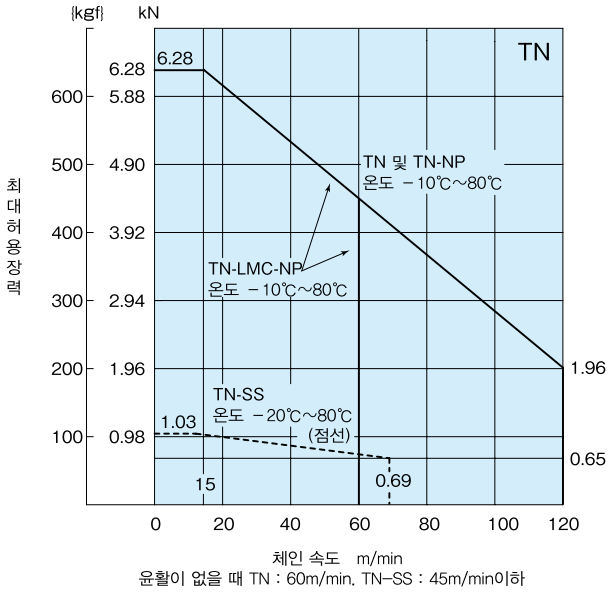

윤활이 없을 때 TN : 60m/min, TN-SS : 45m/min이하

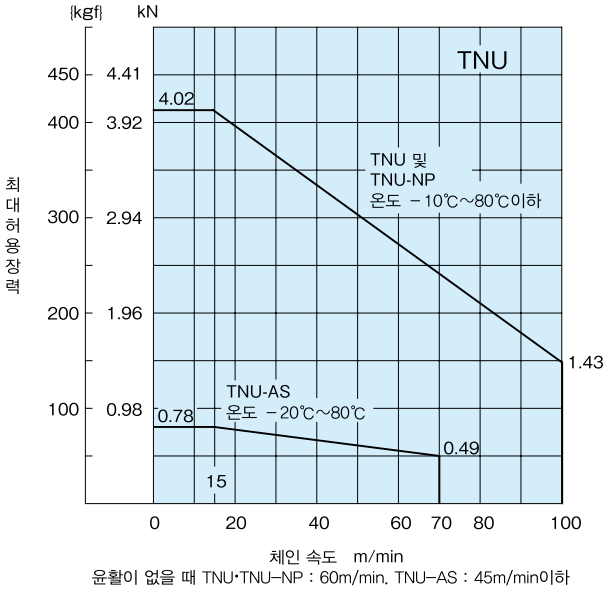

윤활이 없을 때 TNU·TNU-NP : 60m/min, TNU-AS : 45m/min이하

※ 기재되지 않은 고기능 시리즈의 성능 그래프는 당사로 문의하십시오.

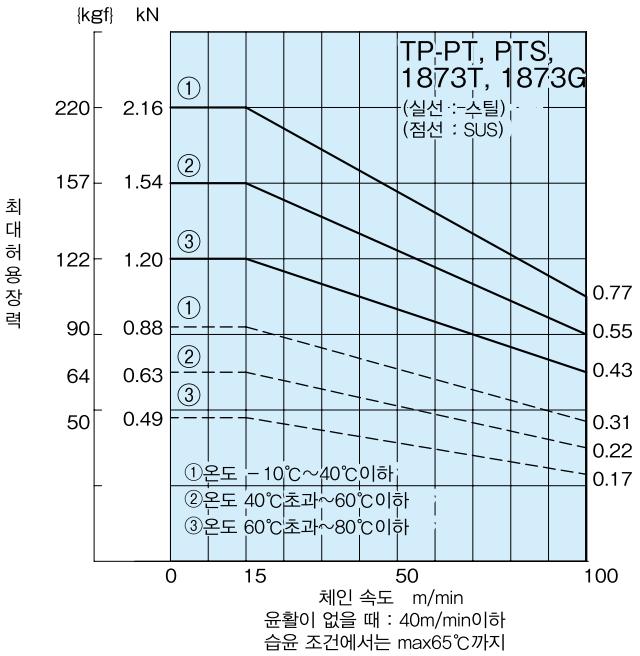

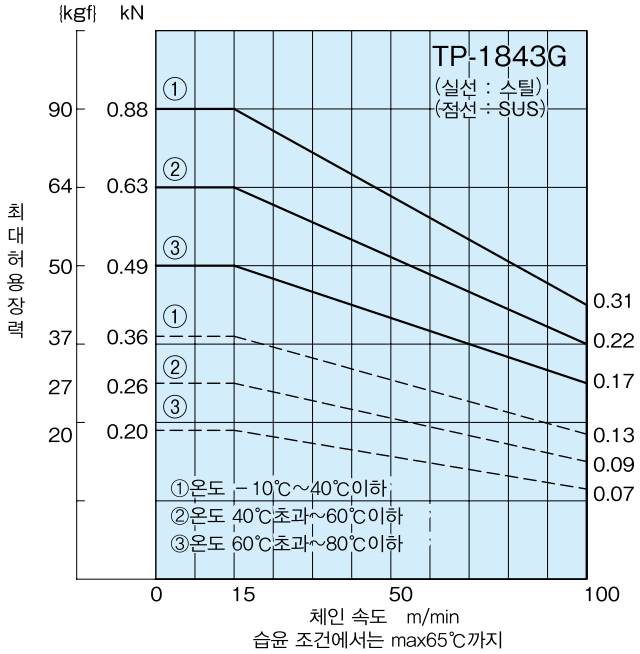

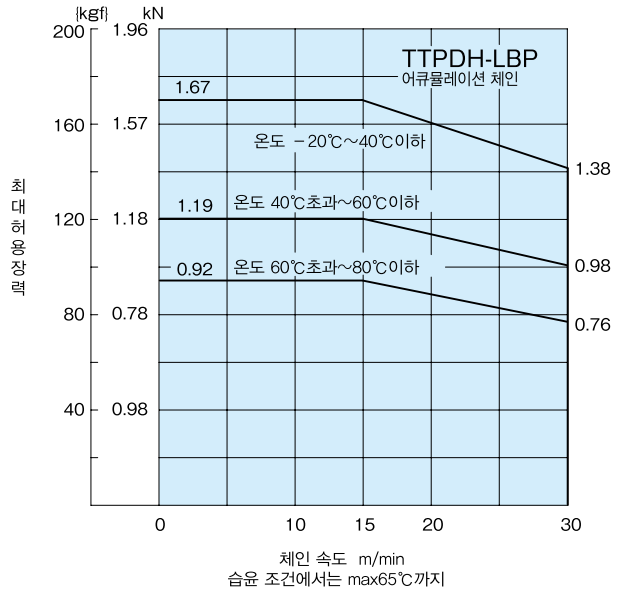

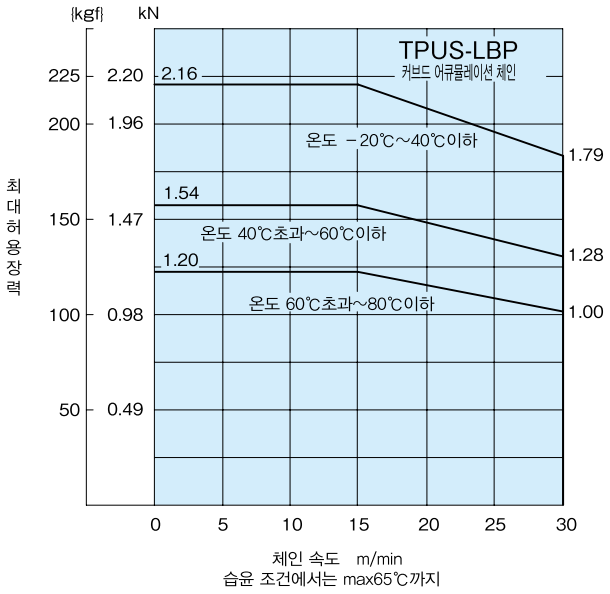

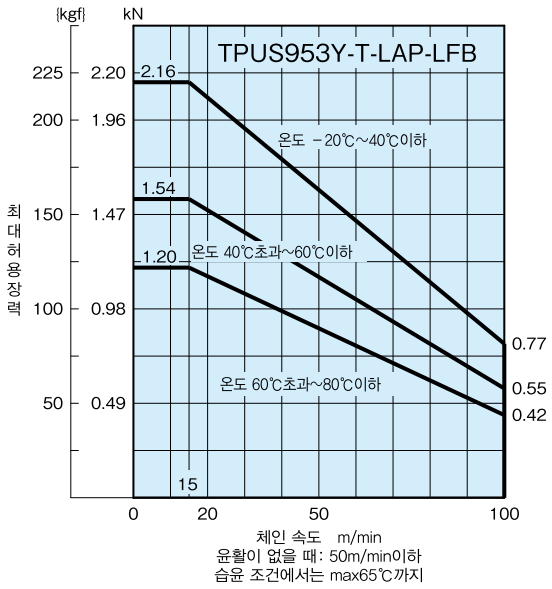

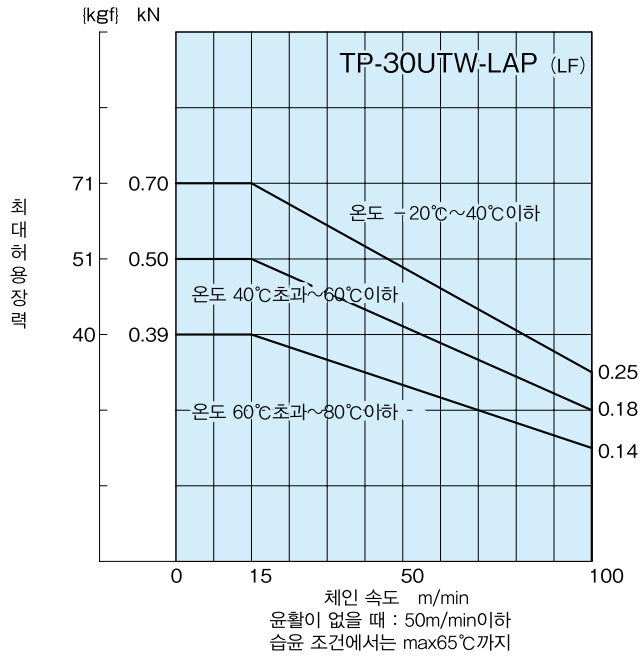

※ 기재되지 않은 고기능 시리즈의 성능 그래프는 당사로 문의하십시오.

성능 그래프

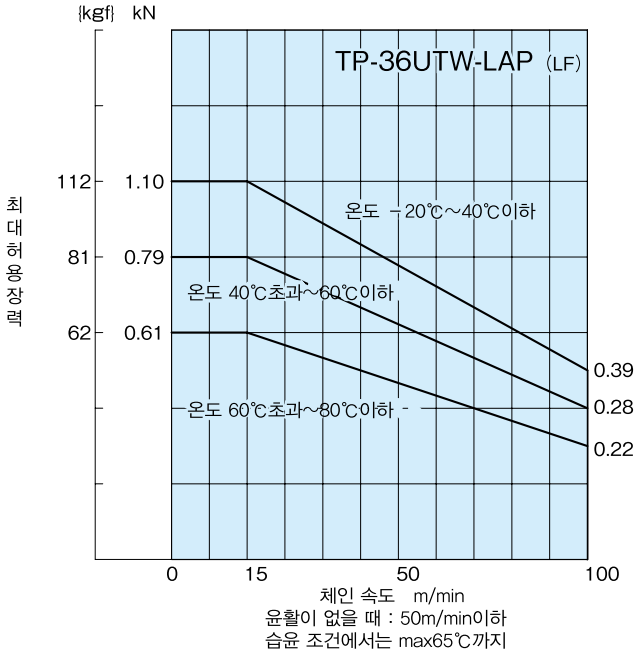

※ 기재되지 않은 고기능 시리즈의 성능 그래프는 당사로 문의하십시오 .

플라스틱 블록 체인

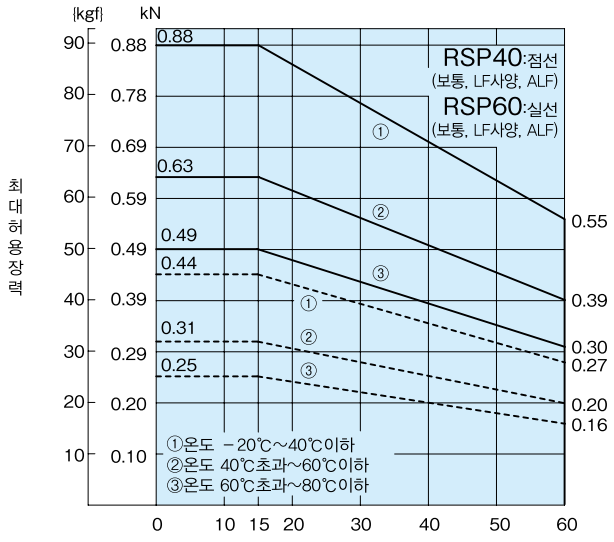

DIA·DIY는 위 표의 취대허용장력의 80%
TPRF2060는 RSP60와 동일, RSP40-SL300는 RSP40와 동일

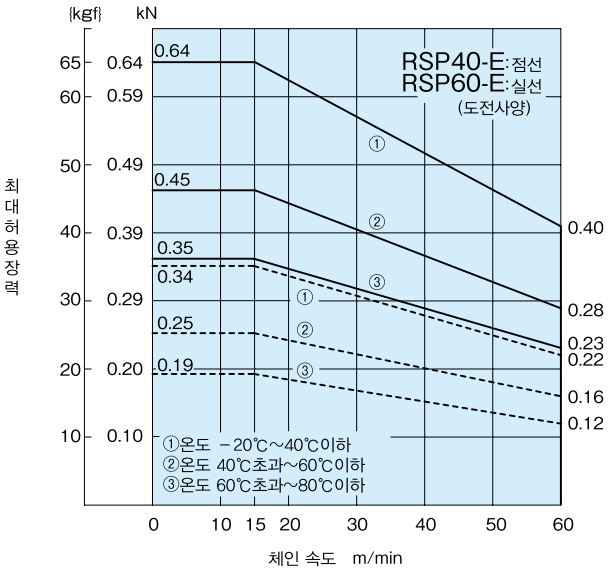

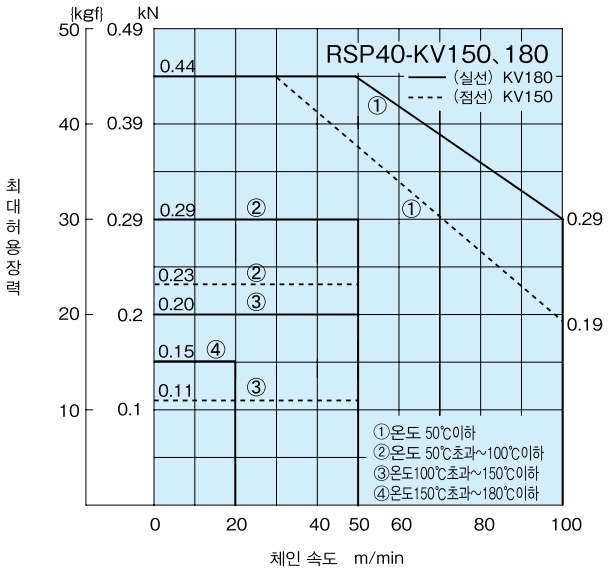

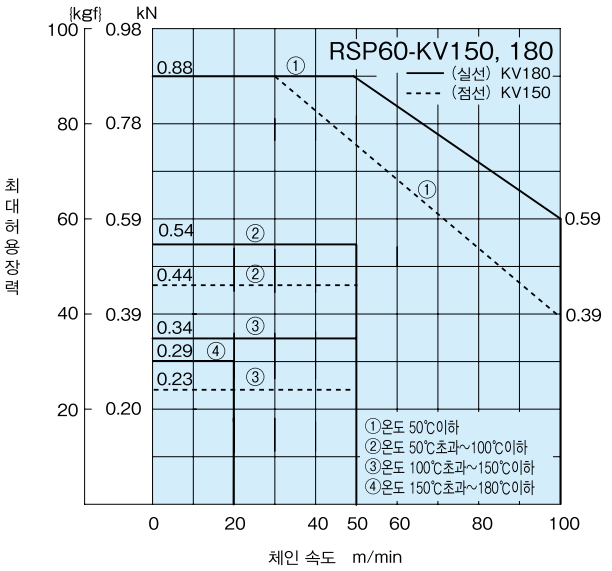

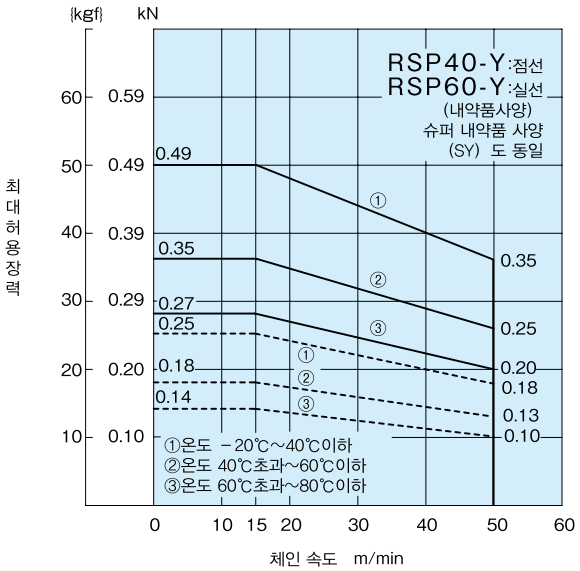

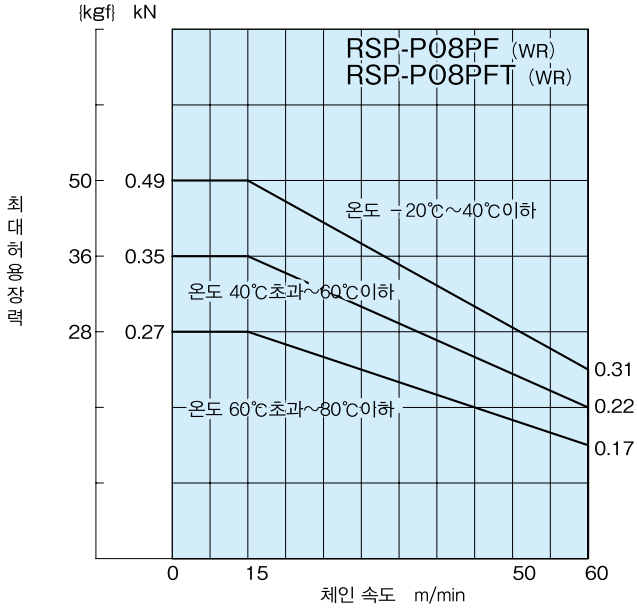

습윤 조건에서는 max65℃까지

※기재되지 않은 고기능 시리즈의 성능 그래프는 당사로 문의하십시오.

성능 그래프

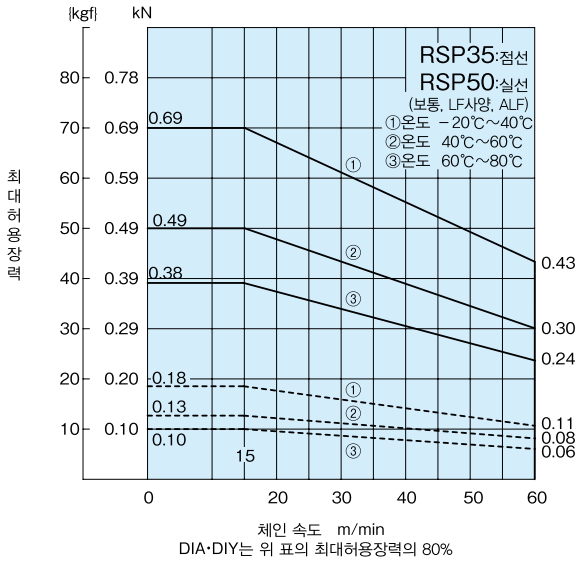

DIA·DIY는 위 표의 최대허용장력의 80%

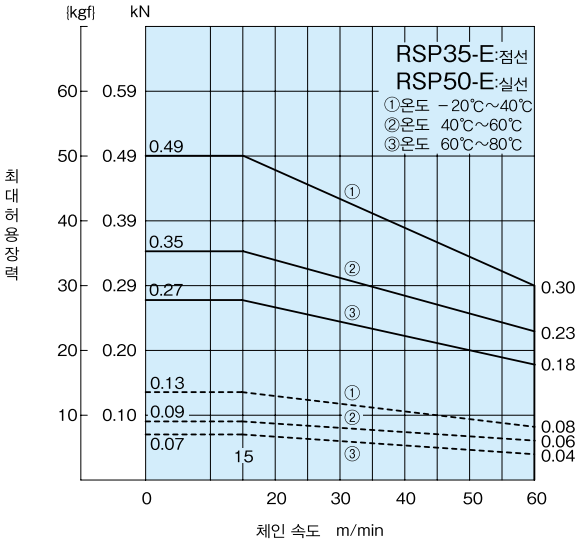

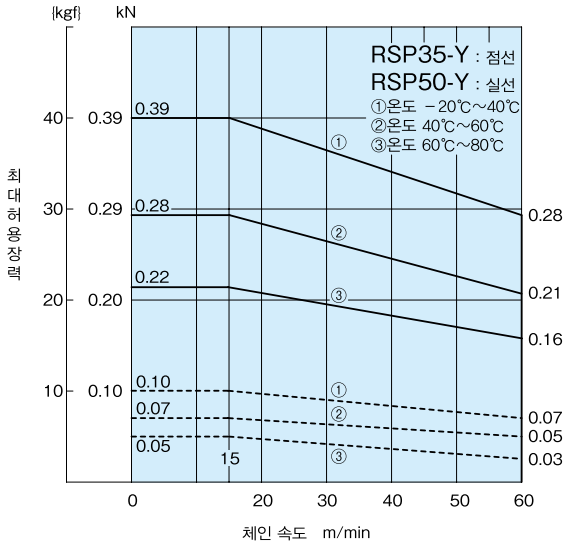

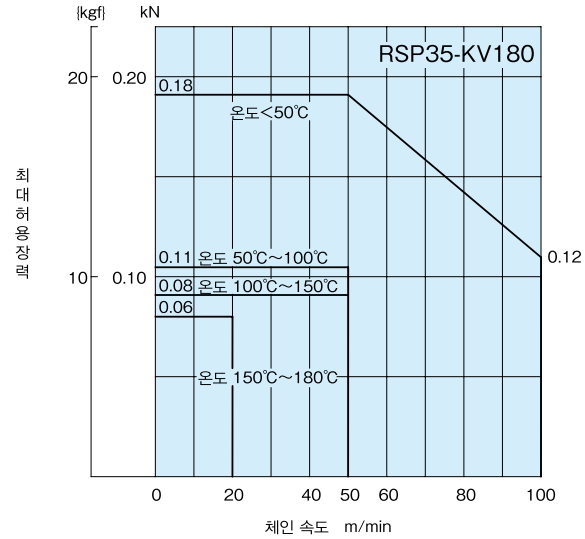

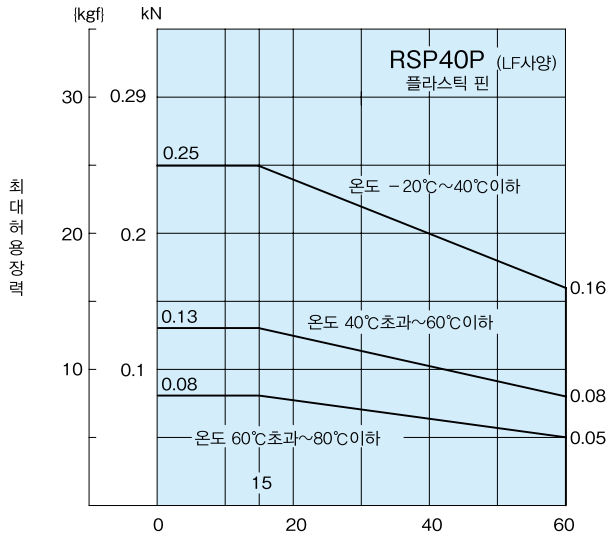

습윤 조건에서는 max60℃까지
DIY는 위 표의 최대허용장력 80%

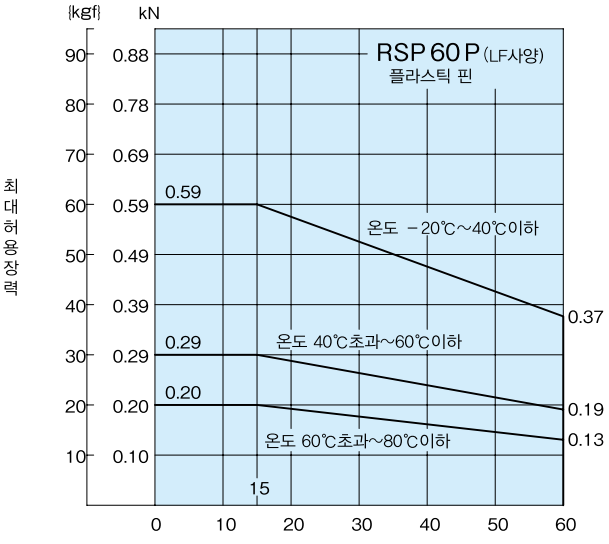

습윤 조건에서는 max60℃까지
DIY는 위 표의 최대허용장력 75%

※ 기재되지 않은 고성능 시리즈의 성능 그래프는 당사로 문의하십시오 .

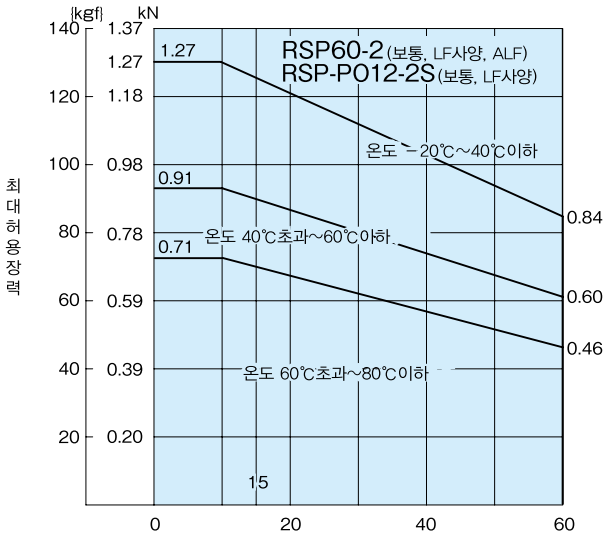

DIA・DIY는 위 표의 최대허용장력의 80%

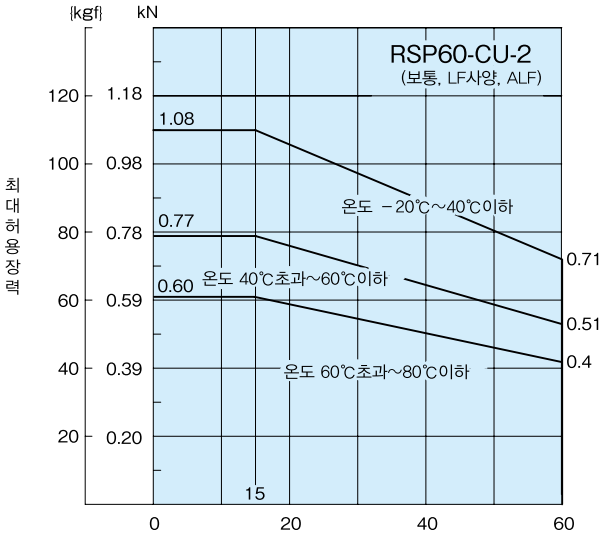

DIA·DIY는 위 표의 최대허용장력 75%

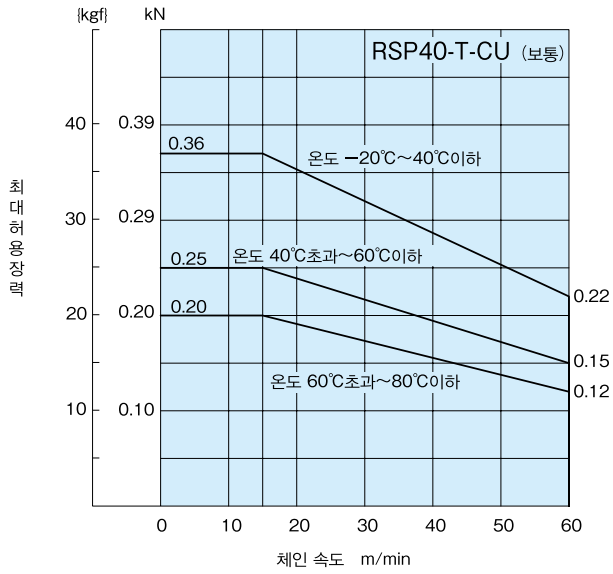

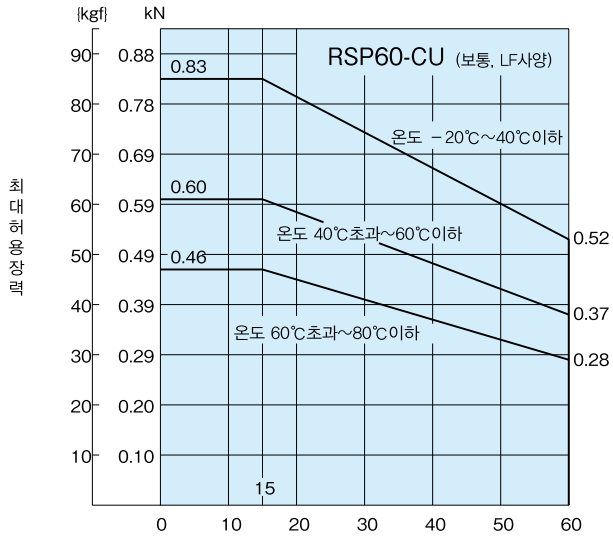

DIA·DIY는 위 표의 최대허용장력의 80%

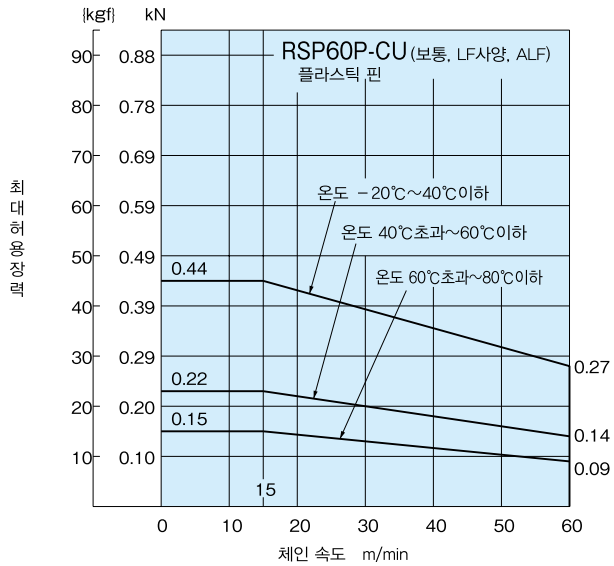

습윤 조건에서는 max60℃까지
DIY는 위 표의 최대 허용장력의 75%

※ 기재되지 않은 고기능 시리즈의 성능 그래프는 당사로 문의하십시오.

플라스틱 모듈러 체인

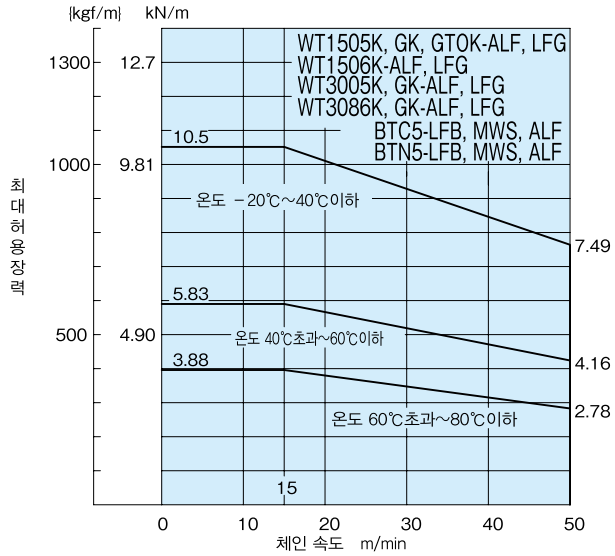

습윤 조건에서는 max60℃까지
DIA·DIY는 위 표의 최대허용장력의 75%

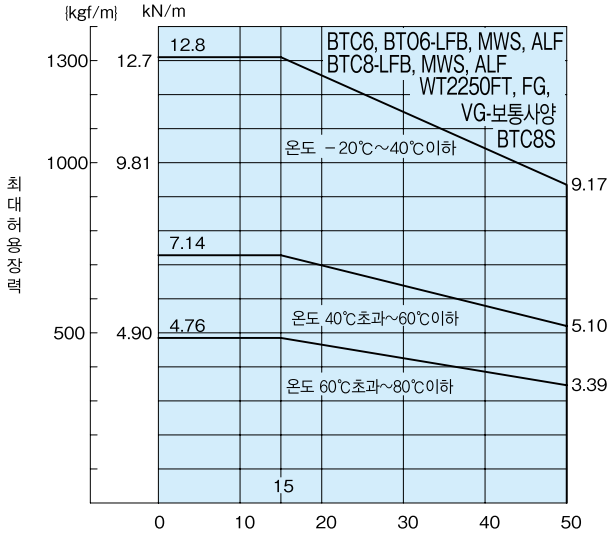

습윤 조건에서는 max60℃까지
DIA·DIY는 위 표의 최대허용장력의 75%

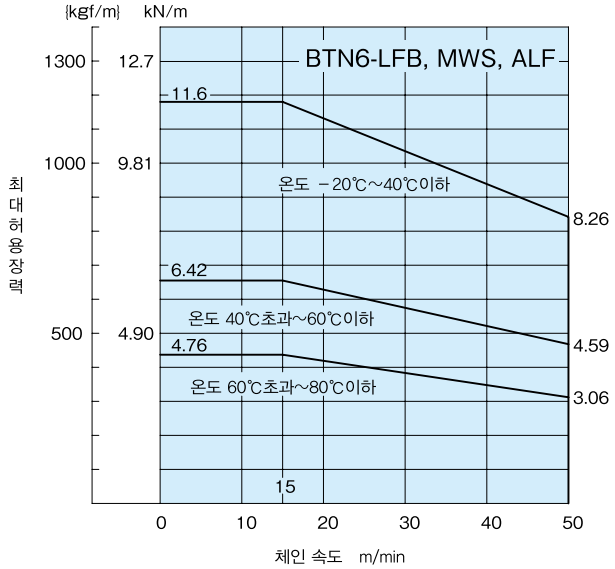

습윤 조건에서는 max60℃까지
DIA·DIY는 위 표의 최대허용장력의 75%

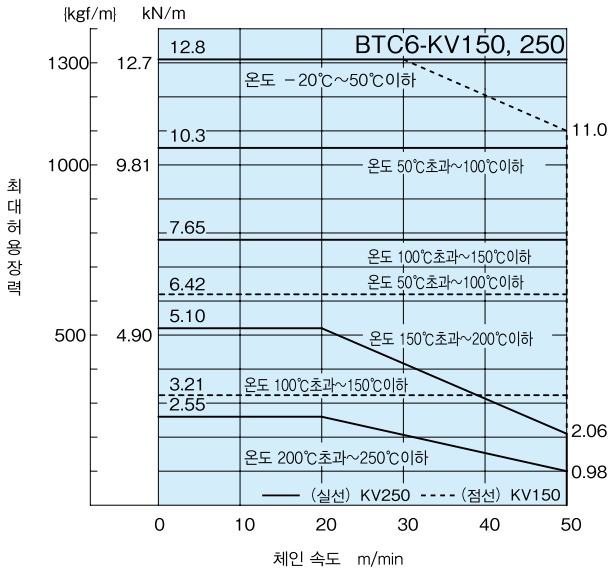

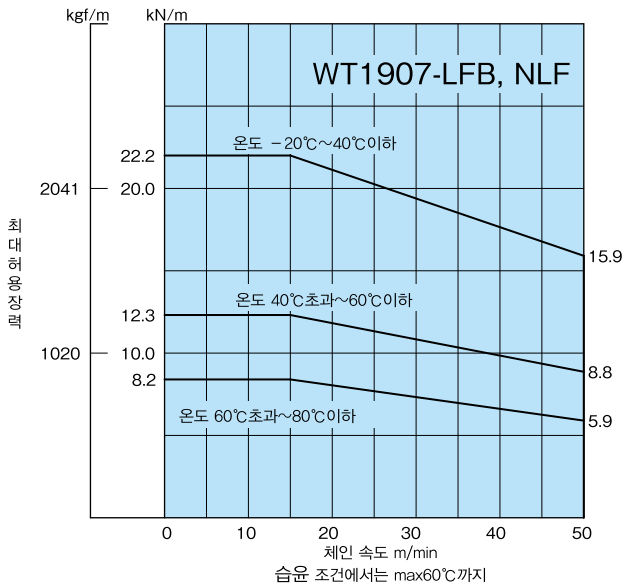

습윤 조건에서는 max60℃까지

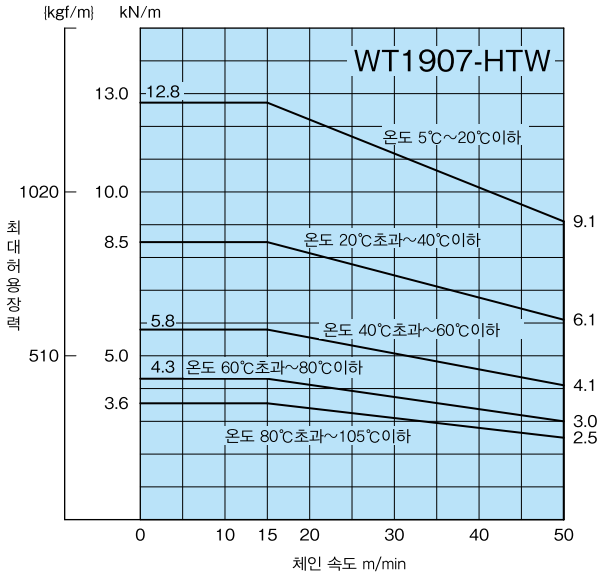

※ 기재되지 않은 고기능 시리즈의 성능 그래프는 당사로 문의하십시오.

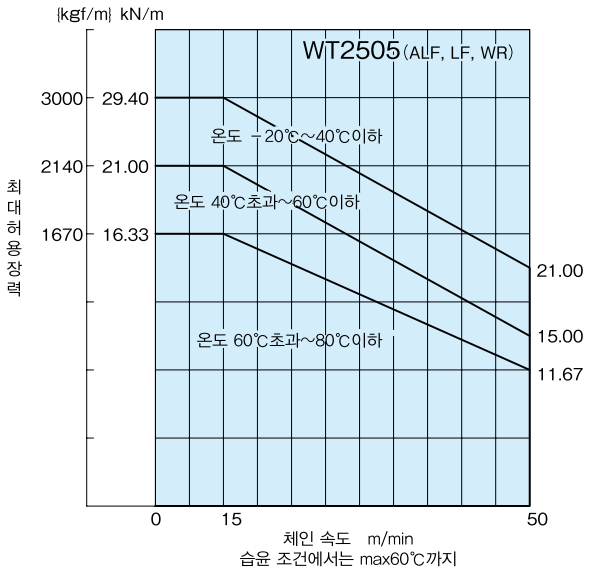

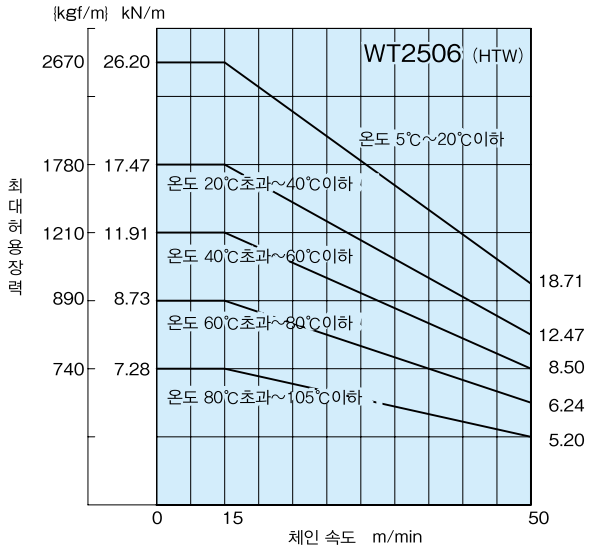

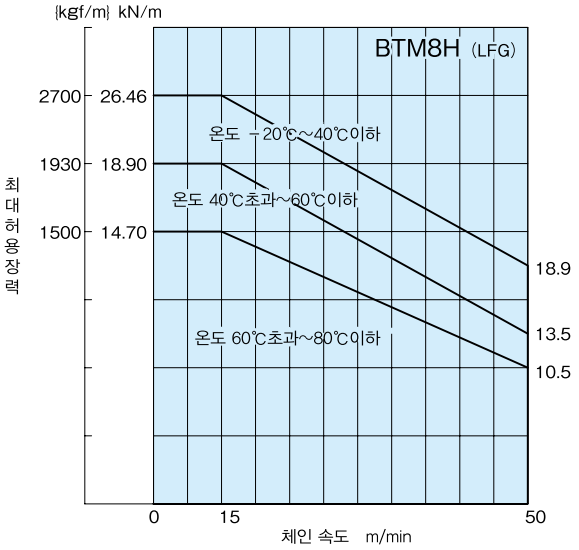

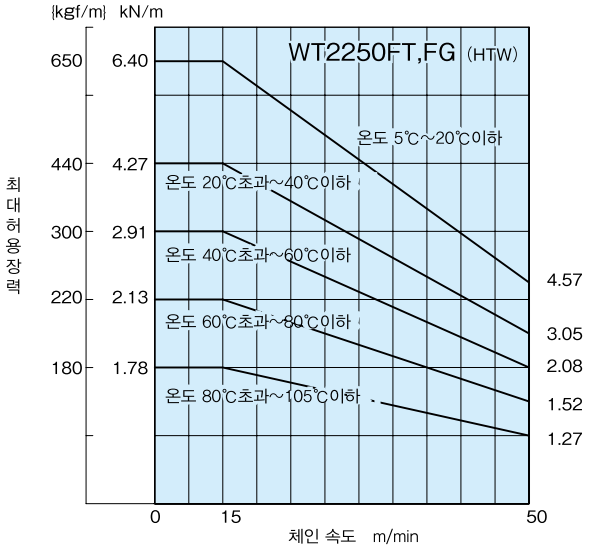

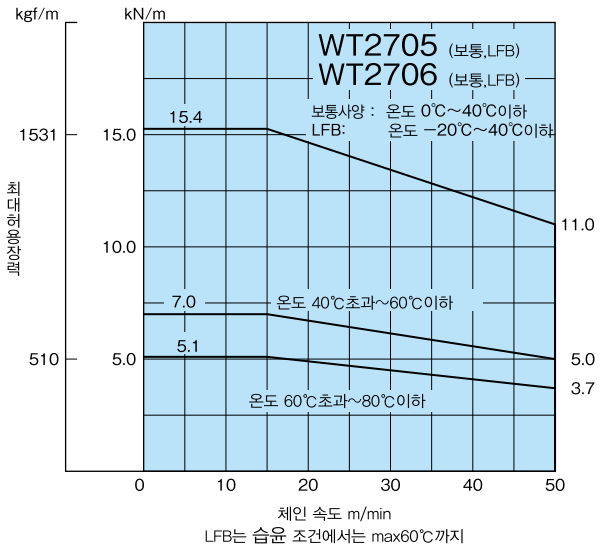

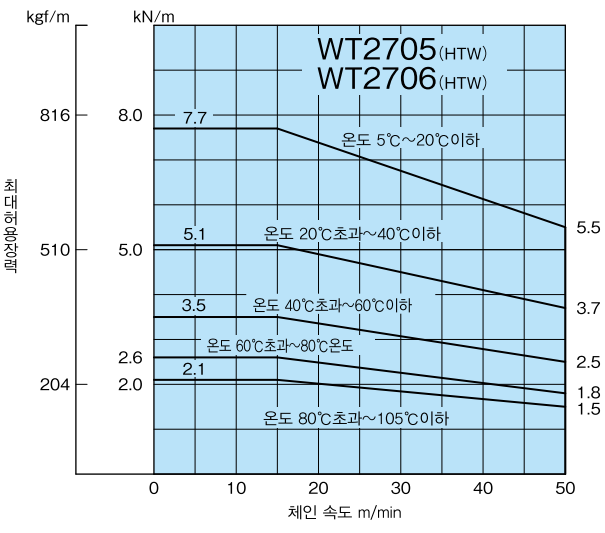

※ 기재되지 않은 고기능 시리즈의 성능 그래프는 당사로 문의하십시오.

성능 그래프

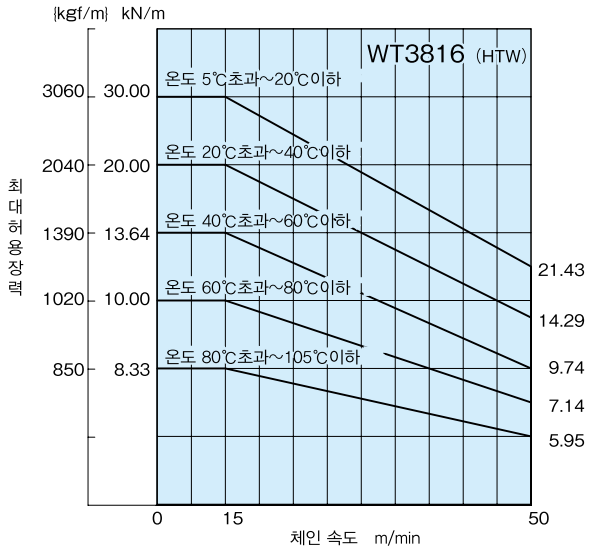

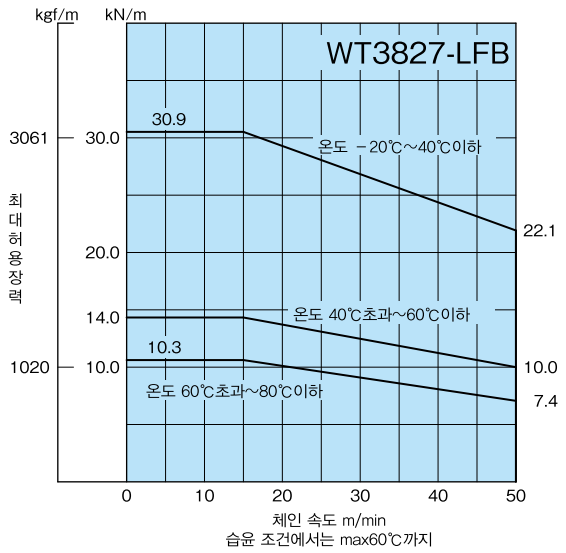

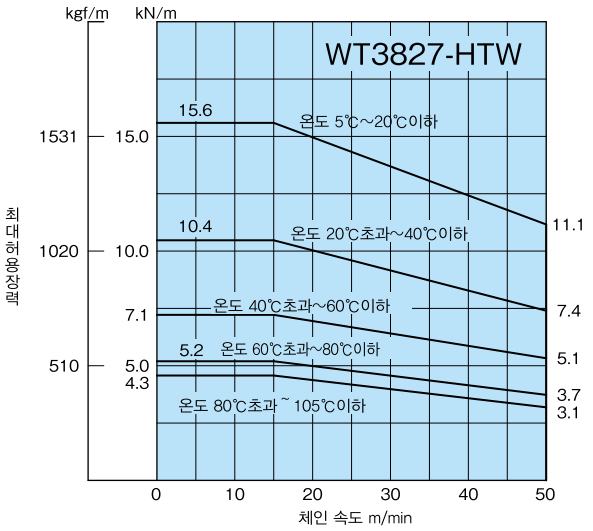

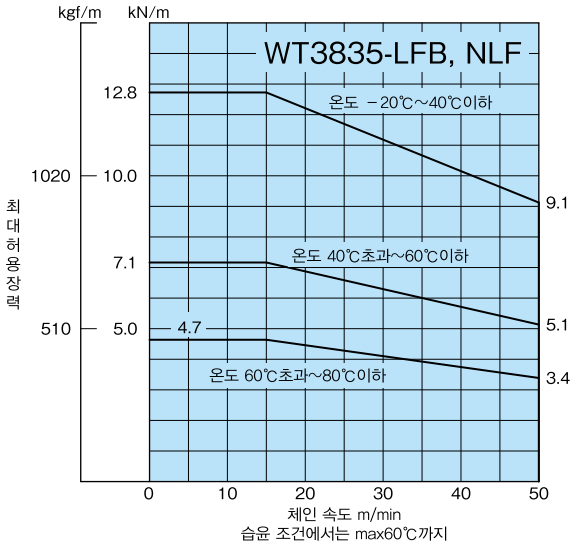

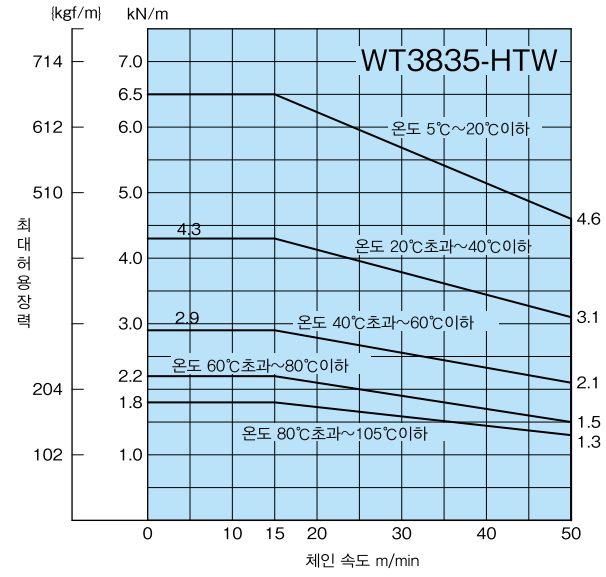

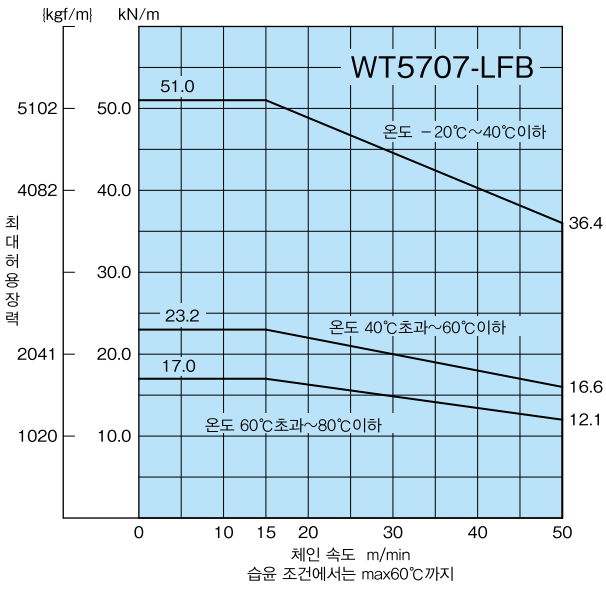

※ 기재되지 않은 고기능 시리즈의 성능 그래프는 당사로 문의하십시오 .

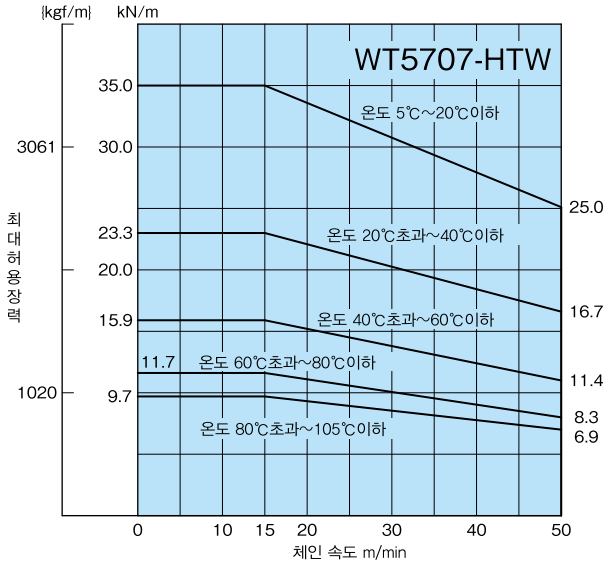

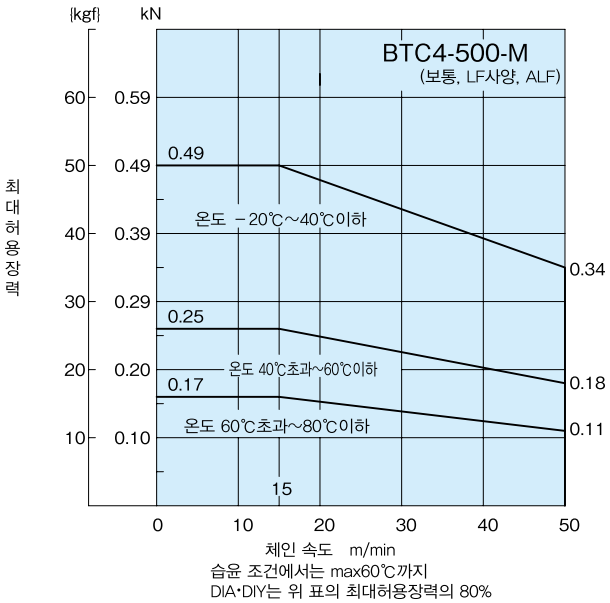

습윤 조건에서는 max60℃까지
DIA·DIY는 위 표의 최대허용장력의 80%

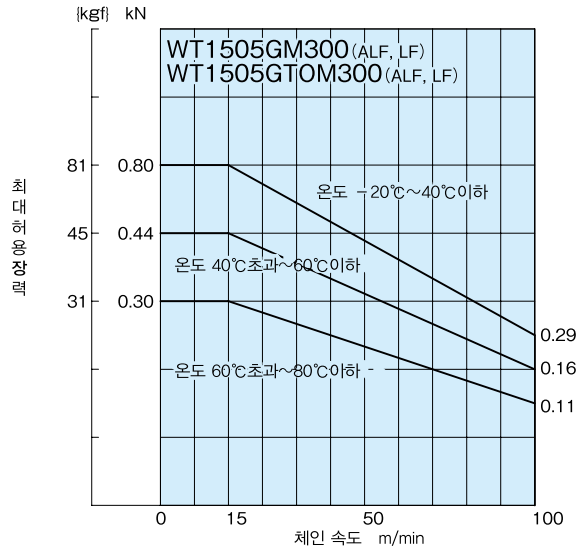

윤활이 없을 때 : 50m/min이하
습윤 조건에서는 max60℃까지

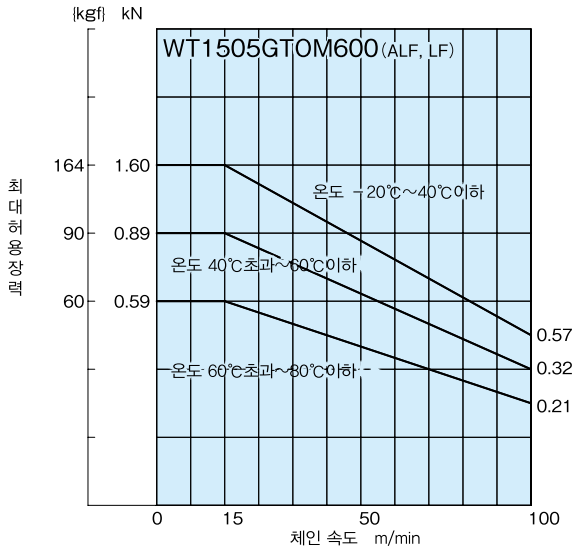

윤활이 없을 때 : 50m/min이하
습윤 조건에서는 max60℃까지

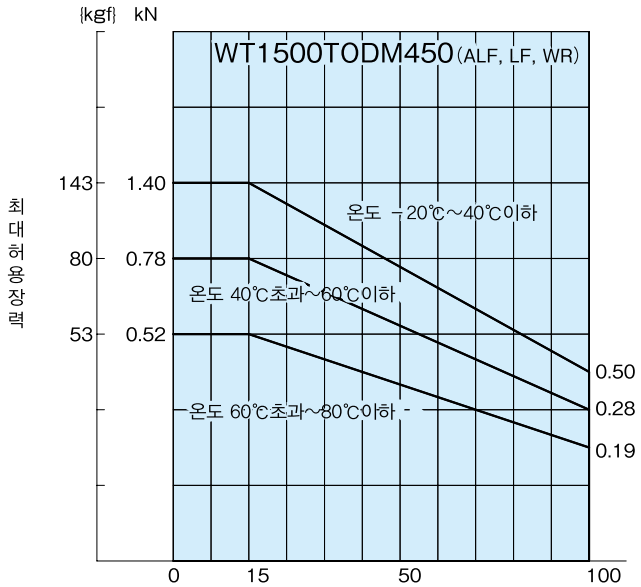

윤활이 없을 때 : 50m/min이하
습윤 조건에서는 max60℃까지

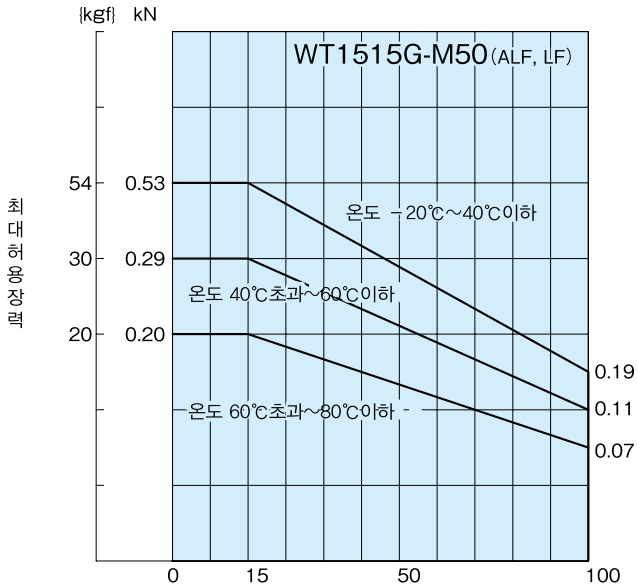

윤활이 없을 때 : 50m/min이하
습윤 조건에서는 max60℃까지

※ 기재되지 않은 고기능 시리즈의 성능 그래프는 당사로 문의하십시오.

성능 그래프

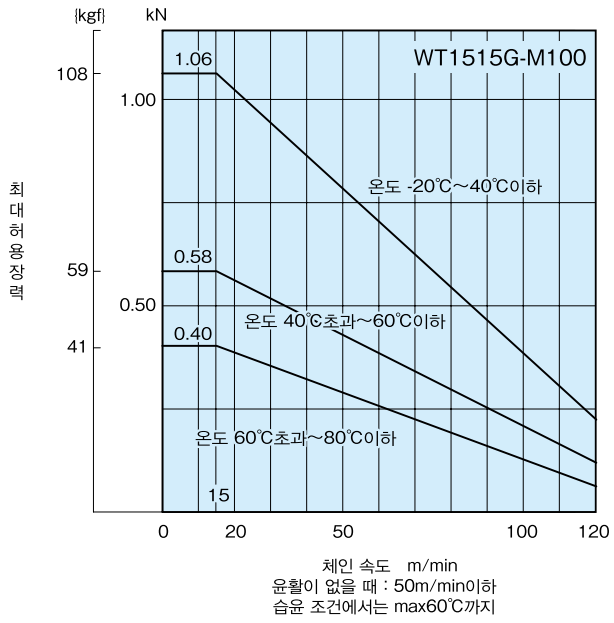

윤활이 없을 때 : 50m/min이하
습윤 조건에서는 max60℃까지

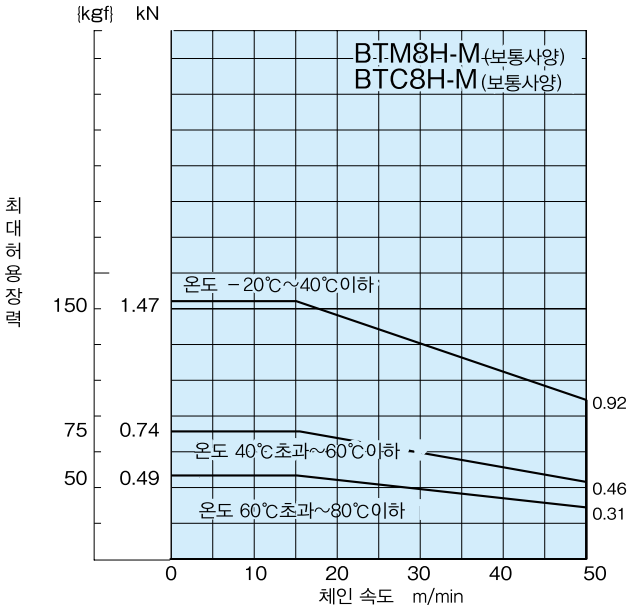

습윤 조건에서는 max60℃까지

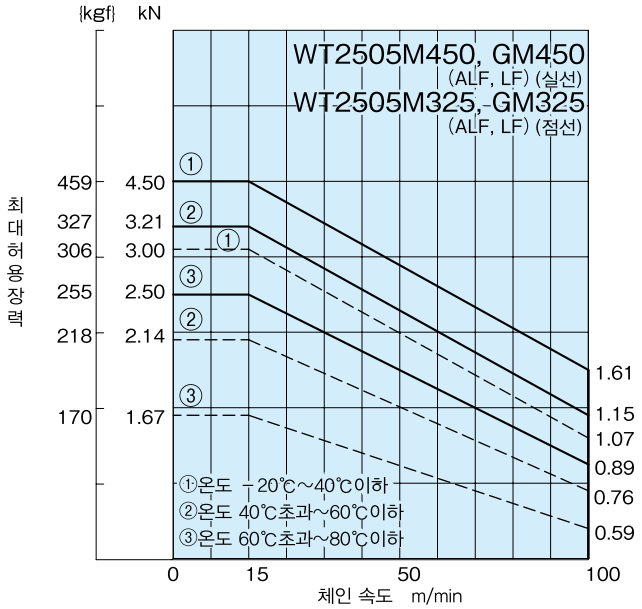

윤활이 없을 때 : 50m/min이하
습윤 조건에서는 max60℃까지

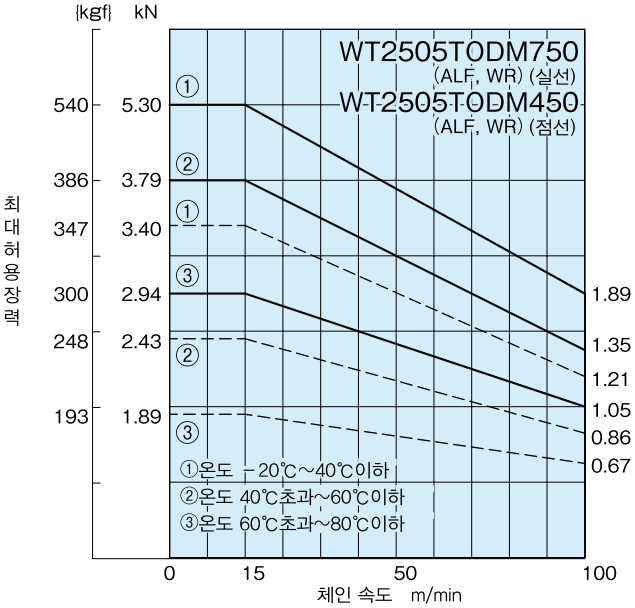

윤활이 없을 때 : 50m/min이하
습윤 조건에서는 max60℃까지

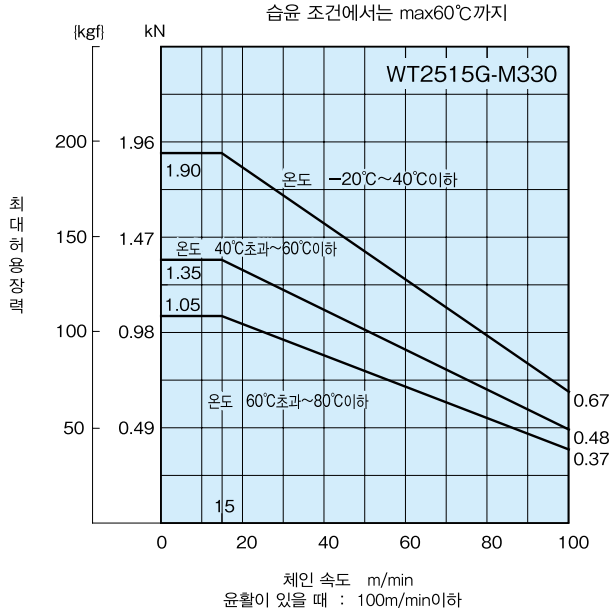

윤활이 있을 때 : 100m/min이하
윤활이 있을 때 : 50m/min이하

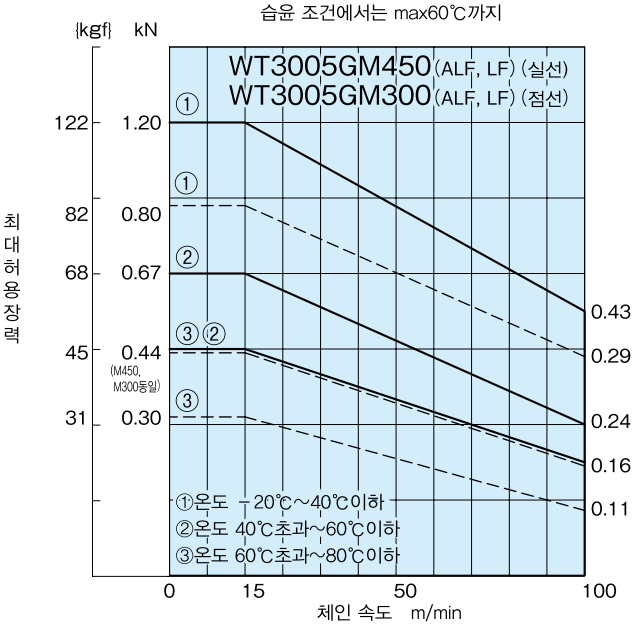

윤활이 없을 때 : 50m/min이하
습윤 조건에서는 max60℃까지

※ 기재되지 않은 고기능 시리즈의 성능 그래프는 당사로 문의하십시오.

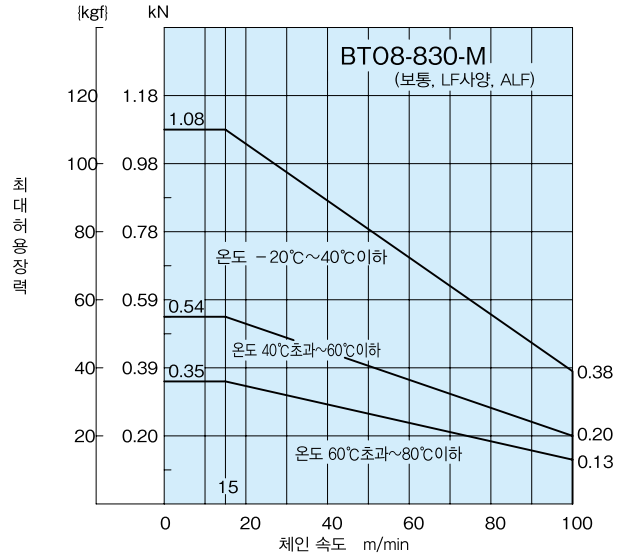

윤활이 없을 때 : 50m/min이하
습윤 조건에서는 max60℃까지
DIA·DIY는 위 표의 최대허용장력의 70%

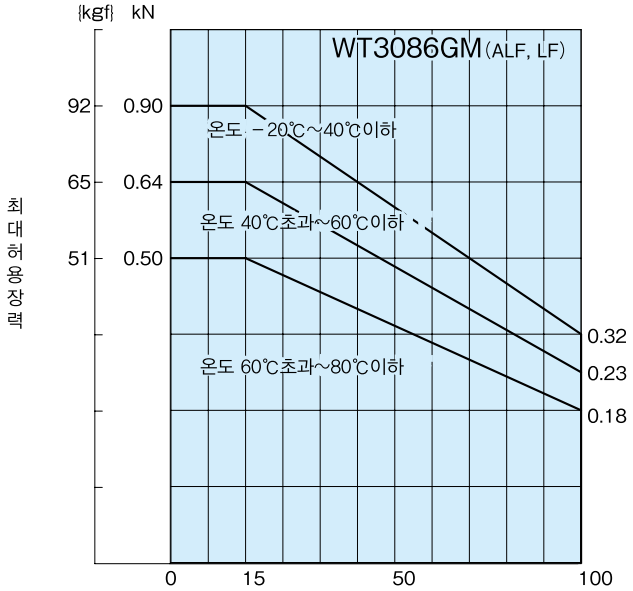

윤활이 없을 때 : 50m/min이하
습윤 조건에서는 max60℃까지

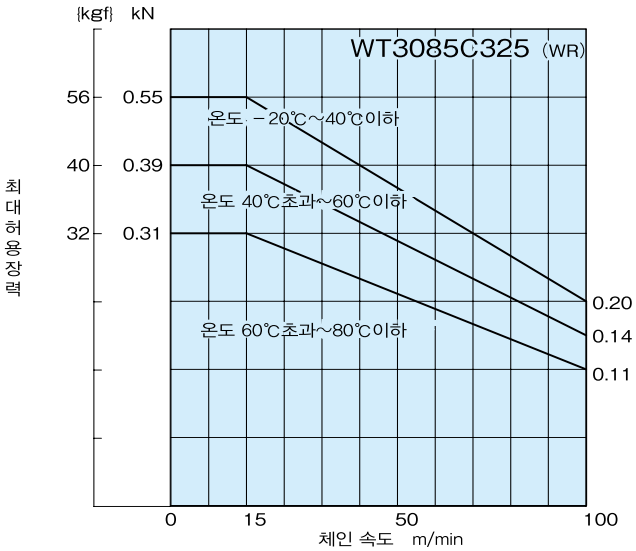

윤활이 없을 때 : 50m/min이하
습윤 조건에서는 max65℃까지

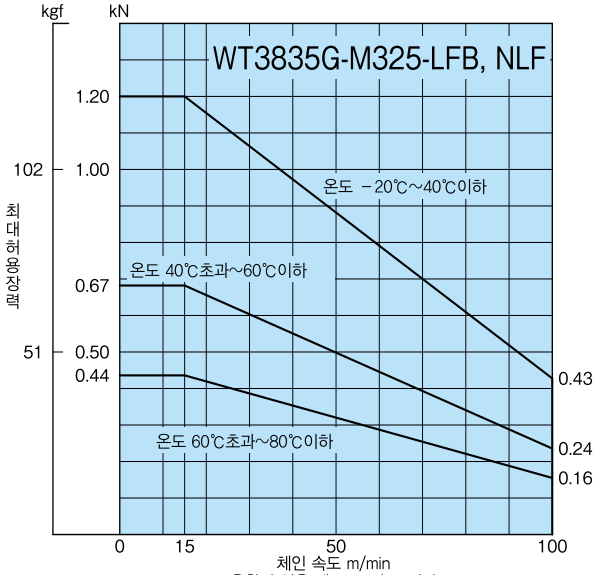

윤활이 없을 때 : 50m/min이하
습윤 조건에서는 max60℃까지

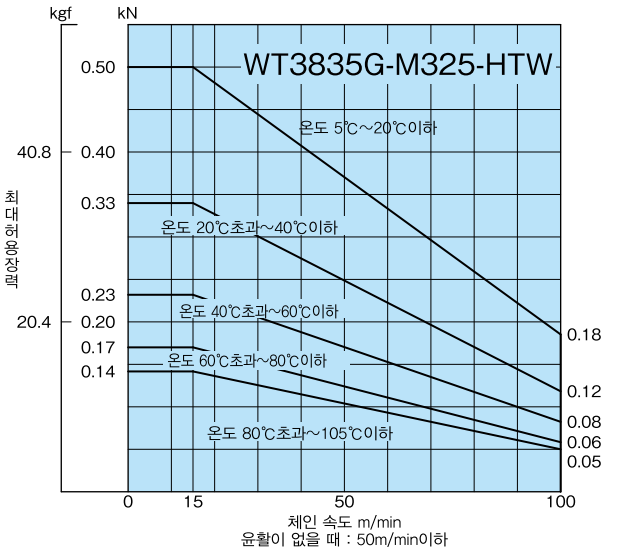

윤활이 없을 때 : 50m/min이하

※ 기재되지 않은 고기능 시리즈의 성능 그래프는 당사로 문의하십시오.

성능 그래프

스테인리스 톱 체인

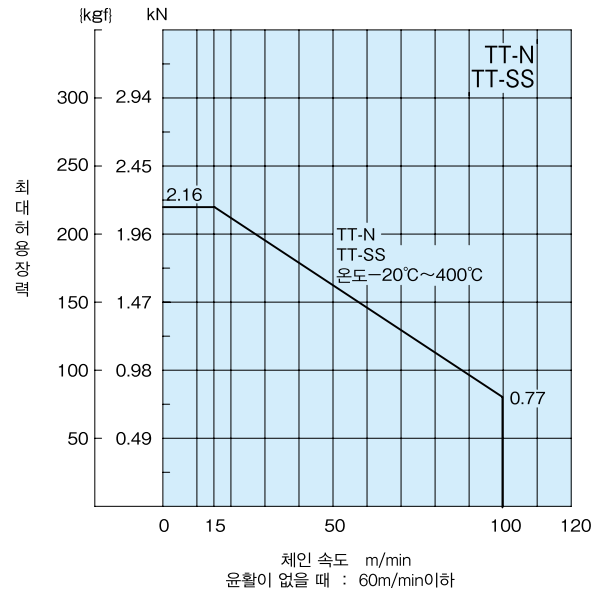

윤활이 없을 때 : 60m/min이하

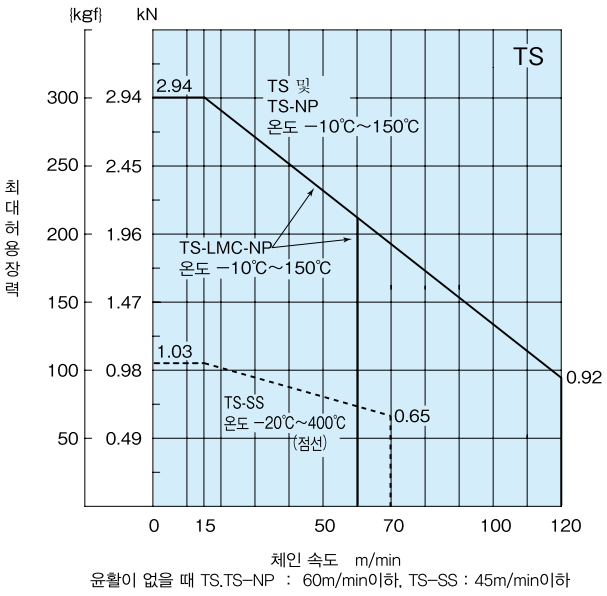

윤활이 없을 때 TS.TS-NP : 60m/min이하, TS-SS : 45m/min이하

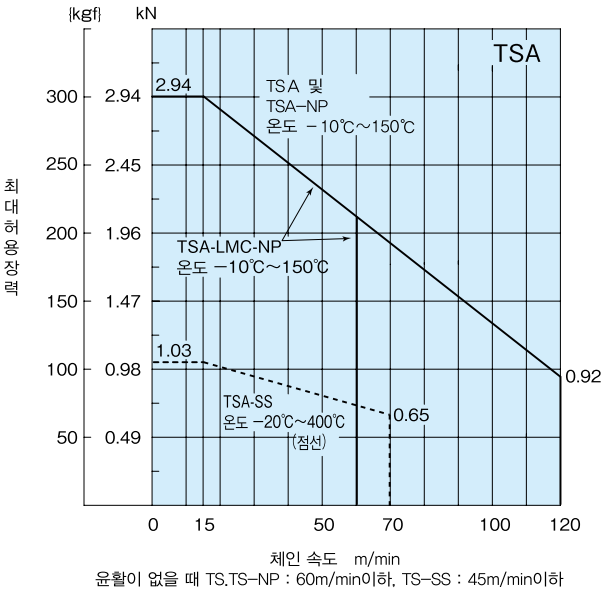

윤활이 없을 때 TS.TS-NP : 60m/min이하, TS-SS : 45m/min이하

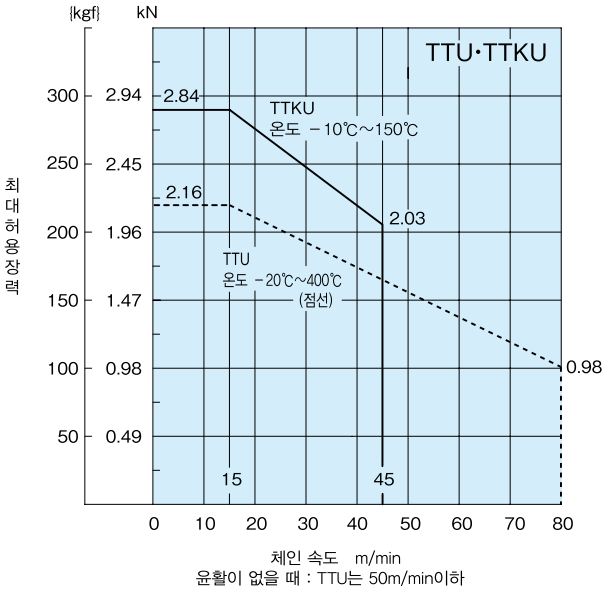

윤활이 없을 때 : TTU는 50m/min이하

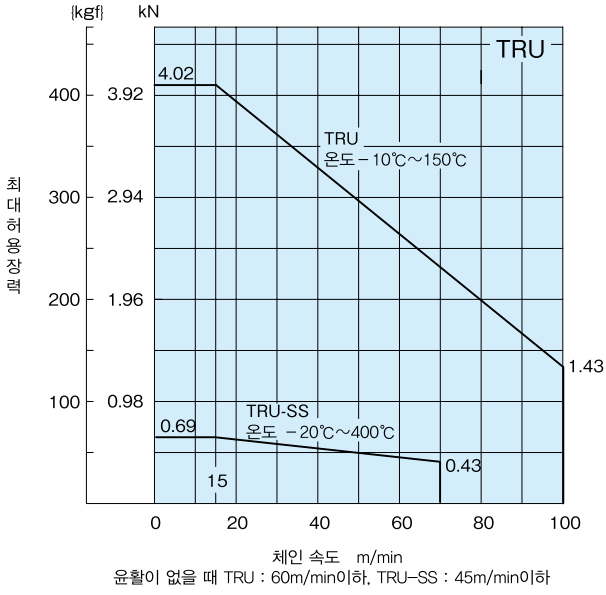

윤활이 없을 때 TRU : 60m/min이하, TRU-SS : 45m/min이하

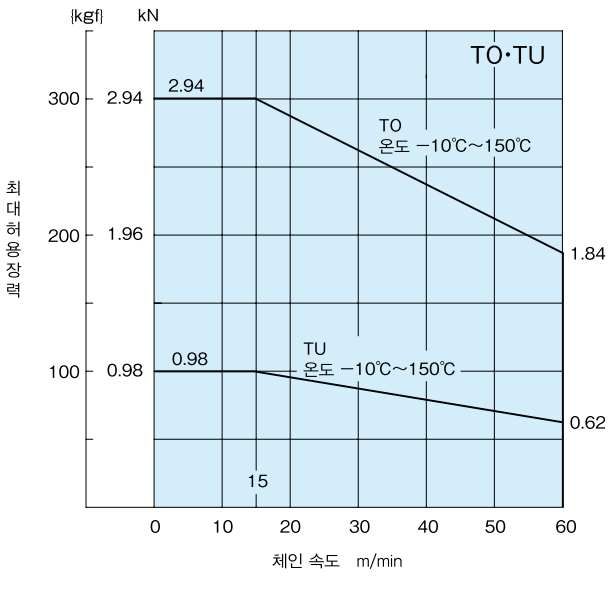

※ 기재되지 않은 고기능 시리즈의 성능 그래프는 당사로 문의하십시오.

플라스틱 체인 문의표

1. 사용기계		
2. 반송물	① 반송물	
	② 재질	스틸・알루미늄・종이・유리・플라스틱
	③ 질량	kg／개
	④ 치수	(사각 제품) ㎜× ㎜×높이 ㎜
		(원 제품) φ ㎜×높이 ㎜
	⑤ 바닥 형태	평평한 바닥・높은 바닥・이형
	⑥ 정전기 영향	정전기에 의한 파손 등의 가능성 유・무
3. 반송경로	① 직선, 곡선	직선・곡선 (가로 휨 반경 : 가로 휨 각도 :)
	② 기장	m
	③ 레이아웃	아래 공란에 기입
4. 반송조건	① 반송속도	m ／ min
	② 반송간격・반송량	(간격) ㎜, (양) 개／m
	③ 가동시간	시간 / 일, 일 / 년
	④ 윤활의 유무	무・유 (비눗물・물・그 외 ( ))
	⑤ 어큐뮬레이터의 유무	무・유
	⑥ 레일 재질	스틸・스테인리스・PMW 레일・M 레일・초고분자량 폴리에틸렌 (P 레일)
	⑦ 반환측의 받는 방법	롤러・레일
	⑧ 충격의 유무	무・유 (내용 :)
5. 환경	① 온도	상온 (－10 ～ 40℃)・그 외 (～) ˜
	② 부식조건 (약품・살균제・세정제 등)	약품 등 (명칭) (농도 %, 빈도 회 /) 물, 습도 (%)
	③ 마모 촉진물의 유무	무・유 (유리 파편・페인트 부스러기・금속분・모래・그 외 ( )
	④ 그 외	휘발성 가스 무・유 ( )
6. 체인 형번		
7. 스프로켓 형번		(톱니수 T)

8. 사용 기계 및 체인의 개요 설명 : 레이아웃, 반송물 형태, 반환측의 받는 방법, 그 외의 특이 사항

회사명 _____ 소속부서 _____

담당자명 _____ TEL _____

년 월 일 _____ FAX _____

플라스틱 모듈러 체인 BTM8H（폭이 넓은 타입）문의표

플라스틱 모듈러 체인 마그넷 타입으로 경사 반송을 하는 경우，반송물이나 경사각도 등의 사용 조건에 맞춘 컨베이어 설계가 필요합니다．사용 시，다음 문의표에 필요 항목을 기입해서，당사로 연락하십시오．

회사명		담당자 성함	
TEL		FAX	

사용기계	검토내용	신규 · 개조（기성품의 반송부 유형: ）		
	기장	m	반송폭	mm
	경사각도	도	방향	위 · 아래
반송물	반송물	반송물	질량	kg/개
	사양	자성체 · 비자성체	반송물의 착차	가능 · 불가능
	형상	평판 · 각형 · 원통형 · 그 외	바닥형상	평저 • 높은바닥 • 이형
반송조건	반응속도	m/min	반송량	개/min
	충격	없음 · 있음（내용: ）	어큐물레이트	있음 · 없음
사용환경	주변온도	～ ℃	반송물 온도	～ ℃

특수대응 일람표

◆ 플라스틱 모듈러 체인

사 양	대전방지 SE	중간마찰 MF	내산 AR	내자외선 UVR
WT1505-K	(※)	▲	×	×
WT1505G-K	(※)	▲	×	×
WT1505GTO-K	(※)	×	×	×
WT1506K	(※)	▲	×	×
BTN5/BTN5-A	(※)	×	×	○
BTC6	(※)	○	×	○
BTO6	(※)	×	×	○
BTN6	(※)	×	×	○
BTC8/BTC8-A	(※)	×	×	○
WT2505-K	(※)	▲	×	×
WT2506-K	×	×	×	×
BTM8H	×	×	×	×
WT3005-K	(※)	▲	×	×
WT3005G-K	(※)	▲	×	×
WT3086-K	(※)	▲	×	×
WT3086G-K	(※)	▲	×	×
WT3816	×	×	×	×
BTC4-M	(※)	○	×	○
WT1505G-M	(※)	○	×	×
WT1505GTO-M	(※)	×	×	×
WT1505TOD-M	(※)	×	×	×
WT1515G-M	(※)	▲	×	×
BTC8H-M	×	×	×	×
BTM8H-M	×	×	×	×
WT2505-M	(※)	▲	×	×
WT2505G-M	(※)	▲	×	×
WT2505TOD-M	(※)	×	×	×
BTO8-M	(※)	×	×	○
WT3005G-M	(※)	▲	×	×
WT3086G-M	(※)	▲	×	×
WT3085C325	(※)	×	×	×

◆ 플라스틱 톱 체인

사 양	대전방지 SE	중간마찰 MF	내산 AR	내자외선 UVR
TTP	(※)	○	○	○
TTP-P	(※)	○	×	○
TTPH	(※)	×	○	○
TTPH-P	(※)	×	×	○
TTPM	(※)	×	×	×
TPF	(※)	×	○	○
TP-OTD	(※)	×	×	×
TPS	(※)	○	○	○
TPS-P	(※)	○	×	○
TPH	(※)	×	○	○
TPH-P	(※)	×	×	○
TPSS	(※)	×	×	×
TPM	(※)	×	○	○
TPM-SN/TPM-P-SN	(※)	×	×	×
TPRF2040	○	○	○	○
TPRF2060	(※)	×	○	○
TTUP	(※)	○	○	○
TTUP-P	(※)	○	×	○
TTUPH	(※)	×	○	○
TTUPS	(※)	×	×	×
TTUPM-P	(※)	×	×	×
TPU	(※)	○	○	○
TPU-P	(※)	×	×	×
TP-880TAB	(※)	×	×	×
TPUM	(※)	×	○	○
TPUSR550/TPUSR826	(※)	○	○	○
TP-UB36	(※)	×	×	×
TPUN	(※)	×	○	○
TP-50UNS/-D76/-T95	(※)	×	×	×
TP-36AK1	(※)	○	×	×

◆ 스냅 톱 체인

사 양	대전방지 SE	중간마찰 MF	내산 AR	내자외선 UVR
TN	(※)	×	×	○
TNU	(※)	×	×	○
TP-PT	(※)	×	×	×
TP-PTS	(※)	×	×	×
TP-1873-T	(※)	×	×	×

◆ 플라스틱 블록 체인

사 양	대전방지 SE	중간마찰 MF	내산 AR	내자외선 UVR
RSP35	○	×	○	○
RSP40	○	○	○	○
RSP50	○	○	○	○
RSP60	○	○	○	○
RSP40P	○	×	×	○
RSP60P	○	×	×	○
RSP-SL	○	×	○	○
RSP-P08PF	(※)	×	×	×
RSP-P08PFT	(※)	×	×	×
RSP-P012-2S	(※)	×	×	×
RSP-2	(※)	○	○	○
RSP60CU	○	×	○	○
RSP60P-CU	○	×	×	○
RSP-CU-2	(※)	×	○	○

주）1. 사양 설명은 26 페이지를 참조하십시오．
2. 「○」: 특형 대응 가능，「×」: 제작 불가，「▲」: 특형 대응이 가능한 경우가 있습니다．사용 조건 등을 당사로 문의하십시오．「※」: 보통 사양이 대전 방지 사양으로 되어 있습니다．

MEMO

MEMO

안전한 사용을 위하여

경 고 위험 방지를 위해, 다음 사항을 따르십시오.

【일반사항】
- 체인 및 체인용 액세서리는 본래의 용도 이외에는 사용하지 마십시오.
- 제품에 절대로 추가가공(기계가공, 그라인더 가공, 산 세정, 알칼리 세정, 전기 도금, 열 영향이 있는 용접, 용단 등)은 절대로 시행하지 마십시오.
  가동 중에 제품의 절단으로, 중상을 입을 우려가 있습니다.
- 손모(파손)된 부분의 교체는 손모(파손)부분만 교체하는 것이 아니고, 전체를 신품으로 교체하십시오.
  가동 중에 제품의 절단으로, 중상을 입을 우려가 있습니다.
- 제품을 매다는 기구에 사용하는 경우는, 안전 펜스 등을 준비하고, 매다는 기구의 하부에는 절대로 들어가지 않도록 하십시오.
  또한, 제품 단부를 지그나 쇠장식에 연결하는 경우는 연결부에 충분한 급유를 시행하십시오.
  제품의 고정이 빠지거나, 예상 밖의 제품 절단에 따른 제품이나 매다는 기구로 부상을 입을 우려가 있습니다.
- 노동 안전 위생 규칙 제2편 1장 1절 일반기준을 준수하고, 체인 빛 스프로켓은 반드시 위험 방지 도구(안전 커버 등)을 설치하십시오.
  권입 또는 예상 밖의 제품의 절단에 따라, 제품, 반송물에서 중상을 입을 우려가 있습니다.
- 체인, 스프로켓은 반드시 정기점검을 실시하고, 부상이나 수명이 다한 제품은 신품으로 교체하십시오.
  기능을 하지 않을 뿐만 아니라, 절단이나 이상한 움직임으로 중상을 입을 우려가 있습니다.
  작업에 관해서는 취급 설명서, 카달로그 또는 고객에게 특별히 제출된 문서를 따르십시오.

【설치 시】
- 사전에 반드시 장치의 전원을 끄십시오. 또한 예기치 못하게 스위치가 켜지지 않도록 하십시오.
  권입에 따른, 중상을 입을 우려가 있습니다.
- 연결 시의 해머 작업에서는 안전 안경을 착용하십시오.
  파편의 비산(날아서 흩어짐)에 따른 중상을 입을 우려가 있습니다.
- 제품이 자유롭게 움직이지 않도록, 고정하십시오.
  제품이 자체 무게에 따라 자동 주행하거나 쓰러져, 신체가 끼는 중상을 입을 우려가 있습니다.

주 의 사고 방지를 위해, 다음 사항을 따르십시오.

- 체인 및 각 부분의 구조, 사양을 이해한 뒤, 취급하십시오.
- 체인 및 각 부분을 설치할 때에는, 운송 시의 파손이 없는지 사전에 검사하십시오.
- 체인, 스프로켓 및 각 부분은 반드시 정기적으로 보수 점검을 실시하십시오.
- 체인의 강도는 제조업체에 따라서 다릅니다. 당사 카탈로그에 따라 선정하는 경우에는, 반드시 당사 제품으르 사용하십시오.
- 체인은 느린 작동 · 정지를 실시하고, 충격을 주지 마십시오.
- 체인에는 초기 장력을 가하지 마십시오.
- 특수한 액체에 접촉하는 경우, 또는 특수한 환경에서 사용하는 경우는 당사로 문의하십시오.
- 플라스틱제 핀을 사용한 체인은 분리 및 연결시 한 번 뽑은 핀을 재사용할 경우, 감합력이 저하되어 핀이 빠지는 사고의 원인이 됩니다.
- 플라스틱제 핀을 사용한 체인은, 웨트 조건에서는 60℃를 넘는 온도에서 사용하지 마십시오.
- 초저마찰사양(ULF사양)의 체인 링크 소재에는 실리콘계통의 윤활재를 배합하고 있습니다. 이 때문에 인장 공정이 있는 조건이나, 실리콘에 악영향을 주는 조건에서는 사용하지 마십시오.
- 리턴 롤러 TP-IR18, TP-IR60, TP-RR55, PR520-M (M레일), SJ-CNO는 드라이(윤활이 없음, 물 부착 없음)컨베이어 전용 부품입니다. 또한 DIA, MPD, MF, HS 및 KV150은 드라이 환경 전용 사양입니다. 웨트(물, 비눗물 등이 접촉하는 습윤 상태) 상태의 컨베이어에는 기능상 불편을 발생하는 경우가 있으므로 사용하지 마십시오. 또한 베어링 부착 코너 디스크도 드라이 환경에서의 사용을 권장합니다.
- 물과 접촉하는 환경에서 플라스틱제 톱 체인이 사용된 경우, 수지의 자기윤활성이 손상되어 비교적 단기간에 수명이 다하는 경우가 있습니다.
  특히 스테인리스제 핀인 경우 이런 경향이 강하기 때문에, 플라스틱 핀 사양이나 KV사양을 권장합니다.
- 초고분자량 폴리에틸렌(UHMW-PE)제 악세서리, 스프로켓, 아이들러 휠의 사용조건은 -20~60℃입니다. 60℃을 넘는 환경에서는 사용하지 마십시오. 또한 증기에 닿는 환경에서도 사용하지 마십시오.
- 내약품(슈퍼 포함)사양은 화기에 직접 혹은 150℃을 넘는 온도에 노출된 경우, 유독가스가 발생할 가능성이 있습니다. 과도한 고온이나 화기에 노출하지 마십시오.
- 플라스틱제 체인은 가연성입니다. 사용 가능 온도 이하 혹은 화기 근처에서 사용하지 마십시오. 연소시 위험한 유독가스가 발생할 수 있습니다.

보 증

1. 무상 보증 기간
공장 출하 후 18개월간 또는 사용 시작 후(고객의 장치에 당사 제품이 완료된 시점부터 계산) 12개월간 중 짧은 쪽을 당사의 무상 보증 기간으로 합니다. 단, 조건에 따라서 유상이 되는 경우가 있습니다.

2. 보증 범위
무상 보증 기간 중에 고객측에서 카탈로그, 취급설명서 등에 준하는 올바른 부착 · 사용방법 · 보수 관리를 실시한 경우에 당사 제품에 문제가 발생하고, 당사가 이를 확인한 경우, 신속하게 당사 제품 또는 부품을 무상으로 보내거나, 수리해 드립니다. 단, 무상 보증 대상은 납품한 제품만 해당되며, 다음의 비용은 보증 범위에서 제외합니다. (취급설명서 등에는 고객을 대상으로 특별히 제출된 문서가 포함됩니다.)
(1) 고객의 장치에 당사 제품을 교환 또는 수리하기 위해, 분리하거나 부착하는 데 필요한 비용 및 부대 공사 비용
(2) 고객의 장치를 수리 공장 등으로 수송하기 위해 필요한 비용
(3) 문제나 수리에 따른 고객의 일실이익 및 그 외의 확대 손해액

3. 유상 보증
무상 보증 기간임에도 불구하고, 다음의 항목이 원인으로 당사 제품에 문제가 발생한 경우는, 유상으로 조사, 수리, 제작을 합니다.
(1) 고객이 카탈로그, 취급설명서 등에 나와 있는 대로, 당사 제품을 올바르게 배치 · 설치(분리 및 연결 포함) · 윤활 · 보수 관리하지 않은 경우
(취급설명서 등에는 고객을 대상으로 특별히 제출된 문서가 포함됩니다.)
(2) 고객이 카탈로그, 취급설명서 등에 명시되지 않은 사용 방법(사용조건 · 사용환경 · 허용치 포함)으로 사용한 경우
(취급설명서 등에는 고객을 대상으로 특별히 제출된 문서가 포함됩니다.)
(3) 고객이 부적절하게 분해, 개조 또는 가공한 경우
(4) 고객이 당사 제품을 손상 · 마모된 타 제품과 사용한 경우
(예 : 체인을 마모된 상태의 스프로켓 · 드럼 · 레일 등과 사용한 경우)
(5) 사용 조건에서, 당사에 따른 선정상의 수명이 본 보증 수명을 충족하지 는 경우
(6) 고객이 협의된 내용과 다른 조건에서 사용한 경우
(7) 당사 제품에 조립된 베어링 · 오일 씰 · 윤활유 등의 소모 부품이 소모 · 마모 · 노후화된 경우
(8) 고객 장치의 문제가 원인으로, 당사 제품에 이차적인 문제가 발생한 경우
(9) 재해 등의 불가항력에 따른 당사 제품에 문제가 발생한 경우
(10) 제 3자의 불법 행위에 따른 당사 제품에 문제가 발생한 경우
(11) 그 외 당사의 책임 이외로 문제가 발생한 경우

본 카탈로그에 기재된 로고 마크 및 상품명은 주식회사 쯔바키모토체인 또는 그룹 회사의 일본 및 다른 국가에서 상표 또는 등록상표 입니다.

TSUBAKIMOTO CHAIN CO.

Headquarters
Nakanoshima Mitsui Building
3-3-3 Nakanoshima, Kita-ku
Osaka, 530-0005, Japan
Phone : +81-6-6441-0011
URL : http://tsubakimoto.com

Chain & Power Transmission Sales
1-3 Kannabidai 1-chome
Kyotanabe,
Kyoto, 610-0380, Japan
Phone : +81-774-64-5022

Group companies

KOREA

(주) 한국 쯔바키모토

서울특별시 구로구 새말로 97 25층(센터포인트웨스트)
전화 : +82-2-2183-0311
URL : http://www.tsubakimoto-tck.co.kr

NORTH and SOUTH AMERICA

U.S. TSUBAKI POWER TRANSMISSION, LLC
301 E. Marquardt Drive, Wheeling, IL 60090, U.S.A.
Phone : +1-847-459-9500
URL : http://www.ustsubaki.com

TSUBAKI of CANADA LIMITED
1630 Drew Road, Mississauga, Ontario, L5S 1J6, Canada
Phone : +1-905-676-0400
URL : http://tsubaki.ca

TSUBAKI BRASIL EQUIPAMENTOS INDUSTRIAIS LTDA.
R. Pamplona, 1018, CJ. 73/74, Jd. Paulista
CEP 01405-001, São Paulo, S.P.Brazil
Phone : +55-11-3253-5656
URL : http://tsubaki.ind.br

EUROPE

TSUBAKIMOTO EUROPE B.V.
Aventurijn 1200, 3316 LB Dordrecht, The Netherlands
Phone : +31-78-620-4000
URL : http://tsubaki.eu

TSUBAKIMOTO U.K. LTD
Osier Drive, Sherwood Park, Annesley, Nottingham
NG15 0DX, United Kingdom
Phone : +44-1623-688-700
URL : http://tsubaki.eu

TSUBAKI DEUTSCHLAND GmbH
ASTO Park Oberpfaffenhofen, Friedrichshafener Straße 1
D-82205, Gilching, Germany
Phone : +49-8105-7307100
URL : http://tsubaki.eu

OOO "TSUBAKI KABELSCHLEPP"
Prospekt Andropova 18, Building 6
115432 Moscow, Russia
Phone : +7-499-418212
URL : http://tsubaki.eu

ASIA and OCEANIA

TAIWAN TSUBAKIMOTO CO.
No. 33, Lane 17, Zihciang North Road
Gueishan Township Taoyuan County Taiwan R.O.C.
Phone : +886-3-3293827/8/9
URL : http://tsubakimoto.com.tw

TSUBAKIMOTO SINGAPORE PTE. LTD.
25 Gul Lane, Jurong, Singapore 629419
Phone :+65-6861-0422/3/4
URL : http://tsubaki.sg

Vietnam Representative Office
Phone : +84-8-3999-0131/2

TSUBAKI AUSTRALIA PTY. LTD.
Unit E, 95-101 Silverwater Road
Silverwater NSW 2128, Australia
Phone : +61-02-9704-2500
URL : http://tsubaki.com.au

New Zealand Branch
Phone : +64-275-082-726

TSUBAKIMOTO CHAIN (SHANGHAI) CO. LTD.
Room 601, Urban City Centre, 45 Nanchang Road
Huangpu District, Shanghai 2000020,
People's Republic of China
Phone :+86-21-5396-6651/2
URL : http://chunben.com

TSUBAKIMOTO (THAILAND) CO. LTD.
388 Exchange Tower, 19th Floor Unit 1902
Sukhumvit Road, Klongtoey, Bangkok 10110, Thailand
Phone : +66-2-262-0667/8/9
URL : http://tsubaki.co.th

TSUBAKI INDIA POWER TRANSMISSION PTE. LTD.
Chandrika Chambers No.4, 3rd Floor, Anthony Street
Royapettah, Chennai, Tamil Nadu 600014, India
Phone :+91-44-4231-5251
URL : http://tsubaki.sg

PT. TSUBAKI INDONESIA TRADING
Wisma 46 - Kota BNI, 24th Floor, Suite 24.15
Jl. Jend. Sudirman, Kav. 1, Jakarta 10220, Indonesia
Phone :+62-21-571-4230/31
URL : http://tsubaki.sg

TSUBAKI POWER TRANSMISSION (MALAYSIA) SDN. BHD.
No. 22, Jalan Astaka U8/84A, Bukit Jelutong Industrial Park
Section U8, 40150 Shah Alam, Selangor, Malaysia
Phone : +60-3-7859-8585
URL : http://tsubaki.sg

Distributed by:

Note: In accordance with the policy of TSUBAKIMOTO CHAIN CO. to constantly improve its products, the specifications in this catalog are subject to change without notice.
Catalog No.20170304 © TSUBAKIMOTO CHAIN CO. Printed in Korea